smeg

HAUPTKATALOG 2026

QUALITÄT MIT CHARAKTER

Seit 1948 entwirft SMEG Hausgeräte, die nicht nur mit ihrer Funktionalität begeistern, sondern vor allem inspirieren. Der Hauptsitz des Familienunternehmens befindet sich in Guastalla in der Emilia-Romagna. Auch die insgesamt vier Fertigungsstandorte liegen in Italien. Das ist kein Zufall – es ist die SMEG-DNA: Schönheit und Performance gehen hier Hand in Hand.

Die SMEG-Gruppe verfolgt eine klare Philosophie: modernste Technik vereint mit langjähriger Designerfahrung. Die zertifizierten Entwicklungszentren entwerfen Geräte mit besonderem Augenmerk auf Qualität, technische Details sowie schonenden Ressourcenverbrauch und Energieeffizienz. Das Ergebnis: Geräte, die langlebig, zuverlässig und vielfältig einsetzbar sind – und dabei ihre ganz individuelle Ästhetik behalten.

smeg

INHALT



DESIGNLINIEN 10

Musa 10

Isola 18

Victoria 22

Linea 28

Classici 36

Cortina 42

Portofino 48

50’s Style 52

Collezione 70

GESTALTEN
Kochen | Backen | Garen 74

Einbaubacköfen 76

Einbau-Kaffeevollautomaten 116

Kochfelder 120

Kochzentren & Standherde 164

Dunstabzugshauben 180





BEWAHREN
Kühlen | Lagern | Spülen **204**

Kühlgeräte **206**

Geschirrspüler **244**

Spülbecken & Armaturen **262**

SIGNIEREN
Zubereiten | Texturieren | Verfeinern **274**

Kleingeräte **276**

Kochgeschirr **311**



ZUBEHÖR **318**



WENN DESIGN AUF LEBEN TRIFFT



JEDES MEISTER-WERK BEGINNT MIT EINER VISION.

So war es bei den italienischen Meistern früher – und so ist es bei SMEG heute.



DESIGN-
TRADITION



Design ist mehr als reine Formgebung. Es ist die Kunst, Technik zum Leben zu erwecken. SMEG Geräte sind durchdachte Lösungen für den Alltag: Intuitive Bedienung, zuverlässige Leistung und ein Hauch italienischer Lebendigkeit begleiten Sie Tag für Tag. So entstehen bei SMEG drei Meisterdisziplinen: Gestalten, Bewahren, Signieren. Zusammen machen sie aus der Küche einen lebendigen Raum. Mit Technik, die überzeugt. Qualität, die bleibt. Und einem Design, das inspiriert.





MUSA

MUSA verkörpert eine neue Designhandschrift: klar, reduziert und unverkennbar italienisch. Präzise Linien und ausgewogene Formen prägen das Design und verbinden Funktion und Ästhetik. Jedes Detail – vom Griff über die Bedienung bis hin zur Linienführung – zeitgemäß und durchdacht.

MUSA
DESIGNLINIE AUF EINEN BLICK



Backofen 60 cm
OMNICHEF

SO6204APB **Seite 78**



Dampfbackofen 60 cm
STEAM100 PRO

SO6204S4PB **Seite 79**



Mikrowellenback. 60 cm
SPEEDWAVE XL

SO6204M2PB **Seite 80**

MUSA ist eine Hommage an die Ursprünge der Schönheit – an den Dialog zwischen Kunst, Denken und Design. Diese Kollektion interpretiert Design neu: als Ausdruck von Balance und Proportion. MUSA steht für kreative Inspiration – den Ursprung von Schönheit und Form.



Dampfbackofen 60 cm
PYRO STEAM

SOP6204S2PB **Seite 81**



Mikrowellenback. 45 cm
SPEEDWAVE

SO4204M2PB **Seite 82**



Mikrowellenbackofen 45 cm

SO4202M1B **Seite 83**

MUSA
DESIGNLINIE AUF EINEN BLICK



Dampfbackofen 60 cm
PYRO STEAM

SOP6201S2B **Seite 84**



Backofen 60 cm
PYRO

SFP6201TB **Seite 85**



Backofen 60 cm
PIZZA

SF6201S1PZB **Seite 86**



Backofen 60 cm
MULTIFUNKTION

SF6201TB **Seite 87**



Mikrowelle/Grill 38 cm

FMI225BI **Seite 88**



Wärmeschubladen

CPR215B **Seite 89**

MUSA
DESIGNLINIE AUF EINEN BLICK



Induktionskochfelder

SI2B22641D **Seite 132**



Induktionskochfelder

SI2B22741D **Seite 131**



Induktionskochfelder

SI1M24854D **Seite 130**







ISOLA

Abgerundete Formen. Licht, das Volumen definiert. Ein harmonisches Zusammenspiel der Oberflächen. Mit Isola, der gemeinsam mit Stefano Boeri Interiors entwickelten Designlinie von SMEG, werden Kochfelder und Dunstabzugshauben zu prägenden Elementen moderner Küchenarchitektur

ISOLA
DESIGNLINIE AUF EINEN BLICK



Dunstabzugshauben

KSLS10MB **Seite 182**



LED-Leuchte

LSLS18MB **Seite 183**

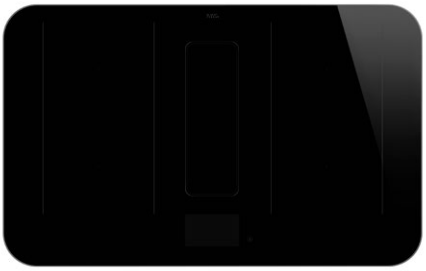

Induktionskochfeld/ Kochfeldabzüge

HHSL7845MB **Seite 122**

ISOLA steht für eine neue Designvision, in der Licht, Architektur und Technologie miteinander verschmelzen. Die Kollektion macht Kochfelder und Dunstabzugshauben zu selbstbewussten Gestaltungselementen und schafft Küchenräume, in denen Ästhetik und Funktion eine perfekte Einheit bilden.



Induktionskochfelder

SISL7964 **Seite 129**



Induktionskochfelder

SISL7955MB **Seite 128**


SMEG



VICTORIA

Mit einem Hauch Nostalgie trägt die Victoria-Serie Wärme und Vertrautheit in die moderne Küche: Der charakteristische Retro-Look im Stil der 50er Jahre verbindet stilvolle Gestaltung mit modernster Technik. Elegante Griffe und die unverkennbare Handschrift italienischer Handwerkskunst machen jedes Victoria-Gerät einzigartig.

VICTORIA
DESIGNLINIE AUF EINEN BLICK



Dampfbackofen 60 cm
PYRO STEAM

SOP6902S2PN **Seite 107**
SOP6902S2PP **Seite 107**



Backofen 60 cm
PYRO

SOP6900TN **Seite 108**
SOP6900TP **Seite 108**



Mikrowellenbackofen 45 cm

SO4902M1N **Seite 109**
SO4902M1P **Seite 109**

Nostalgie außen, Fortschritt innen: Victoria-Geräte stehen für einfache Handhabung und langlebige Materialien. Solide Verarbeitung und liebevolle Details schaffen Momente, die nach Zuhause schmecken.



Backofen 60 cm
MULTIFUNKTION

SF6905NF	**Seite 110**
SF6905PF	**Seite 110**



Wärmeschublade

CPR915N	**Seite 111**
CPR915P	**Seite 111**



Induktionskochfeld

SI964NM	**Seite 107**
SI964PM	**Seite 107**

VICTORIA
DESIGNLINIE AUF EINEN BLICK







Kochzentrum

TR4110IBL2	**Seite 166**
TR4110IP2	**Seite 166**
TR93IBL2	**Seite 167**
TR93IP2	**Seite 167**
TR90GMBLD	**Seite 168**
TR90IMBL	**Seite 169**
TR90IMP	**Seite 169**

Dunstabzugshaube

KT110BLE	**Seite 185**
KT110PE	**Seite 185**
KT90BLE	**Seite 186**
KT90PE	**Seite 186**

Stand-Kühlgerät

FQ960BL6	**Seite 185**
FQ960P6	**Seite 185**


SMEG





LINEA

Die Designlinie Linea von SMEG feiert die grundlegenden Elemente des Designs: klare Linien, harmonische Proportionen und hochwertige Materialien, die jeden Raum aufwerten. So setzt Linea subtile und dennoch unverkennbare Akzente. Die ausgewogene Balance zwischen Ergonomie und minimalistisches Design sorgt für ein Gefühl von Leichtigkeit und Großzügigkeit im Raum. Für alle, die Understatement schätzen, aber bei Qualität und Stil keine Kompromisse eingehen möchten.

LINEA
DESIGNLINIE
AUF EINEN BLICK



Backofen 60 cm
OMNICHEF

SO6106WAPG **Seite 90**
SO6106WAPB3 **Seite 90**



Backofen 45 cm
OMNICHEF

SO4106WAPG **Seite 91**
SO4106WAPB3 **Seite 91**



Dampfbackofen 60 cm
STEAM100 PRO

SO6104S4PG **Seite 92**
SO6104S4PB3 **Seite 92**

Die Linea-Designlinie setzt auf Neptune Grey – eine edle Oberflächenfarbe, die Modernität und Eleganz verbindet. Mit gebürstetem Edelstahl akzentuiert, entstehen Geräte von subtiler, formaler Schönheit.



Dampfbackofen 45 cm
STEAM100 PRO

SO4104S4PG	**Seite 93**
SO4104S4PB3	**Seite 93**



Dampfbackofen 60 cm
PYRO STEAM

SOP6104S2PG	**Seite 94**
SOP6104S2PB3	**Seite 94**



Mikrowellenbackofen 45 cm
SPEEDWAVE

SO4104M2PG	**Seite 95**
SO4104M2PB3	**Seite 95**

LINEA
DESIGNLINIE
AUF EINEN BLICK



Mikrowellenbackofen 60 cm
SPEEDWAVE XL

SO6102M2GF **Seite 96**
SO6102M2B3 **Seite 96**



Backofen 60 cm
PYRO

SOP6102TG **Seite 97**
SOP6102TB3 **Seite 97**



Backofen 60 cm
MULTIFUNKTION

SO6102TGF **Seite 98**
SO6102TB3 **Seite 98**



Backofen 75 cm
MULTIFUNKTION

SO5100TB3 **Seite 99**



Mikrowelle/Grill 38 cm

FMI120G **Seite 100**
FMI120B3 **Seite 100**



Wärmeschublade

CPRT115G **Seite 101**
CPR115B3 **Seite 101**

LINEA
DESIGNLINIE
AUF EINEN BLICK



Vakuumier-Schublade Sous-Vide

CPV115G	**Seite 102**
CPV115B3	**Seite 102**



Einbau-Kaffeevollautomat

CMS4104G	**Seite 118**
CMS4104B3	**Seite 118**



Induktionskochfeld

SIA1963DG	**Seite 134**
SIA1963D	**Seite 134**
SIM1964DG	**Seite 135**
SIM1864DG	**Seite 136**
SIM1844DG	**Seite 137**
SIM1644DG	**Seite 138**







CLASSICI

In Zusammenarbeit mit dem renommierten italienischen Star-architekten Guido Canali entwickelte SMEG die Designlinie Classici – eine Hommage an reduzierte Klar-heit. Edel-stahl präsentiert sich hier in seiner reinsten Form: kompakt, minimalistisch und von beste-chender Präzision. Die markanten Knebel und ergonomischen Griffe zitieren klassische Stilelemente des Industrial Design.

CLASSICI
DESIGNLINIE AUF EINEN BLICK



Backofen 90 cm
PYRO

SFP9302TN **Seite 103**



Backofen 60 cm
OMNICHEF

SO6303APN **Seite 104**



Dampfbackofen 60 cm
PYRO STEAM

SOP6302S2PN **Seite 105**

Architektur für die Küche: Die Classici-Geräte stehen für klare Formen, minimalistisch und zeitlos. In Italien gefertigt, bieten sie Leistung der Spitzenklasse in exklusivem Design. Ihre einzigartigen Knebel und Griffe zitieren typische Stilelemente des klassischen Industrial Designs.



Mikrowellenbackofen 60 cm SPEEDWAVE XL

SO6302M2N **Seite 106**



Induktionskochfeld

SI364BM **Seite 143**



Glaskeramikkochfeld

SE364ETBM **Seite 157**

CLASSICI
DESIGNLINIE AUF EINEN BLICK



Gas-Kochfeld

SDR70XG5 **Seite 126**
SDR60XG3 **Seite 127**



Standherd

C9IMX2 **Seite 173**
C9GMXD2 **Seite 174**
C6IMXM2 **Seite 175**
C6GMXD2 **Seite 176**

SCD90IMX9-1 **Seite 177**
SCD91CMX9 **Seite 178**
SCD60EMX9 **Seite 179**



Dunstabzugshaube

KD90HXE **Seite 184**


smeg


SMEG
SMEG



CORTINA

Mit liebevollen Details, weichen Linien und einem Hauch italienischer Nostalgie bringt Cortina das authentische Landhausgefühl in moderne Küchen. Inspiriert von der jahrhundertealten Tradition der Schmiedekunst, zelebriert sie den zeitlosen Charme von Stahl in Haushaltsgeräten und verbindet ihn mit moderner Technik. Die sorgfältige Materialauswahl und die polierten Oberflächen schaffen eine edle und anspruchsvolle Ästhetik, während die Farbauswahl den eleganten Stil unterstreicht.

CORTINA
DESIGNLINIE
AUF EINEN BLICK



Backofen 60 cm
PYRO

SFP67C1TPOF	**Seite 112**
SFP67C1TAOF	**Seite 112**



Backofen 60 cm
Umluft

SF67C1PO	**Seite 113**
SF67C1AO	**Seite 113**



Mikrowelle/Grill 38 cm

MP722PO	**Seite 114**
MP722AO	**Seite 114**

Die harmonische Ausgewogenheit zeitgemäßer Technik und die sorgfältige Kombination hochwertiger Materialien prägen die Ästhetik von Cortina. Die Inspiration dafür stammt von traditionellen Handwerksmeistern, die mit altem Wissen herausragende Kreationen schmieden. So erwecken diese Hausgeräte den Charme vergangener Tage in der Küche von heute.



Kompakt-Kaffeevoll-automat 45 cm

CMS8451P **Seite 119**
CMS8451A **Seite 119**



Induktionskochfeld

SI764POM **Seite 145**
SI764AOM **Seite 145**

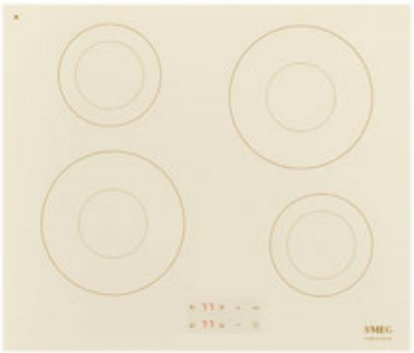

Induktionskochfeld

SI2641DP **Seite 146**

CORTINA
DESIGNLINIE AUF EINEN BLICK



Glaskeramikkochfeld

P875PO	**Seite 158**
P875AO	**Seite 158**
P864PO	**Seite 159**
P864AO	**Seite 159**



Dunstabzugshaube

KCI19POE	**Seite 187**
KCI19AOE	**Seite 187**
KC19POE	**Seite 188**
KC19AOE	**Seite 188**
KC16POE	**Seite 189**
KC16AOE	**Seite 189**



Stand-Kühlgerät 4-türig

FQ60CPO6	**Seite 237**
FQ60CAO6	**Seite 237**





Stand-Kühlgerät 2-türig

FA8005RPO6	**Seite 241**
FA8005LPO6	**Seite 242**
FA8005RAO6	**Seite 241**
FA8005LAO6	**Seite 242**

Armatur/Hebelmischer

MIR6O-2	**Seite 272**
MIR6CR-2	**Seite 273**


smeg
smeg



PORTOFINO

Inspiriert vom malerischen ligurischen Hafen Portofino, kombiniert diese Designlinie die leuchtenden Farben Italiens mit professioneller Küchenkunst. Oliv-, Orange-, Gelb- und Rottöne – ein lebendiger Kontrast zum tiefblauen Mittelmeer – verleihen jeder Küche die Helligkeit und Leichtigkeit des italienischen Sommers. Die harmonische Verbindung mediterraner Farbtöne mit elegantem Edelstahl schafft ein charismatisches Ambiente voller Lebensfreude. Magnifico!

PORTOFINO

DESIGNLINIE
AUF EINEN BLICK



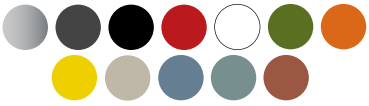

Kochzentrum

CPF9IPX	**Seite 171**
CPF9IPAN	**Seite 171**
CPF9IPBL	**Seite 171**
CPF9IPR	**Seite 171**
CPF9IPWH	**Seite 171**
CPF9IPOG	**Seite 171**
CPF9IPOR	**Seite 171**
CPF9IPYW	**Seite 171**
CPF90I1PX2	**Seite 170**
CPF90I1PAN2	**Seite 170**
CPF90I1PBL2	**Seite 170**
CPF90I1PWH2	**Seite 170**
CPF90I1PML2	**Seite 170**
CPF90I1PSB2	**Seite 170**
CPF90I1PEG2	**Seite 170**
CPF90I1PAC2	**Seite 170**



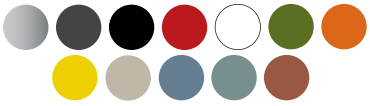

Dunstabzugshaube

KPF12X	**Seite 190**
KPF9X	**Seite 192**
KPF9AN	**Seite 192**
KPF9BL	**Seite 192**
KPF9RD	**Seite 192**
KPF9WH	**Seite 192**
KPF9OG	**Seite 192**
KPF9OR	**Seite 192**
KPF9YW	**Seite 192**
KCU94X	**Seite 191**
KCU94AN	**Seite 191**
KCU94BL	**Seite 191**
KCU94WH	**Seite 191**
KCU94MLM	**Seite 191**
KCU94SBM	**Seite 191**
KCU94EGM	**Seite 191**
KCU94ACM	**Seite 191**







50’s STYLE

Die 50’s-Style-Linie verbindet modernste Technologie mit ikonischem Retro-Design aus den 50er Jahren: Runde Formen, Chromdetails und leuchtende Farben. Das Flaggschiff ist der legendäre FAB28-Kühlschrank: eine Stil-ikone mit bombierter Front, die nicht nur ein einfaches Hausgerät ist, sondern ein echtes Designhighlight. Die Kleingeräte vereinen sanfte Rundungen mit neuesten Features und höchstem Bedienkomfort – stylische Must-haves für jeden Designliebhaber.

50's STYLE
DESIGNLINIE
AUF EINEN BLICK







Stand-Kühlgerät 80 cm
2-türig

FAB50RBL5	**Seite 216**
FAB50LBL5	**Seite 217**
FAB50RCR5	**Seite 216**
FAB50LCR5	**Seite 217**
FAB50RCRB5	**Seite 216**
FAB50RPG5	**Seite 216**
FAB50RRD5	**Seite 216**

Stand-Kühlgerät 70 cm
2-türig

FAB38RBL6	**Seite 218**
FAB38LBL6	**Seite 219**
FAB38RCR6	**Seite 218**
FAB38LCR6	**Seite 219**
FAB38RPB6	**Seite 218**
FAB38RPG6	**Seite 218**
FAB38RRD6	**Seite 218**
FAB38RWH6	**Seite 218**

Stand-Kühlgerät 60 cm
2-türig

FAB32RBL6	**Seite 220**
FAB32LBL6	**Seite 222**
FAB32RCR6	**Seite 220**
FAB32LCR6	**Seite 222**
FAB32ROR6	**Seite 220**
FAB32LOR6	**Seite 222**
FAB32RPB6	**Seite 220**
FAB32LPB6	**Seite 222**
FAB32RPG6	**Seite 220**
FAB32LPG6	**Seite 222**
FAB32RPK6	**Seite 220**
FAB32LPK6	**Seite 222**
FAB32RRD6	**Seite 220**
FAB32LRD6	**Seite 222**
FAB32RSV6	**Seite 220**
FAB32LSV6	**Seite 222**
FAB32RWH6	**Seite 220**
FAB32LWH6	**Seite 222**
FAB32RBE6	**Seite 220**
FAB32RLI6	**Seite 220**

Statement und Stauraum: 50's-Style-Kühlschränke setzen Akzente mit bombierter Front und sanften Rundungen. Von FAB28 bis XXL-Format bieten sie starke Kühlleistung, smarte Organisation und eine Farbwelt, die Räume zum Leuchten bringt.





Stand-Kühlgerät 60 cm 2-türig

FAB32RMLM6	**Seite 221**
FAB32RWHM6	**Seite 221**
FAB32REGM6	**Seite 221**
FAB32RACM6	**Seite 221**
FAB32RBLM6	**Seite 221**
FAB32RSBM6	**Seite 221**





Stand-Kühlgerät 60 cm 2-türig

FAB30RBL6	**Seite 223**
FAB30LBL6	**Seite 224**
FAB30RCR6	**Seite 223**
FAB30LCR6	**Seite 224**
FAB30ROR6	**Seite 223**
FAB30LOR6	**Seite 224**
FAB30RPB6	**Seite 223**
FAB30LPB6	**Seite 224**
FAB30RPG6	**Seite 223**
FAB30LPG6	**Seite 224**
FAB30RPK6	**Seite 223**
FAB30LPK6	**Seite 224**
FAB30RRD6	**Seite 223**
FAB30LRD6	**Seite 224**
FAB30RSV6	**Seite 223**
FAB30LSV6	**Seite 224**
FAB30RWH6	**Seite 223**
FAB30LWH6	**Seite 224**
FAB30RBE6	**Seite 223**
FAB30RLI6	**Seite 223**





Stand-Kühlgerät 60 cm 1-türig

FAB28RDBB6	**Seite 225**
FAB28RDIT6	**Seite 225**
FAB28RDUJ6	**Seite 225**
FAB28RDMC6	**Seite 225**

50's STYLE
DESIGNLINIE
AUF EINEN BLICK





Stand-Kühlgerät 60 cm
1-türig

FAB28RBL6	**Seite 226**
FAB28LBL6	**Seite 228**
FAB28RCR6	**Seite 226**
FAB28LCR6	**Seite 228**
FAB28ROR6	**Seite 226**
FAB28LOR6	**Seite 228**
FAB28RPB6	**Seite 226**
FAB28LPB6	**Seite 228**
FAB28RPG6	**Seite 226**
FAB28LPG6	**Seite 228**
FAB28RPK6	**Seite 226**
FAB28LPK6	**Seite 228**
FAB28RRD6	**Seite 226**
FAB28LRD6	**Seite 228**
FAB28RSV6	**Seite 226**
FAB28LSV6	**Seite 228**
FAB28RWH6	**Seite 226**
FAB28LWH6	**Seite 228**
FAB28RYW6	**Seite 226**
FAB28LYW6	**Seite 228**
FAB28RBE6	**Seite 226**
FAB28RLI6	**Seite 228**





Stand-Kühlgerät 60 cm
1-türig

FAB28RMLM6	**Seite 227**
FAB28RWHM6	**Seite 227**
FAB28REGM6	**Seite 227**
FAB28RACM6	**Seite 227**
FAB28RBLM6	**Seite 227**
FAB28RSBM6	**Seite 227**





Stand-Kühlgerät 54 cm
1-türig

FAB10RBL6	**Seite 229**
FAB10LBL6	**Seite 230**
FAB10RCR6	**Seite 229**
FAB10LCR6	**Seite 230**
FAB10ROR6	**Seite 229**
FAB10LOR6	**Seite 230**
FAB10RPB6	**Seite 229**
FAB10RPG6	**Seite 229**
FAB10RRD6	**Seite 229**
FAB10LRD6	**Seite 230**
FAB10RWH6	**Seite 229**
FAB10LWH6	**Seite 230**





Happy Homebar 54 cm
1-türig

FAB10HRBL6	**Seite 199**
FAB10HLBL6	**Seite 200**
FAB10HRCR6	**Seite 199**
FAB10HLCR6	**Seite 200**
FAB10HRPB6	**Seite 199**
FAB10HRPG6	**Seite 199**
FAB10HRRD6	**Seite 199**
FAB10HLRD6	**Seite 200**
FAB10HRWH6	**Seite 199**
FAB10HLWH6	**Seite 200**
FAB10HRDIT6	**Seite 199**





Minibar 40 cm
1-türig

FAB5RBL6	**Seite 201**
FAB5LBL6	**Seite 202**
FAB5RCR6	**Seite 201**
FAB5LCR6	**Seite 202**
FAB5ROR6	**Seite 201**
FAB5RPB6	**Seite 201**
FAB5RPG6	**Seite 201**
FAB5RPK6	**Seite 201**
FAB5RRD6	**Seite 201**

50’s STYLE
DESIGNLINIE AUF EINEN BLICK



Dunstabzugshaube

KFAB84BL	**Seite 193**
KFAB84CR	**Seite 193**



Unterbau-/Einbau-Geschirrspüler

STFABBL3	**Seite 257**
STFABCR3	**Seite 257**



Stand-Geschirrspüler

LVFABBL3	**Seite 260**
LVFABCR3	**Seite 260**





Wasserfilter-Einhand-hebelmischer

MAF50BL	**Seite 270**
MAF50CR	**Seite 270**

Einhandhebelmischer

MDF50BL	**Seite 271**
MDF50CR	**Seite 271**
MDF50MLM	**Seite 271**
MDF50SBM	**Seite 271**
MDF50EGM	**Seite 271**
MDF50ACM	**Seite 271**

50's STYLE
DESIGNLINIE
AUF EINEN BLICK





2-Schlitz-Toaster Kompakt

TSF01BLEU	**Seite 276**
TSF01CREU	**Seite 276**
TSF01RDEU	**Seite 276**
TSF01PBEU	**Seite 276**
TSF01PGEU	**Seite 276**
TSF01PKEU	**Seite 276**
TSF01WHEU	**Seite 276**
TSF01SSEU	**Seite 276**
TSF01WHMEU	**Seite 276**
TSF01BLMEU	**Seite 276**
TSF01CHMEU	**Seite 276**
TSF01EGMEU	**Seite 276**
TSF01SBMEU	**Seite 276**





2-Schlitz-Toaster Lang

TSF02BLEU	**Seite 277**
TSF02CREU	**Seite 277**
TSF02RDEU	**Seite 277**
TSF02PBEU	**Seite 277**
TSF02PGEU	**Seite 277**
TSF02PKEU	**Seite 277**
TSF02WHEU	**Seite 277**
TSF02SSEU	**Seite 277**





4-Schlitz-Toaster

TSF03BLEU	**Seite 278**
TSF03CREU	**Seite 278**
TSF03RDEU	**Seite 278**
TSF03PBEU	**Seite 278**
TSF03PGEU	**Seite 278**
TSF03PKEU	**Seite 278**
TSF03WHEU	**Seite 278**
TSF03SSEU	**Seite 278**





Wasserkocher

KLF03BLEU	**Seite 279**
KLF03CREU	**Seite 279**
KLF03RDEU	**Seite 279**
KLF03PBEU	**Seite 279**
KLF03PGEU	**Seite 279**
KLF03PKEU	**Seite 279**
KLF03WHEU	**Seite 279**
KLF03SSEU	**Seite 279**
KLF03WHMEU	**Seite 279**
KLF03BLMEU	**Seite 279**
KLF03CHMEU	**Seite 279**
KLF03EGMEU	**Seite 279**
KLF03SBMEU	**Seite 279**





Wasserkocher, variable Temperatursteuerung

KLF04BLEU	**Seite 280**
KLF04CREU	**Seite 280**
KLF04RDEU	**Seite 280**
KLF04PBEU	**Seite 280**
KLF04PGEU	**Seite 280**
KLF04PKEU	**Seite 280**
KLF04WHEU	**Seite 280**
KLF04SSEU	**Seite 280**





Mini-Wasserkocher

KLF05BLEU	**Seite 281**
KLF05CREU	**Seite 281**
KLF05RDEU	**Seite 281**
KLF05PBEU	**Seite 281**
KLF05PGEU	**Seite 281**
KLF05PKEU	**Seite 281**
KLF05WHEU	**Seite 281**

50's STYLE
DESIGNLINIE
AUF EINEN BLICK





Zitruspresse

CJF11BLEU **Seite 282**
CJF11CREU **Seite 282**
CJF11RDEU **Seite 282**
CJF11PBEU **Seite 282**
CJF11PGEU **Seite 282**
CJF11PKEU **Seite 282**
CJF11WHEU **Seite 282**





Filter-Kaffeemaschine

DCF02BLEU **Seite 283**
DCF02CREU **Seite 283**
DCF02RDEU **Seite 283**
DCF02PBEU **Seite 283**
DCF02PGEU **Seite 283**
DCF02WHEU **Seite 283**
DCF02SSEU **Seite 283**
DCF02PKEU **Seite 283**
DCF02BLMEU **Seite 283**
DCF02SBMEU **Seite 283**





Espresso-Kaffeemaschine

ECF02BLEU **Seite 284**
ECF02CREU **Seite 284**
ECF02RDEU **Seite 284**
ECF02PBEU **Seite 284**
ECF02PGEU **Seite 284**
ECF02PKEU **Seite 284**
ECF02WHEU **Seite 284**





Kompakte Siebträger-maschine Premium

ECF03BLEU	**Seite 285**
ECF03CREU	**Seite 285**
ECF03RDEU	**Seite 285**
ECF03PBEU	**Seite 285**
ECF03PGEU	**Seite 285**
ECF03WHEU	**Seite 285**





Siebträgermaschine mit integrierter Kaffeemühle

EGF03BLEU	**Seite 286**
EGF03CREU	**Seite 286**
EGF03RDEU	**Seite 286**
EGF03PBEU	**Seite 286**
EGF03PGEU	**Seite 286**
EGF03WHEU	**Seite 286**
EGF03BLMEU	**Seite 286**





Milchaufschäumer

MFF11BLEU	**Seite 287**
MFF11CREU	**Seite 287**
MFF11RDEU	**Seite 287**
MFF11PBEU	**Seite 287**
MFF11PGEU	**Seite 287**
MFF11PKEU	**Seite 287**
MFF11WHEU	**Seite 287**

50's STYLE
DESIGNLINIE
AUF EINEN BLICK



Kompakter Milchaufschäumer

MFF02BLEU	**Seite 288**
MFF02CREU	**Seite 288**
MFF02RDEU	**Seite 288**
MFF02PBEU	**Seite 288**
MFF02PGEU	**Seite 288**
MFF02WHEU	**Seite 288**



Kaffeemühle

CGF03BLEU	**Seite 289**
CGF03CREU	**Seite 289**
CGF03RDEU	**Seite 289**
CGF03PBEU	**Seite 289**
CGF03PGEU	**Seite 289**
CGF03WHEU	**Seite 289**
CGF02SSEU	**Seite 289**



Küchenmaschine

SMF04BLEU	**Seite 290**
SMF04CREU	**Seite 290**
SMF04WHEU	**Seite 290**







Küchenmaschine Full-Color

SMF05BLEU	**Seite 291**
SMF05CREU	**Seite 291**
SMF05RDEU	**Seite 291**
SMF05PBEU	**Seite 291**
SMF05PGEU	**Seite 291**
SMF05PKEU	**Seite 291**
SMF05WHEU	**Seite 291**

Standmixer

BLF03BLEU	**Seite 292**
BLF03CREU	**Seite 292**
BLF03RDEU	**Seite 292**
BLF03PBEU	**Seite 292**
BLF03PGEU	**Seite 292**
BLF03PKEU	**Seite 292**
BLF03WHEU	**Seite 292**

Stabmixer inkl. Zubehör-Set

HBF03BLEU	**Seite 293**
HBF03CREU	**Seite 293**
HBF03RDEU	**Seite 293**
HBF03PBEU	**Seite 293**
HBF03WHEU	**Seite 293**

50's STYLE
DESIGNLINIE
AUF EINEN BLICK





Solo-Stabmixer
mit Geschenkverpackung

HBF11BLEU	**Seite 293**
HBF11CREU	**Seite 293**
HBF11RDEU	**Seite 293**
HBF11PBEU	**Seite 293**





Handmixer

HMF01BLEU	**Seite 294**
HMF01CREU	**Seite 294**
HMF01RDEU	**Seite 294**
HMF01PBEU	**Seite 294**
HMF01PGEU	**Seite 294**
HMF01PKEU	**Seite 294**
HMF01WHEU	**Seite 294**





Mini-Standmixer

PBF01BLEU	**Seite 295**
PBF01CREU	**Seite 295**
PBF01RDEU	**Seite 295**
PBF01PBEU	**Seite 295**
PBF01PGEU	**Seite 295**
PBF01PKEU	**Seite 295**
PBF01WHEU	**Seite 295**







Kombi-Tisch-Dampfbackofen

COF01BLEU **Seite 296**
COF01CREU **Seite 296**
COF01PBEU **Seite 296**
COF01PGEU **Seite 296**
COF01RDEU **Seite 296**
COF01WHEU **Seite 296**

Wasserkessel

WKF01BL **Seite 297**
WKF01CR **Seite 297**
WKF01RD **Seite 297**
WKF01PB **Seite 297**
WKF01PG **Seite 297**
WKF01WH **Seite 297**
WKF01PK **Seite 297**
WKF01SS **Seite 297**

Küchenwaage

KSF01BLWW **Seite 298**
KSF01CRWW **Seite 298**
KSF01RDWW **Seite 298**
KSF01PBWW **Seite 298**
KSF01PGWW **Seite 298**
KSF01WHWW **Seite 298**

50's STYLE
DESIGNLINIE
AUF EINEN BLICK





Messerblock

KBSF02BL	**Seite 299**
KBSF02CR	**Seite 299**
KBSF02PB	**Seite 299**
KBSF02WH	**Seite 299**

Water Bottle

WBF01BL	**Seite 300**
WBF01CR	**Seite 300**
WBF01RD	**Seite 300**
WBF01PB	**Seite 300**
WBF01PG	**Seite 300**
WBF01PK	**Seite 300**
WBF01WH	**Seite 300**
WBF02BL	**Seite 300**
WBF02CR	**Seite 300**
WBF02RD	**Seite 300**
WBF02WH	**Seite 300**


S M E G
S M E G

COLLEZIONE
DESIGNLINIE AUF EINEN BLICK



Collezione-Design
Kompakte Siebträger-maschine Mini Pro

EMC02EGMEU **Seite 301**
EMC02BLMEU **Seite 301**
EMC02WHMEU **Seite 301**



Collezione-Design
Kompakter Kaffeevoll-automat

BCC11BLMEU **Seite 302**
BCC11WHMEU **Seite 302**



Collezione-Design
Kompakter Kaffeevoll-automat mit Dampflanze

BCC12BLMEU **Seite 303**
BCC12WHMEU **Seite 303**
BCC12EGMEU **Seite 303**
BCC12SBMEU **Seite 303**

Das Collezione Design vereint zeitloses Design mit moderner Leichtigkeit. Feine Details und harmonische Farben setzen stilvolle Akzente im Alltag. Für Küchen, die Persönlichkeit zeigen.



Collezione-Design
Kompakter Kaffeevoll-automat Premium

BCC13BLMEU	**Seite 304**
BCC13EGMEU	**Seite 304**
BCC13WHMEU	**Seite 304**



Collezione-Design
Professional Standmixer

BLC02EGMEU	**Seite 305**
BLC02WHMEU	**Seite 305**
BLC02BLMEU	**Seite 305**



Collezione-Design
Tisch-Induktionskochfeld

PIC01BLMEU	**Seite 306**
PIC01WHMEU	**Seite 306**
PIC01EGMEU	**Seite 306**

COLLEZIONE
DESIGNLINIE AUF EINEN BLICK



Collezione-Design Mikrowelle mit Grill

MOC01BLMEU	**Seite 307**
MOC01WHMEU	**Seite 307**
MOC01EGMEU	**Seite 307**
MOC01SBMEU	**Seite 307**
MOC02BLMEU	**Seite 308**
MOC02WHMEU	**Seite 308**
MOC02EGMEU	**Seite 308**
MOC02SBMEU	**Seite 308**



Collezione-Design Küchenwaage

KSC01BLMWW	**Seite 309**
KSC01WHMWW	**Seite 309**
KSC01EGMWW	**Seite 309**
KSC01SBMWW	**Seite 309**



Collezione-Design Sodamaker

SKC01BLM	**Seite 310**
SKC01WHM	**Seite 310**
SKC01EGM	**Seite 310**
SKC01SBM	**Seite 310**



Cookware/Kochgeschirr

FPF2002CRM	**Seite 311**
FPF2002BLM	**Seite 311**
FPF2002EGM	**Seite 311**
FPF2402CRM	**Seite 312**
FPF2402BLM	**Seite 312**
FPF2402EGM	**Seite 312**
FPF2802CRM	**Seite 313**
FPF2802BLM	**Seite 313**
FPF2802EGM	**Seite 313**



Cookware/Kochgeschirr

CSF2412CRM	**Seite 314**
CSF2412BLM	**Seite 314**
CSF2412EGM	**Seite 314**
DPF2812CRM	**Seite 315**
DPF2812BLM	**Seite 315**
DPF2812EGM	**Seite 315**



Cookware/Kochgeschirr

WOF3002CRM	**Seite 316**
WOF3002BLM	**Seite 316**
WOF3002EGM	**Seite 316**
SPF2012CRM	**Seite 317**
SPF2012BLM	**Seite 317**
SPF2012EGM	**Seite 317**





GESTALTEN

STILSICHER ZU KULINARISCHEN MEISTERWERKEN

Mit dem richtigen Küchen-Ensemble

EINBAU-BACKÖFEN

Einbau-Geräte, die wirklich alle Genres beherrschen – von knusprigem Brot bis zur delikaten Pâtisserie. SMEG-Einbaubacköfen sind echte Allrounder: exakte Temperaturregelung, intelligente Luftzirkulation und – je nach Modell – Automatik- oder Mehrphasenprogramme für vollendete Resultate. Ergänzt durch Wärmeschubladen, die Gerichte auf Temperatur halten, und Kombi-Mikrowellen für maximale Flexibilität, bietet SMEG die komplette Klaviatur für kulinarische Schaffensprozesse. Und für jeden Küchenstil das passende Design: klassisch, modern oder retro.



SO6204APB

EAN: 8017709365639



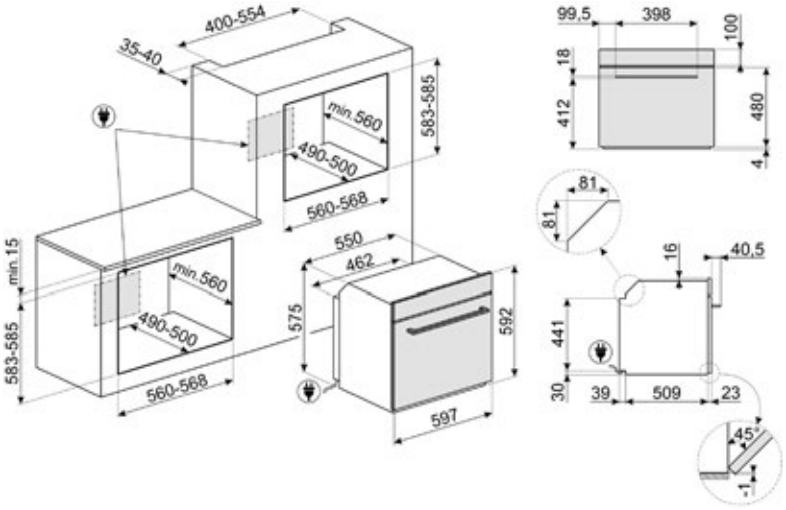

Farbe
Eclipse Schwarzglas (Glanz) –
Schraffur Dunkelgrau (Matt)

Hier technisches Datenblatt herunterladen

Einbaubackofen, 60 cm, **OMNICHEF**, **Multitech: STEAM100 PRO Kombi-Dampfgarer** mit **20–100 % Dampf + pulsierend**, **Kombi-Mikrowelle (Inverter)**, **VivoScreen TFT-Display04**, Touch-Control, **26 Garfunktionen**, **150 Autom.-Programme**, **Sous-Vide**, Pizza, Stone Cooking, BBQ, **Air-Fry**, Popcorn, Soft, Melt, **Multipoint-Kerntemperaturfühler**, **Multilevel-LED**, **automatisches Wasser-Füllsystem Fill & Hide**, Tastensperre, **Vapor Clean-Reinigungsfunktion**, Tank 2,0 l, Mikrowelle 900 W, Garraumvolumen: 68 l, Netzstecker: (F;E) Schuko, EEK: A+

4.349,00 €

SO6204S4PB

EAN: 8017709365691

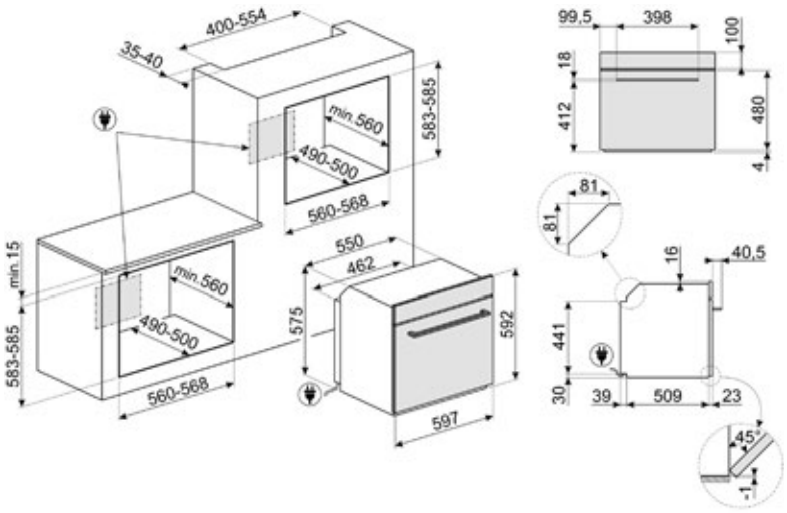



Farbe
Eclipse Schwarzglas (Glanz) – Schraffur Dunkelgrau (Matt)

Hier technisches Datenblatt herunterladen

Einbaubackofen, 60 cm, **STEAM100 PRO**, **Kombi-Dampfgarer 20–100 % Dampf + pulsierend, VivoScreen TFT-Display04**, Touch-Control, **20 Garfunktionen**, **150 Autom.-Programme**, **Sous-Vide**, Pizza, Stone Cooking, BBQ, **Air-Fry**, **Multipoint-Kerntemperaturfühler**, **automatisches Wasser-Füllsystem Fill & Hide**, Tastensperre, **Vapor Clean-Reinigungsfunktion**, Tank 2,0 l, Garraumvolumen: 68 l, EEK: A+, Netzstecker: (F;E) Schuko

3.099,00 €

SO6204M2PB

EAN: 8017709365653



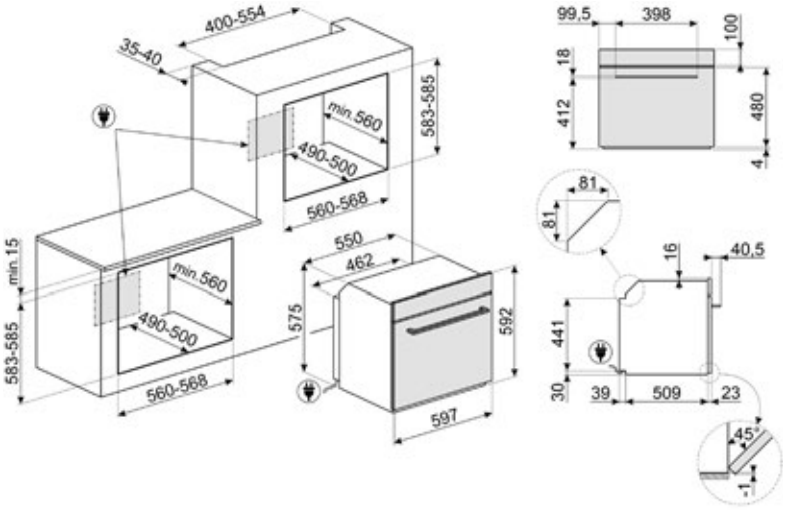

Farbe
Eclipse Schwarzglas (Glanz) –
Schraffur Dunkelgrau (Matt)

Hier technisches Datenblatt herunterladen

Einbaubackofen, 60 cm, **SPEEDWAVE XL**, **Kombi-Mikrowelle (Inverter)**, **Vivo-Screen max TFT-Display04**, Touch-Control, **20 Garfunktionen**, **150 Autom.-Programme**, Pizza, Stone Cooking, BBQ, **Air-Fry**, Popcorn, Soft, Melt, **Multipoint-Kerntemperaturfühler**, Tastensperre, **Vapor Clean-Reinigungsfunktion**, Mikrowelle: 900 W, Garraumvolumen: 68 l, Netzstecker: (F;E) Schuko

2.799,00 €

SOP6204S2PB

EAN: 8017709365776

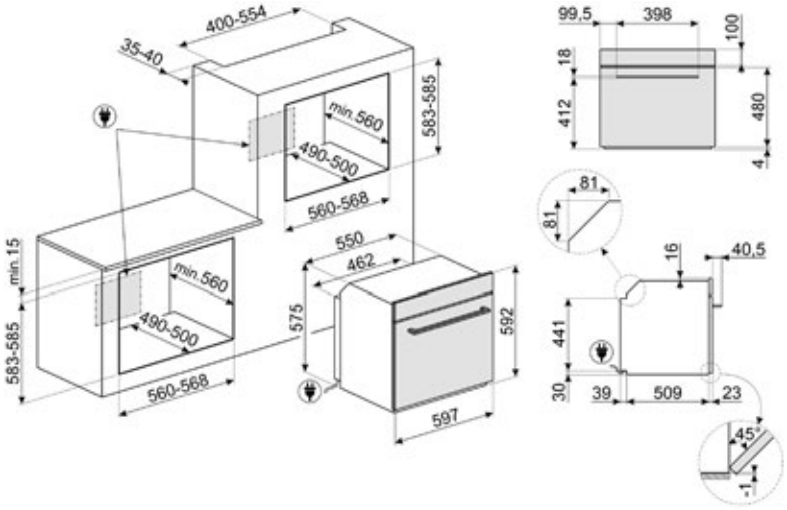



Farbe
Eclipse Schwarzglas (Glanz) – Schraffur Dunkelgrau (Matt)

Hier technisches Datenblatt herunterladen

Einbaubackofen, 60 cm, **PYRO STEAM**, **Dampfunterstützung 20–40 %**, **VivoScreen TFT-Display04**, **Touch-Control**, **19 Garfunktionen**, **150 Autom.-Programme**, Pizza, Stone Cooking, BBQ, **Air-Fry**, **Multipoint-Kerntemperaturfühler**, manuelles Wassser-Füllsystem, Tastensperre, **Pyrolyse-Reinigungsfunktion**, Tank 0,8 l, Garraumvolumen: 68 l, EEK: A+, Netzstecker: (F;E) Schuko

2.199,00 €

SO4204M2PB

EAN: 8017709365523



Farbe
Eclipse Schwarzglas (Glanz) –
Schraffur Dunkelgrau (Matt)

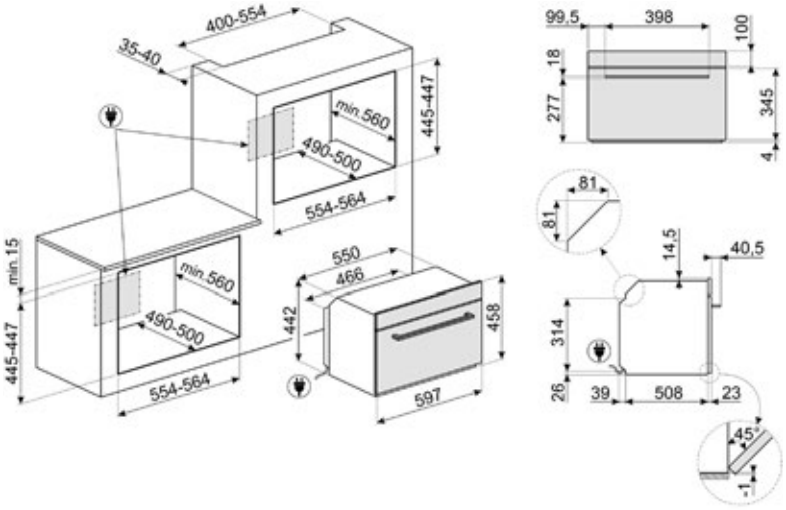

Hier technisches Datenblatt herunterladen

Kompakt-Mikrowellenbackofen, 45 cm, **SPEEDWAVE**, **Kombi-Mikrowelle** (Inverter), **VivoScreen TFT-Display04**, Touch-Control, **15 Garfunktionen**, **150 Autom.-Programme**, Pizza, Stone Cooking, BBQ, **Air-Fry**, **Multipoint-Kerntemperaturfühler**, Tastensperre, **Vapor Clean-Reinigungsfunktion**, Mikrowelle: 900 W, Garraumvolumen: 40 l, Netzstecker: (F;E) Schuko

2.749,00 €

SO4202M1B

EAN: 8017709364496

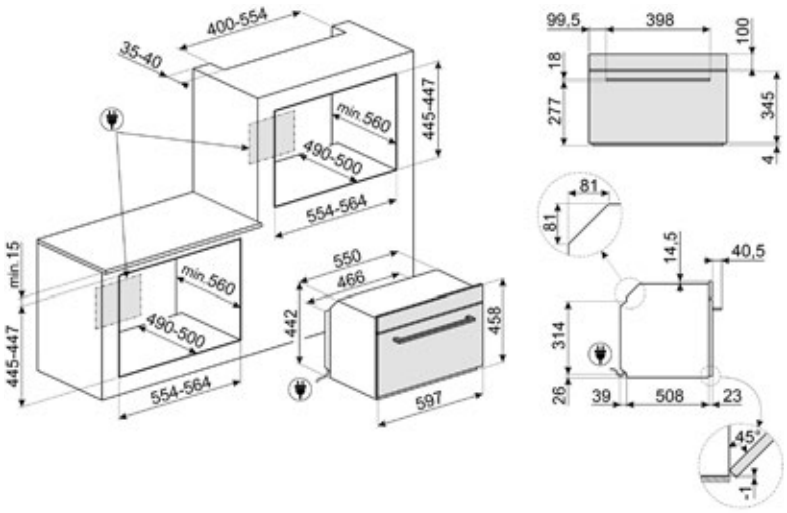



Farbe
Eclipse Schwarzglas (Glanz) – Schraffur Dunkelgrau (Matt)

Hier technisches Datenblatt herunterladen

Kompakt-Mikrowellenbackofen, 45 cm, Kombi-Mikrowelle, **EvoScreen LCD-Farbdisplay02**, Touch-Control, **11 Garfunktionen**, Pizza, Stone Cooking, BBQ, **Air-Fry**, Tastensperre, **Vapor Clean-Reinigungsfunktion**, Mikrowelle: 800 W, Garraumvolumen: 40 l, Netzstecker: (F;E) Schuko

1.999,00 €

SOP6201S2B

EAN: 8017709359706



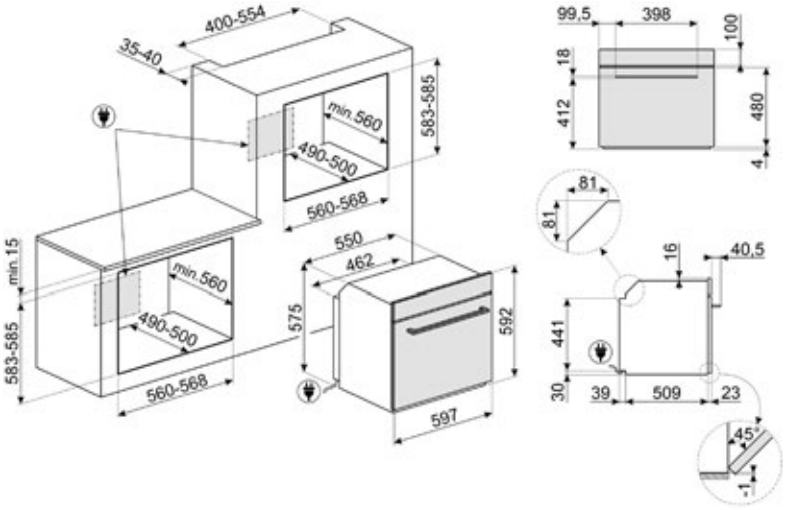

Farbe
Eclipse Schwarzglas (Glanz) –
Schraffur Dunkelgrau (Matt)

Hier technisches Datenblatt herunterladen

Einbaubackofen, 60 cm, **PYRO STEAM**, **Dampfunterstützung 20–40 %**, **CompactScreen LCD-Display01**, **2 Bedienknebel**, **11 Garfunktionen**, Umluft, Heißluft, **Turbo-Heißluft**, **Pizza**, manuelles Wasser-Füllsystem, Tastensperre, **Pyrolyse-Reinigungsfunktion**, Tank 0,8 l, Garraumvolumen: 68 l, EEK: A+, Netzstecker: (F;E) Schuko

1.549,00 €

SFP6201TB

EAN: 8017709359683

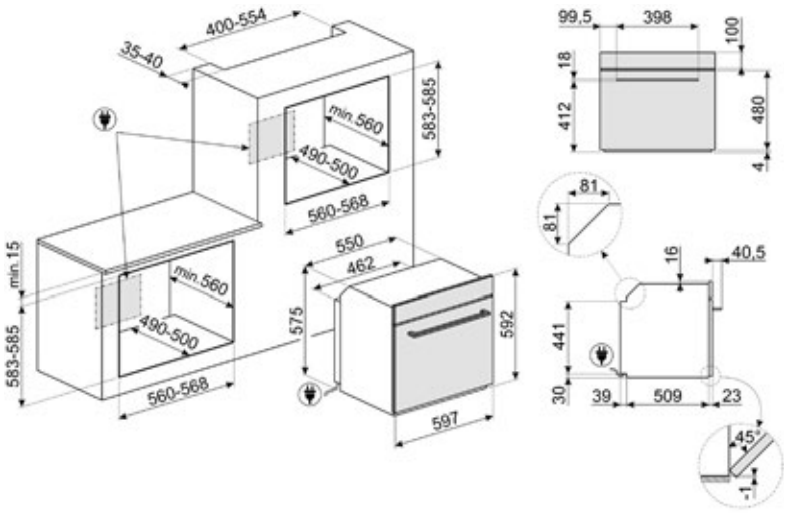



Farbe
Eclipse Schwarzglas (Glanz) –
Schraffur Dunkelgrau (Matt)

Hier technisches Datenblatt herunterladen

Einbaubackofen, 60 cm, **PYRO**, **CompactScreen LCD-Display01**, 2 Bedienknebel, **10 Garfunktionen**, Umluft, Heißluft, **Turbo-Heißluft**, Pizza, Tastensperre, **Pyrolyse-Reinigungs-funktion**, Garraumvolumen: 70 l, EEK: A+, Netzstecker: (F;E) Schuko

1.099,00 €

SF6201S1PZB

EAN: 8017709366278



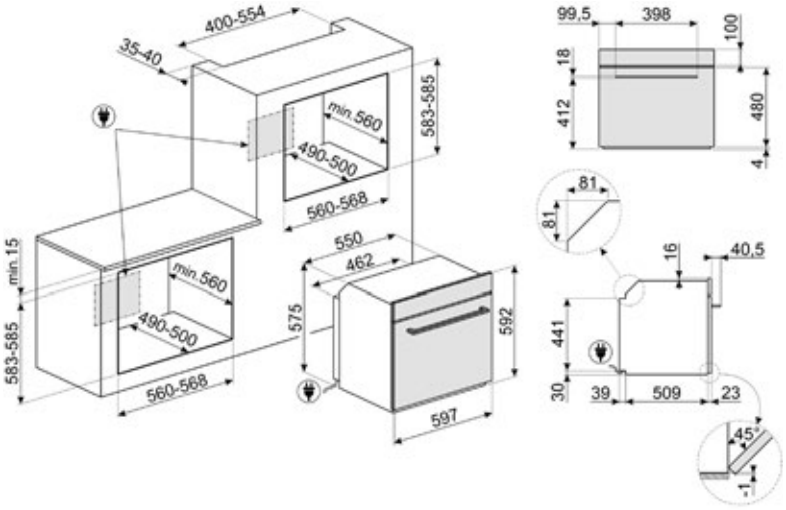

Farbe
Eclipse Schwarzglas (Glanz) –
Schraffur Dunkelgrau (Matt)

Hier technisches Datenblatt herunterladen

Einbaubackofen, 60 cm, **PIZZA & DIRECT STEAM**, **CompactScreen LCD-Display01**, 2 Bedienknebel, 10 Garfunktionen, Umluft, Heißluft, **Turbo-Heißluft**, **integrierter PIZZASTEIN** (rund ohne Griffe + Abdeckung), **Vapor Clean-Reinigungsfunktion**

1.079,00 €

SF6201TB

EAN: 8017709361884

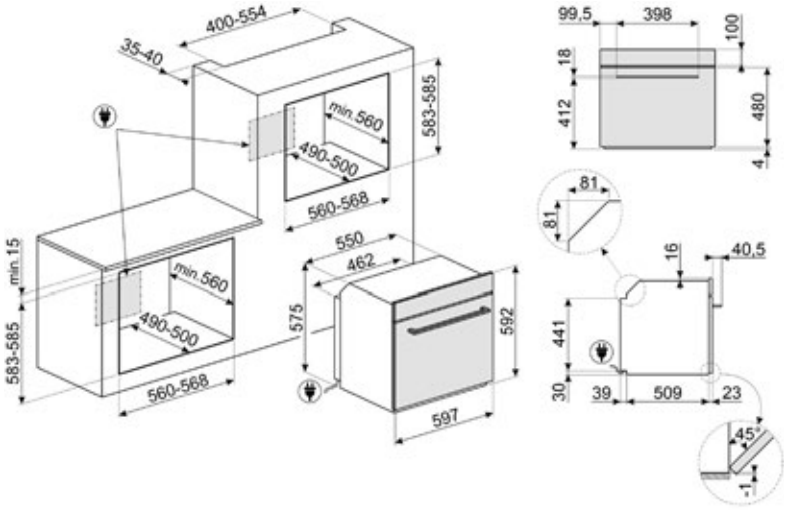



Farbe
Eclipse Schwarzglas (Glanz) – Schraffur Dunkelgrau (Matt)

Hier technisches Datenblatt herunterladen

Einbaubackofen, 60 cm, **MULTIFUNKTION**, **CompactScreen LCD-Display01**, 2 Bedienknebel, **10 Garfunktionen**, Umluft, Heißluft, **Turbo-Heißluft**, Pizza, Tastensperre, **Vapor Clean-Reinigungsfunktion**, Garraumvolumen: 70 l, EEK: A+, Netzstecker: (F;E) Schuko

979,00 €

FMI225BI

EAN: 8017709364595



Farbe
Eclipse Schwarzglas (Glanz)

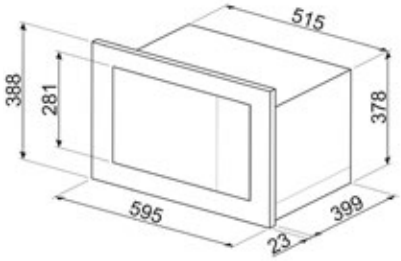

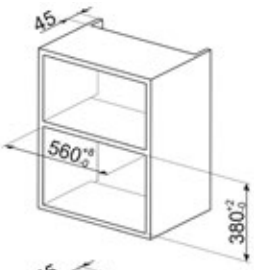

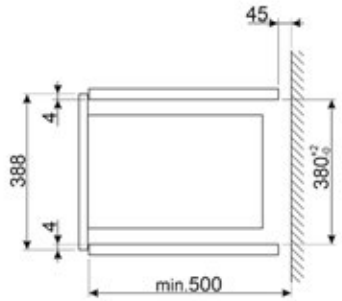

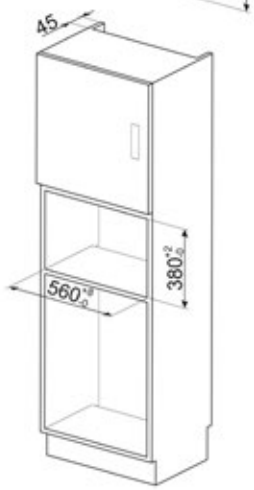

Hier technisches Datenblatt herunterladen

Kompakt-Mikrowelle + Grill, 38 cm, **LED-Display**, **Touch-Control**, Drehteller Ø 31,5 cm, erhöhter Rundrost, **8 Automatikprogramme**, **6 Garfunktionen**, Quick Start Funktion, Timer, Start/Endabschaltung mit akustischem Signal, Tastensperre, Tasten-Türöffnung, Mikrowelle: 900 W, Garraumvolumen: 25 l

549,00 €

CPR215B

EAN: 8017709362836



Farbe
Schwarzglas (Glanz)

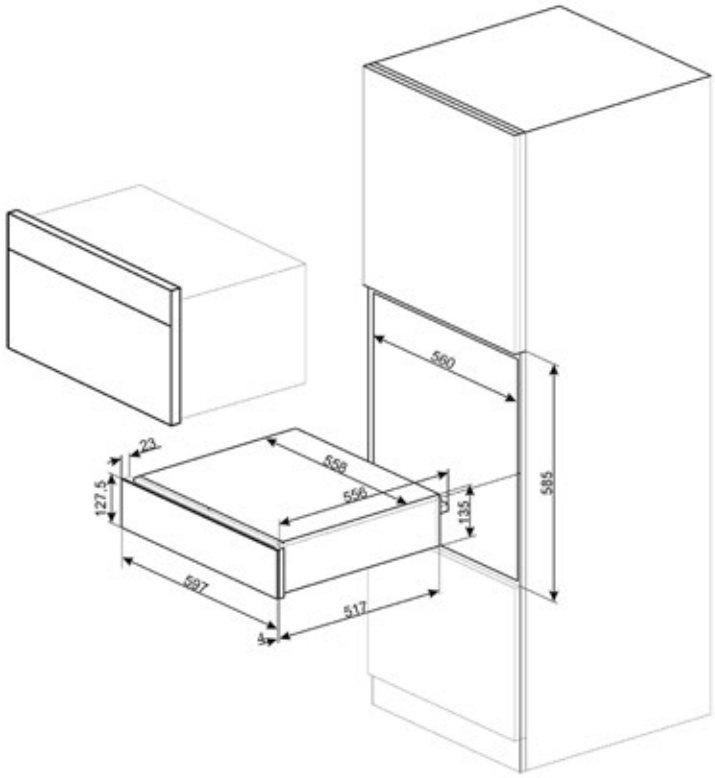

Hier technisches Datenblatt herunterladen

Wärmeschublade 60 cm, **H: 14 cm**, **Schublade auf Teleskop-Vollauszug, Push-Pull Öffnung** (grifflos), 1 Bedienknebel, **ventilierte Beheizung 30–80 °C**, **6 Programme:** Auftauen, Hefestufe, Tassenwärmer, Warmhalten, Tellerwärmer, Aufbereiten, Schubladenvolumen 21 l, **Netzstecker: (F;E) Schuko**

899,00 €

SO6106WAPB3

EAN: 8017709344702



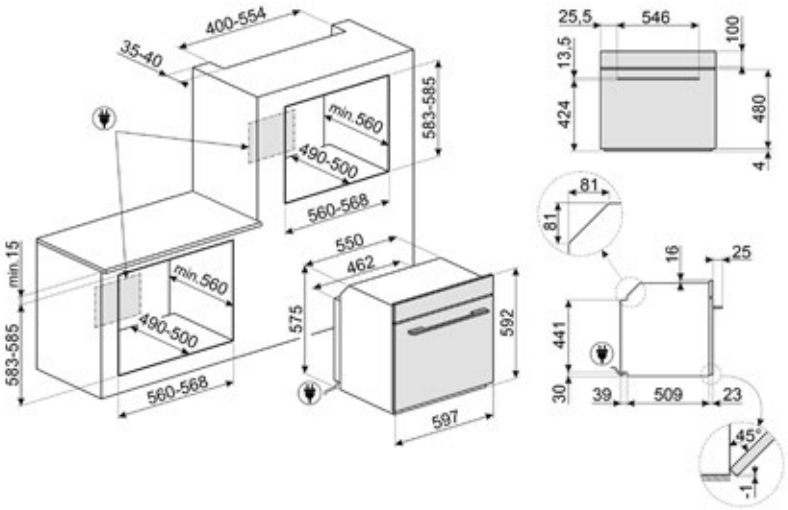

Farbe
Pure Black Glas

Hier technisches Datenblatt herunterladen

Einbaubackofen, 60 cm, **OMNICHEF** mit **Wi-Fi**, **Multitech: STEAM100 PRO Kombi-Dampfgarer** mit **20–100 % Dampf** + pulsierend, **Kombi-Mikrowelle 900 W** (Inverter), **VivoScreen max TFT-Display06**, **Touch Control**, **26 Garfunktionen**, **150 Automatikprogramme**, **Pizza**, **Sous-Vide**, Stone Cooking, BBQ, Air-Fry, Popcorn, Soft, Melt, **Multilevel-LED**, **Multipoint-Kerntemperaturfühler**, autom. Füllsystem **Fill&Hide**, 2,0-l-Tank,, **Vapor Clean**, Garraumvolumen: 68 l

5.249,00 €

SO6106WAPG
Neptune Grey
EAN: 8017709344696

SO4106WAPB3

EAN: 8017709344733

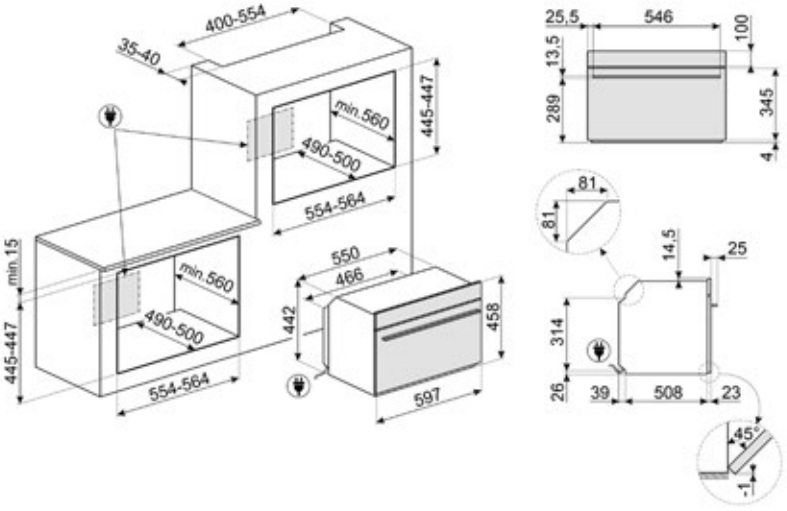



Farbe
Pure Black Glas

Hier technisches Datenblatt herunterladen

SO4106WAPG
Neptune Grey
EAN: 8017709344726

Kompakt-Einbaubackofen, 45 cm, **OMNICHEF** mit **Wi-Fi**, **Multitech: STEAM100 PRO Kombi-Dampfgarer** mit **20–100 % Dampf** + pulsierend, **Kombi-Mikrowelle 900 W** (Inverter), **VivoScreen max TFT-Display06**, **Touch Contro**l, **26 Garfunktionen**, **150 Automatikprogramme**, **Pizza**, **Sous-Vide**, Stone Cooking, BBQ, Air-Fry, Popcorn, Soft, Melt, **Spot-LED**, **Multipoint-Kerntemperaturfühler**, autom. Füllsystem **Fill&Hide**, 2,0-l-Tank,, **Vapor Clean**, Garraumvolumen: 40 l

4.999,00 €

SO6104S4PB3

EAN: 8017709344214



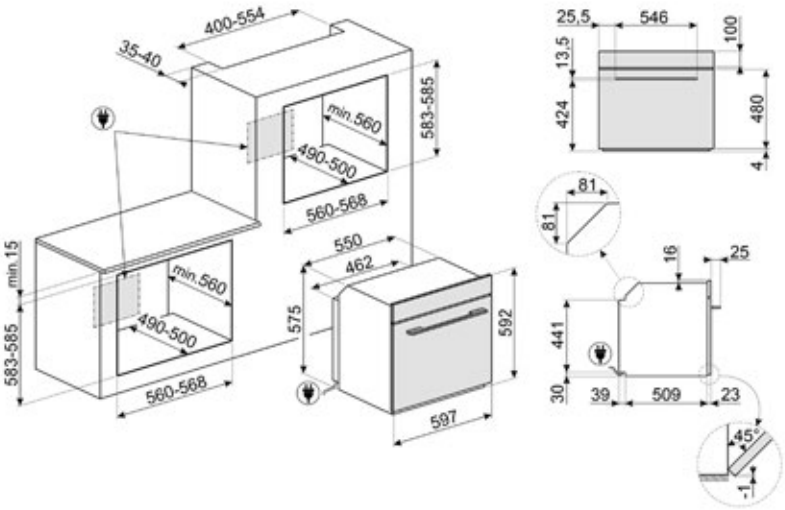

Farbe
Pure Black Glas

Hier technisches Datenblatt herunterladen

Dampfbackofen, 60 cm, **STEAM 100 PRO**, **Kombi-Dampfgarer mit 20–100 % Dampf** + pulsierend, **VivoScreen TFT-Display04**, **Touch-Control**, **20 Garfunktionen**, **150 Automatikprogramme**, **Pizza**, **Sous-Vide**, Pizza, Stone Cooking, BBQ, Air-Fry, **Multipoint-Kerntemperaturfühler**, autom. Füllsystem **Fill&Hide**, 2,0-l-Tank,, **Vapor Clean**, Garraumvolumen: 68 l, **EEK: A++**

2.899,00 €

SO6104S4PG
Neptune Grey
EAN: 8017709326807

SO4104S4PB3

EAN: 8017709344221

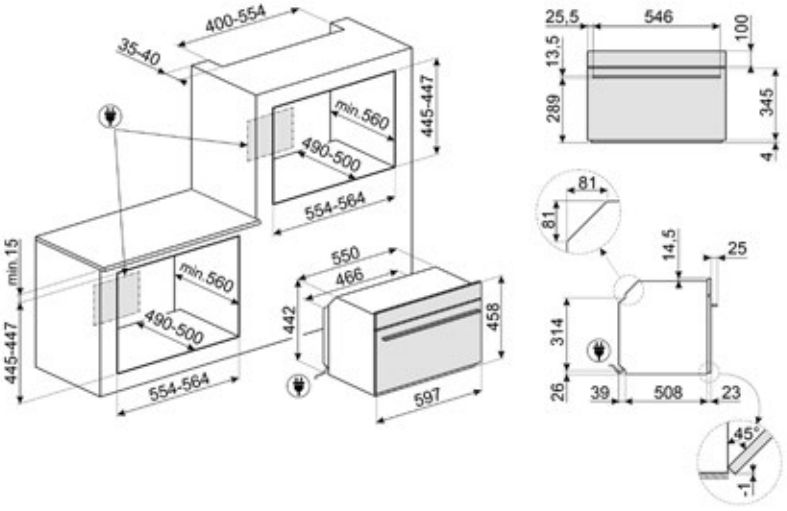



Farbe
Pure Black Glas

Hier technisches Datenblatt herunterladen

SO4104S4PG
Neptune Grey
EAN: 8017709325558

Kompakt-Dampfbackofen, 45 cm, **STEAM 100 PRO**, **Kombi-Dampfgarer mit 20–100 % Dampf** + pulsierend, **VivoScreen TFT-Display04**, **Touch Control**, **20 Garfunktionen**, **150 Automatikprogramme**, **Sous-Vide**, Pizza, Stone Cooking, BBQ, Air-Fry, **Multipoint-Kerntemperaturfühler**, autom. Füllsystem **Fill&Hide**, 2,0-l-Tank, **Vapor Clean**, Garraumvolumen: 41 l, **EEK: A++**

2.599,00 €

SOP6104S2PB3

EAN: 8017709344238



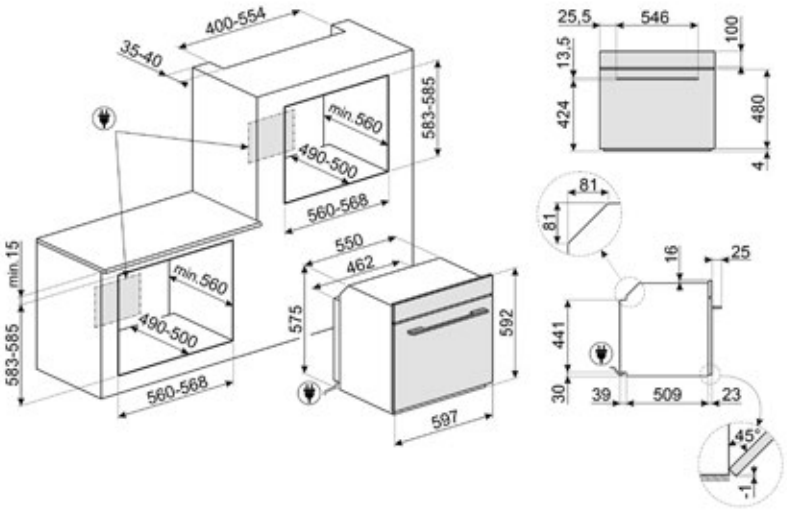

Farbe
Pure Black Glas

Hier technisches Datenblatt herunterladen

Einbaubackofen, 60 cm, **PYRO STEAM**, **Dampfunterstützung 20–40 %**, **Pyrolyse**, **VivoScreen TFT-Display04**, **Touch Control**, **19 Garfunktionen**, **150 Automatikprogramme**, Pizza, Stone Cooking, BBQ, Air-Fry, **Multipoint-Kerntemperaturfühler**, 0,8-l-Tank,, Garraumvolumen: 68 l, **EEK: A+**

2.399,00 €

SOP6104S2PG
Neptune Grey
EAN: 8017709326838

SO4104M2PB3

EAN: 8017709344245

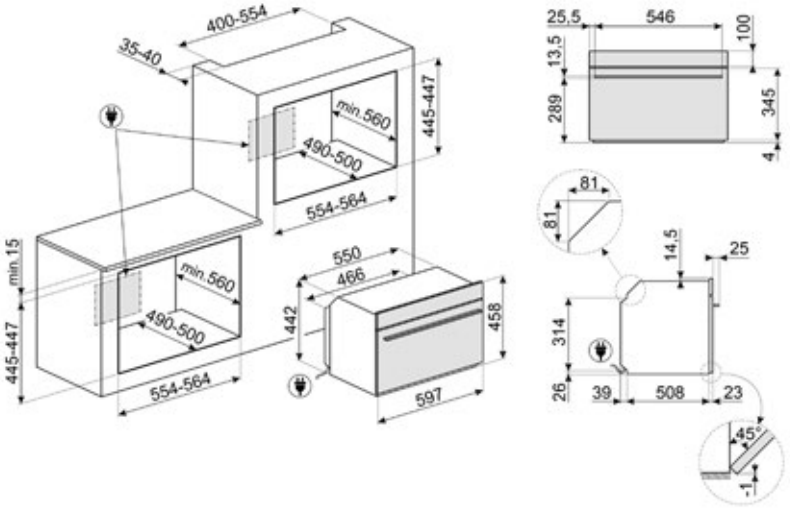



Farbe
Pure Black Glas

Hier technisches Datenblatt herunterladen

SO4104M2PG
Neptune Grey
EAN: 8017709326814

Kompakt-Mikrowellenbackofen, 45 cm, **SPEEDWAVE**, **Kombi-Mikrowelle 900** (Inverter), **VivoScreen TFT-Display04**, Touch Control, **15 Garfunktionen**, **150 Automatikprogramme**, Pizza, Stone Cooking, BBQ, Air-Fry, **Multipoint-Kerntemperaturfühler**, **Vapor Clean**, Garraumvolumen: 40 l

2.499,00 €

SO6102M2B3

EAN: 8017709327729



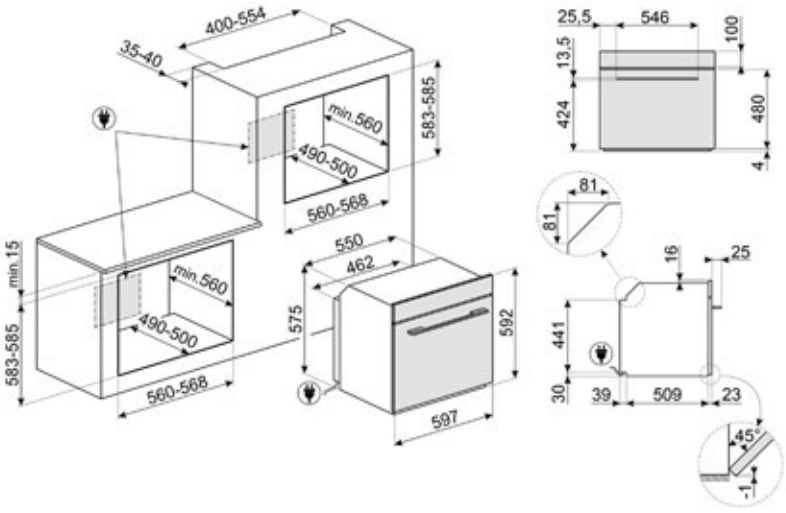

Farbe
Pure Black Glas

Hier technisches Datenblatt herunterladen

Einbaubackofen, 60 cm, **SPEEDWAVE XL**, **Kombi-Mikrowelle 900 W** (Inverter), **EvoScreen LCD-Farbdisplay02**, **Touch Control**, **11 Garfunktionen**, Pizza, Stone Cooking, BBQ, Air-Fry, Popcorn, Soft, Melt, **Vapor Clean**, Garraumvolumen: 68 l

1.999,00 €

SO6102M2GF
Neptune Grey
EAN: 8017709350840

SOP6102TB3

EAN: 8017709327699

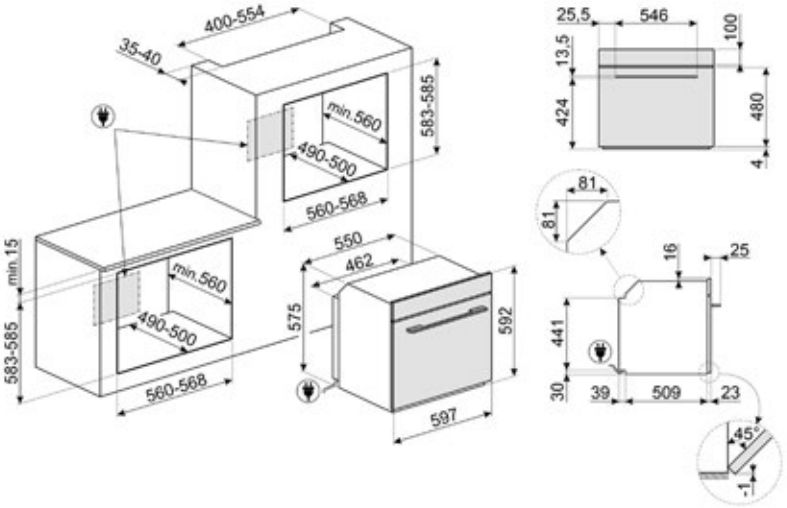



Farbe
Pure Black Glas

Hier technisches Datenblatt herunterladen

SOP6102TG
Neptune Grey
EAN: 8017709326883

Einbaubackofen, 60 cm, **PYRO**, **Pyrolyse**, **EvoScreen LCD-Farbdisplay02**, **Touch Control**, **10 Garfunktionen**, Pizza, Stone Cooking, BBQ, Air-Fry, Garraumvolumen: 68 l, **EEK A+**

1.399,00 €

SO6102TB3

EAN: 8017709327705



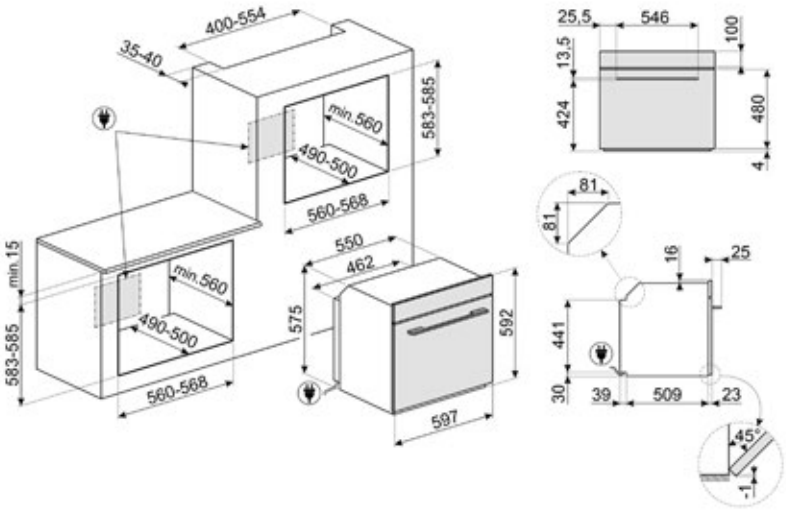

Farbe
Pure Black Glas

Hier technisches Datenblatt herunterladen

Einbaubackofen, 60 cm, **Multifunktion**, **EvoScreen LCD-Farbdisplay02**, **Touch Control**, **10 Garfunktionen**, Pizza, Stone Cooking, BBQ, Air-Fry, **Vapor Clean**, Garraumvolumen: 68 l, **EEK: A+**

SO6102TGF
Neptune Grey
EAN: 8017709350833

1.299,00 €

SO5100TB3

EAN: 8017709327125

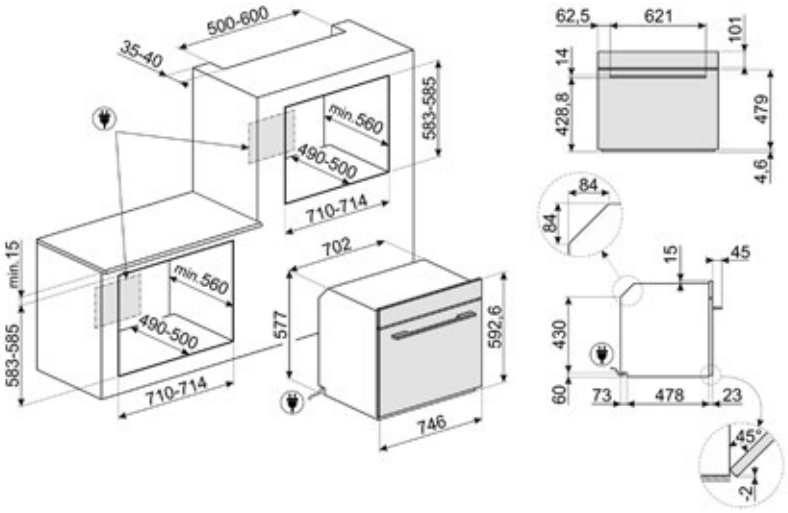



Farbe
Pure Black Glas

Hier technisches Datenblatt herunterladen

Einbaubackofen, 75 × 60 cm, **Multi-funktion**, **DigiScreen LED-Display00**, 2 Bedienknebel + Touch-Bedientasten, **8 Garfunktionen**, **Turboheißluft**, **Vapor Clean**, Garraumvolumen: 77 l, **EEK: A+**

2.299,00 €

FMI120B3

EAN: 8017709325435



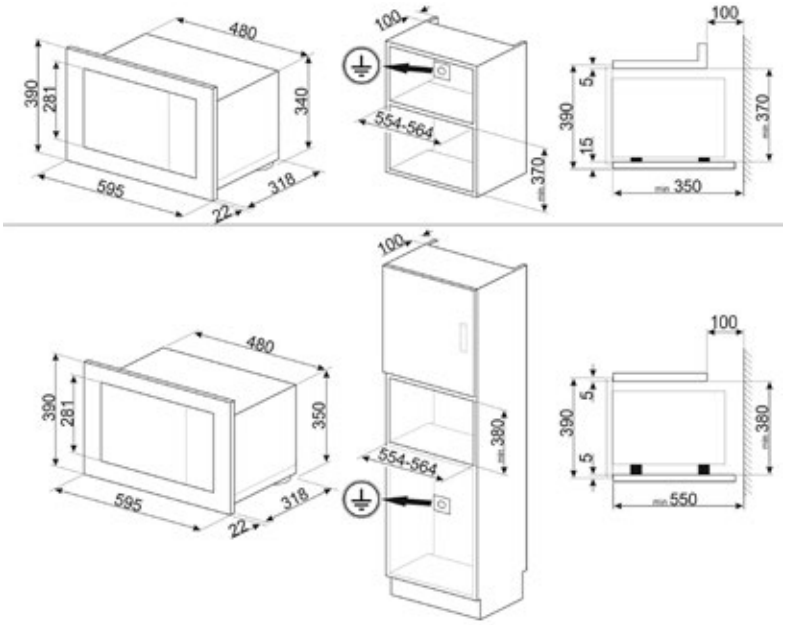

Farbe
Pure Black Glas

Hier technisches Datenblatt herunterladen

Kompakt-Mikrowelle + Grill, 38 cm, **TFT-Display**, **Touch Control**, **Grill 1000 W**, **Mikrowelle 800 W**, Drehteller Ø 24,5 cm, erhöhter Rundrost, **3 Automatikprogrammme**, **5 Garfunktionen**, Quick-Start-Funktion, Timer, Start/Endabschaltung mit akustischem Signal, Tastensperre, Touch-Türöffnung, Garraumvolumen: 20 l

579,00 €

FMI120G
Neptune Grey
EAN: 8017709325442

CPR115B3

EAN: 8017709328078



Farbe
Pure Black Glas

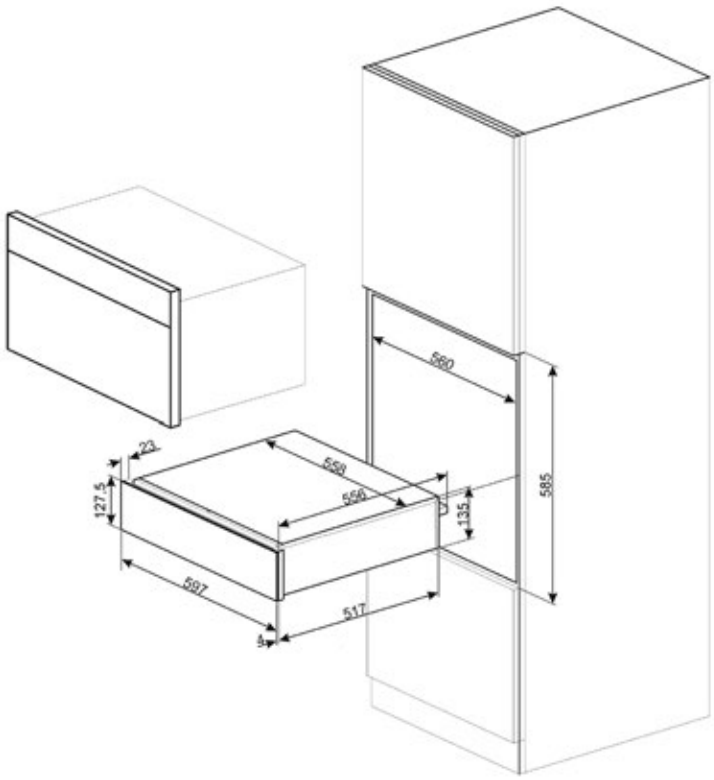

Hier technisches Datenblatt herunterladen

CPRT115G
Neptune Grey
EAN: 8017709327989

Wärmeschublade 60 cm, **H: 14 cm**, **Schublade auf Teleskop-Vollauszug**, **Push-Pull Öffnung** (grifflos), **DIGItouch Display**, **ventilierte Beheizung 30–85 °C**, **8 Programme:** Auftauen, Hefestufe, Niedertemperaturgaren, Sabbath, Tassenwärmer, Warmhalten, Tellerwärmer, Aufbereiten, Zeitschaltuhr/Timer, Zeitvorwahl, Schubladenvolumen 21 l, **Netzstecker: (F;E) Schuko**

899,00 €

CPV115B3

EAN: 8017709342746



Farbe
Pure Black Glas

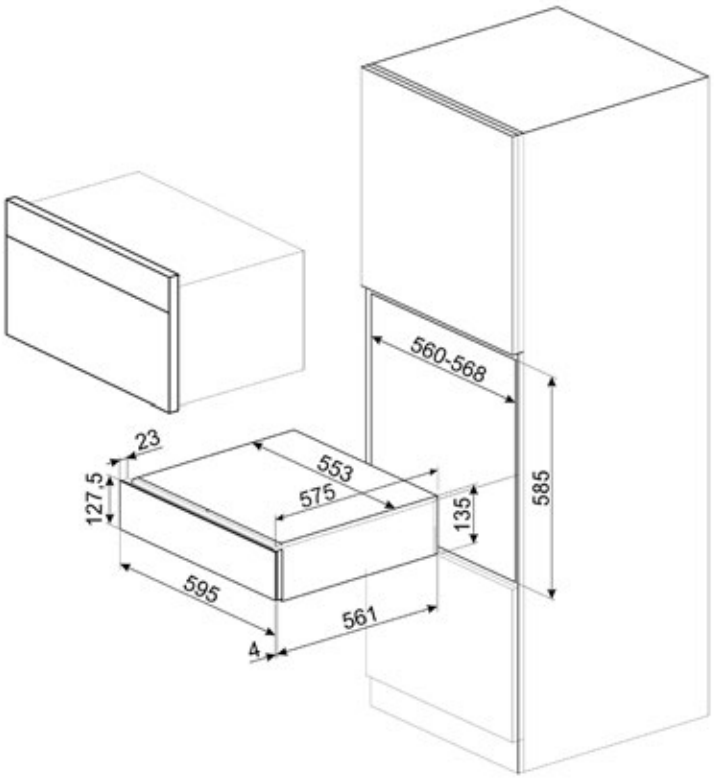

Hier technisches Datenblatt herunterladen

Vakuumierschublade 60 cm, **H: 14 cm**, **Schublade auf Teleskop-Vollauszug**, **Push-Pull-Öffnung** (grifflos), **Touch Control**, **3-Stufen-Vakuumierung** (Beutel/Behälter), **3-Stufen-Versiegelung** (Beutel), **1 Chefkoch-Zyklus**, 2-Stufen-Verschweißung der Vakuumierbeutel, Vakuumiersensor, **Vakuumierleistung: 99 %**

2.999,00 €

CPV115G
Neptune Grey
EAN: 8017709326579

SFP9302TN

EAN: 8017709331351

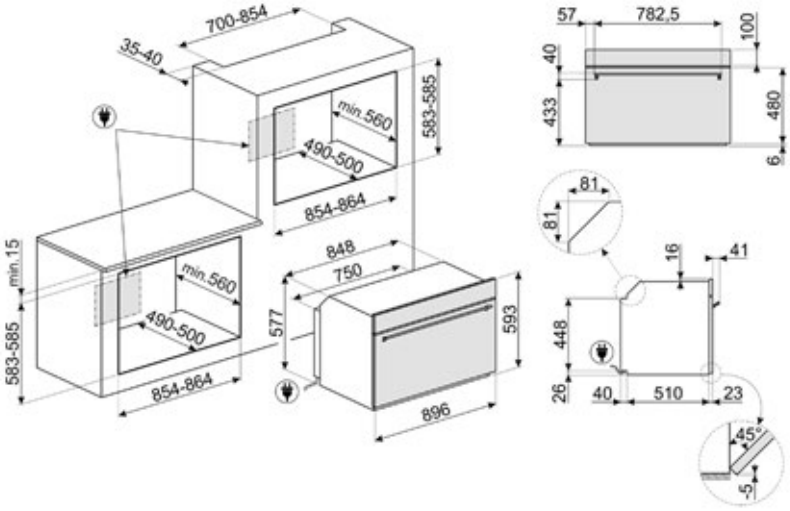



Farbe
Schwarz-Matt

Hier technisches Datenblatt herunterladen

Einbaubackofen, 90 × 60 cm, **PYRO**, **Pyrolyse**, **EvoScreen LCD-Farbdisplay02**, **2 Bedienknebel + Touch-Bedientasten**, **10 Garfunktionen**, Pizza, Stone Cooking, BBQ, Air-Fry, **Dreifach-Umluft/Heißluf**t, **Turbo-Heißluft**, Garraumvolumen: 115 l, **EEK: A+**

3.699,00 €

SO6303APN

EAN: 8017709344719



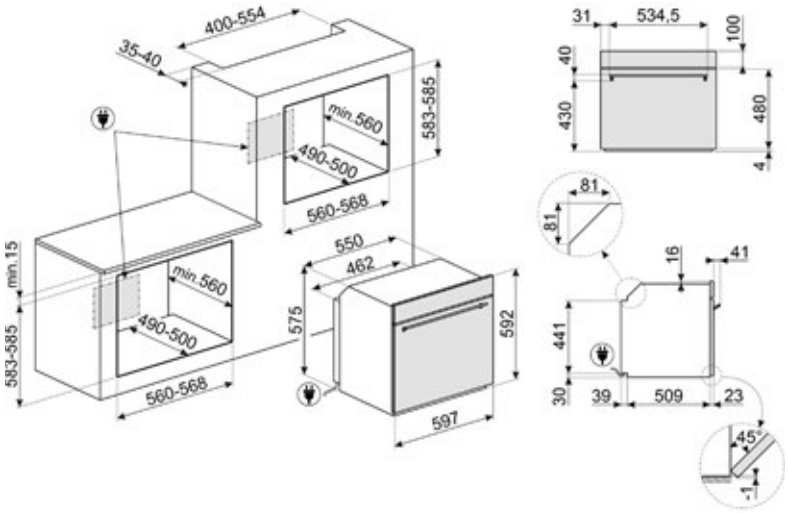

Farbe
Schwarz-Matt

Hier technisches Datenblatt herunterladen

Einbaubackofen, 60 cm, **OMNICHEF**, **Multitech: STEAM100 PRO Kombi-Dampfgarer 20–100 % Dampf** + pulsierend, **Kombi-Mikrowelle 900 W** (Inverter), **VivoScreen TFT-Display03**, **Touch Control + 2 Bedienknebel**, **26 Garfunktionen**, **150 Automatik-programme**, **Pizza**, **Sous-Vide**, Stone Cooking, BBQ, Air-Fry, Popcorn, Soft, Melt, **Multilevel-LED**, **Multipoint-Kern-temperaturfühler**, autom. Füllsystem Fill&Hide, 2,0-l-Tank, **Vapor Clean**, Garraumvolumen: 68 l

4.399,00 €

SOP6302S2PN

EAN: 8017709344269

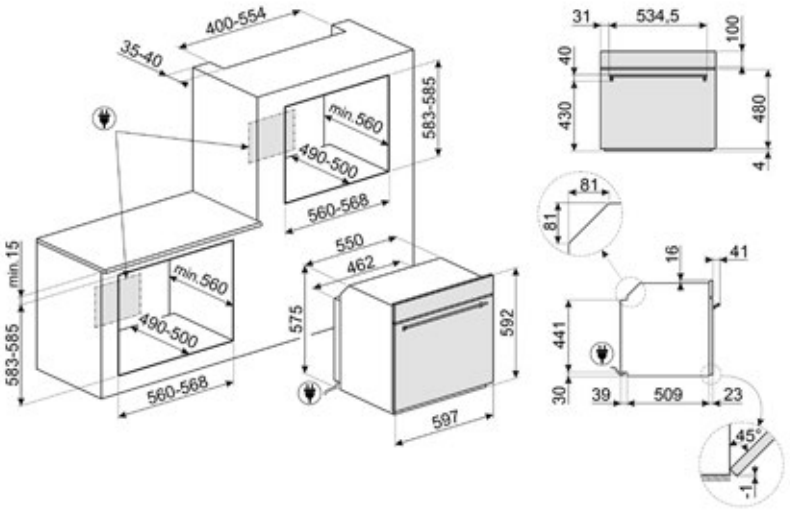



Farbe
Schwarz-Matt

Hier technisches Datenblatt herunterladen

Einbaubackofen, 60 cm, **PYRO STEAM**, **Dampfunterstützung 20–40 %**, **Pyrolyse**, **EvoScreen LCD-Farbdisplay02**, **2 Bedienknebel + Touch-Bedientasten**, **12 Garfunktionen**, **Pizza**, Stone Cooking, BBQ, Air-Fry, **Kerntemperaturfühler**, 0,8-l-Tank, Garraumvolumen: 68 l, **EEK: A+**

2.049,00 €

SO6302M2N

EAN: 8017709337285



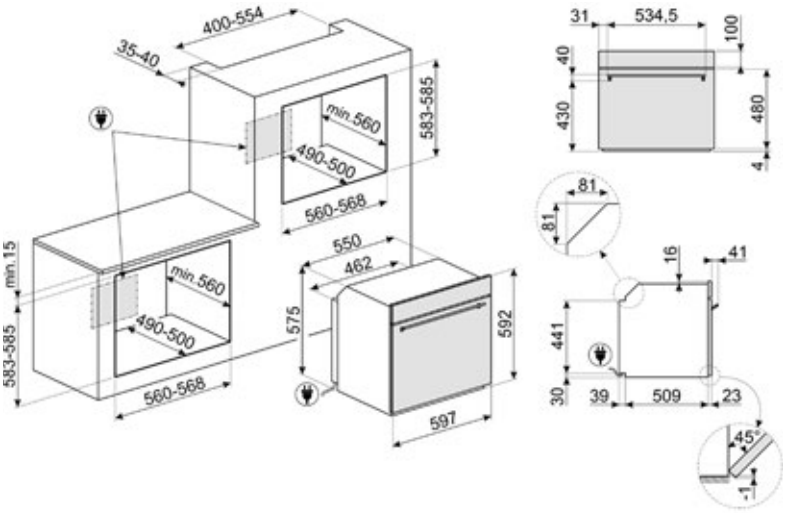

Farbe
Schwarz-Matt

Hier technisches Datenblatt herunterladen

Einbaubackofen, 60 cm, **SPEEDWAVE XL**, **Kombi-Mikrowelle 900 W** (Inverter), **EvoScreen LCD-Farbdisplay02**, **2 Bedienknebel + Touch-Bedientasten**, **11 Garfunktionen**, Pizza, Stone Cooking, BBQ, Air-Fry, Popcorn, Soft, Melt, **Vapor Clean**, Garraumvolumen: 68 l

2.199,00 €

SOP6902S2PP

EAN: 8017709312329

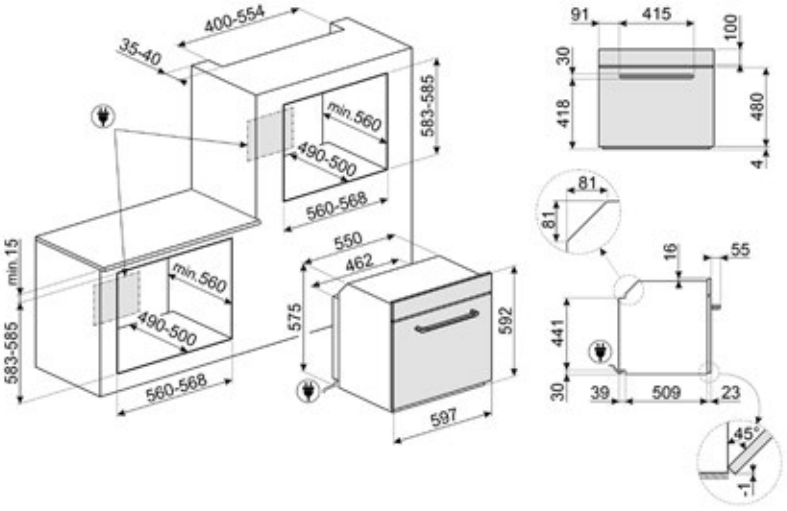



Farbe
Creme

Hier technisches Datenblatt herunterladen

SOP6902S2PN
Schwarz
EAN: 8017709312336

Einbaubackofen, 60 cm, **PYRO STEAM**, **Dampfunterstützung 20–40 %**, **Pyrolyse**, **EvoScreen LCD-Farbdisplay02**, **2 Bedienknebel + Touch-Bedientasten**, **12 Garfunktionen**, Pizza, Stone Cooking, BBQ, Air-Fry, **Kerntemperaturfühler**, 0,8-l-Tank, Garraumvolumen: 68 l, **EEK: A+**

1.999,00 €

SOP6900TP

EAN: 8017709312237



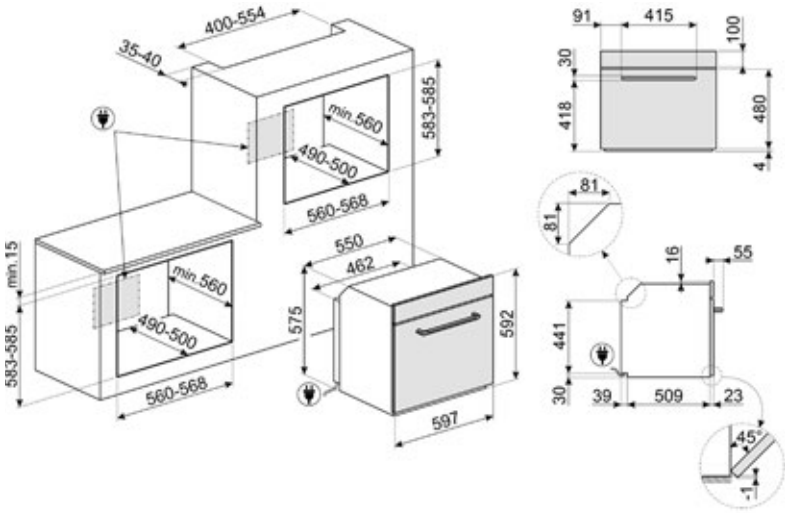

Farbe
Creme

Hier technisches Datenblatt herunterladen

Einbaubackofen, 60 cm, **PYRO**, **Pyrolyse**, **DigiScreen LED-Display00**, **2 Bedienknebel**, **9 Garfunktionen**, **Turbo-Heißluft**, Garraumvolumen: 68 l, **EEK: A**

1.249,00 €

SOP6900TN
Schwarz
EAN: 8017709314903

SO4902M1P

EAN: 8017709306212

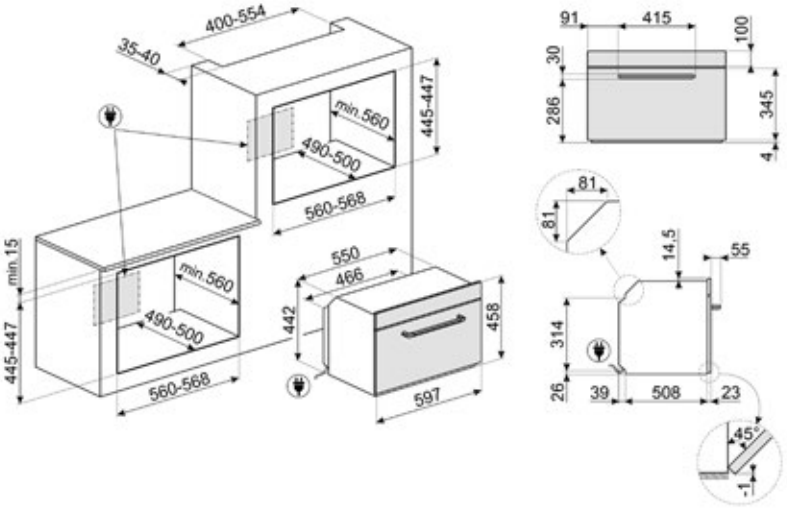



Farbe
Creme

Hier technisches Datenblatt herunterladen

SO4902M1N
Schwarz
EAN: 8017709325701

Kompakt-Mikrowellenbackofen, 45 cm, **EvoScreen LCD-Farbdisplay02**, **2 Bedienknebel + Touch-Bedientasten**, **11 Garfunktionen**, Pizza, Stone Cooking, BBQ, Air-Fry, **Mikrowelle 800 W**, **Vapor Clean**, Garraumvolumen: 40 l

1.849,00 €

SF6905PF

EAN: 8017709350864



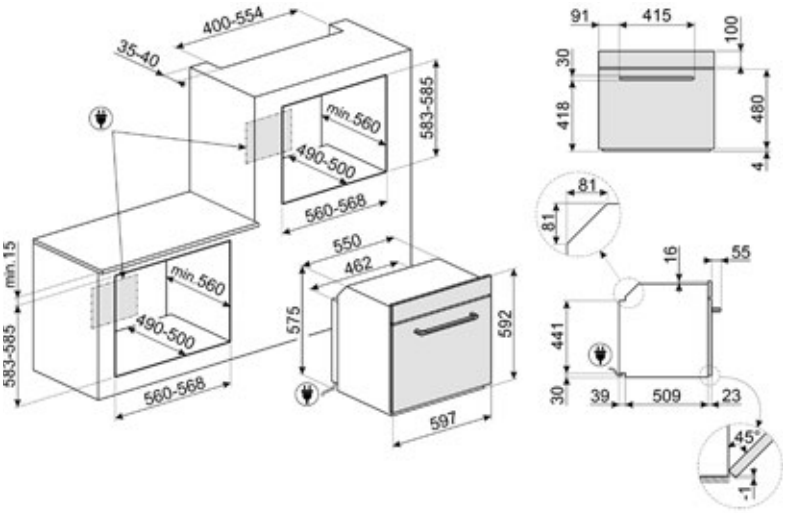

Farbe
Creme

Hier technisches Datenblatt herunterladen

Einbaubackofen, 60 cm, **Multifunktion**, 3 Bedienknebel, **8 Garfunktionen**, Umluft, Heißluft, **Turbo-Heißluft**, Garzeitende, Minutenzähler, **Vapor Clean**, Schuko-Stecker, Garraum-volumen: 70 l, **EEK: A**

1.129,00 €

SF6905NF
Schwarz
EAN: 8017709350857

CPR915P

EAN: 8017709242442



Farbe
Creme

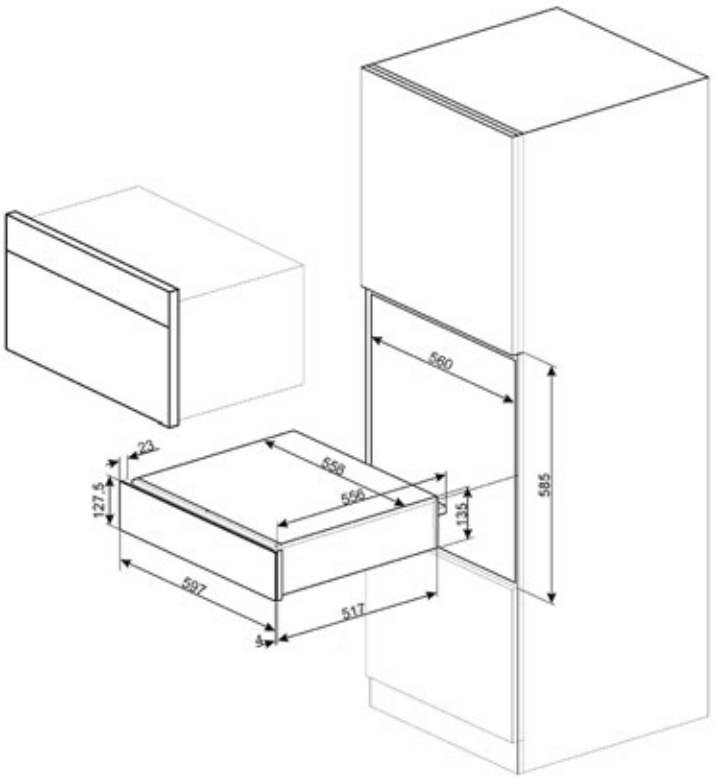

Hier technisches Datenblatt herunterladen

CPR915N
Schwarz
EAN: 8017709242459

Wärmeschublade 60 cm, **H: 14 cm**, **Schublade auf Teleskop-Vollauszug**, **Push-Pull Öffnung** (grifflos), 1 Bedienknebel, **ventilierte Beheizung 30–80 °C**, **6 Programme:** Auftauen, Hefestufe, Tassenwärmer, Warmhalten, Tellerwärmer, Aufbereiten, Schubladenvolumen 21 l, **Netzstecker: (F;E) Schuko**

899,00 €

SFP67C1TAOF

EAN: 8017709351458



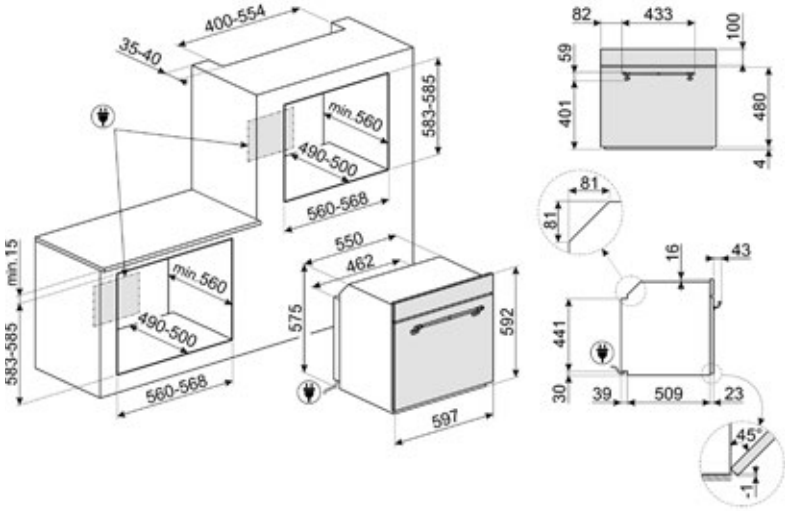

Farbe
Anthrazit Messing-Antik

Hier technisches Datenblatt herunterladen

Einbaubackofen, 60 cm, **Pyrolyse**, Umluft-Pizza, **analoge Programmuhr**, **9 Garfunktionen**, **Turbo-Heißluft**, **Pizzastein**, Schuko-Stecker, Garraumvolumen: 70 l, **EEK: A**

1.799,00 €

SFP67C1TPOF
Creme Messing-Antik
EAN: 8017709351441

SF67C1AO

EAN: 8017709351304

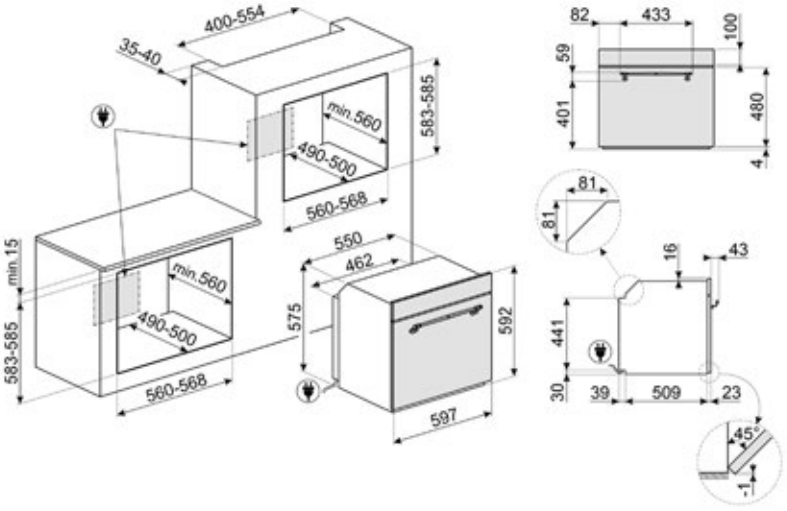



Farbe
Anthrazit Messing-Antik

Hier technisches Datenblatt herunterladen

SF67C1PO
Creme Messing-Antik
EAN: 8017709351311

Einbaubackofen, 60 cm, **Multifunktion**, **analoge Programmuhr**, **6 Garfunktionen**, **Umluft**, **Grillfunktionen**, Garzeitende, Minutenzähler, Garraumvolumen: 70 l, **EEK: A**

1.299,00 €

MP722AO

EAN: 8017709341848



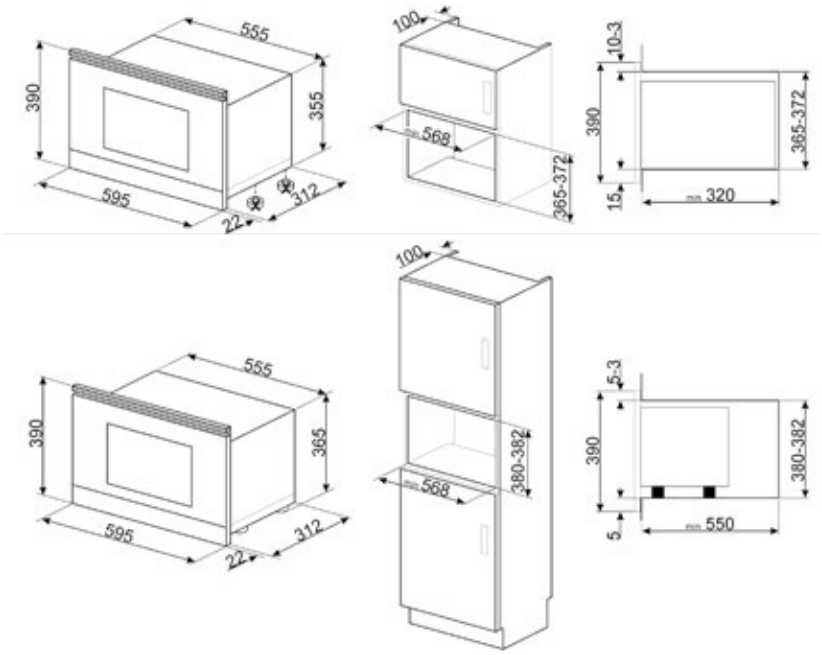

Farbe
Anthrazit Messing-Antik

Hier technisches Datenblatt herunterladen

Kompakt-Mikrowelle + Grill, 38 cm, **LED-Display**, 2 Bedienknebel, **Grill 1250 W**, **Mikrowelle 850 W**, erhöhter Rundrost, **6 Garfunktionen (inkl. Pizza)**, Timer, Start/Endabschaltung mit akustischem Signal, Tastensperre, **Edelstahl-Garraum**, Türanschlag links, Garraumvolumen: 22 l

1.379,00 €

MP722PO
Creme Messing-Antik
EAN: 8017709289690


SMEG
smeg

EINBAU-KAFFEE-VOLLAUTOMATEN

Guter Kaffee ist in Italien ein echtes Lebensgefühl. SMEG-Einbau-Kaffeevollautomaten bringen den Geschmack einer gemütlichen Espressobar am Rande der malerischen Piazza direkt nach Hause. Das kompakte Design fügt sich elegant in jede Küchenfront ein, die Bedienung ist intuitiv. Individuelle Temperaturkontrolle, gemahlene oder ganze Bohnen, schwarz oder mit cremigem Milchschaum – die Ergebnisse zeugen von exzellenter Baristakunst.



CMS4104B3

EAN: 8017709338503



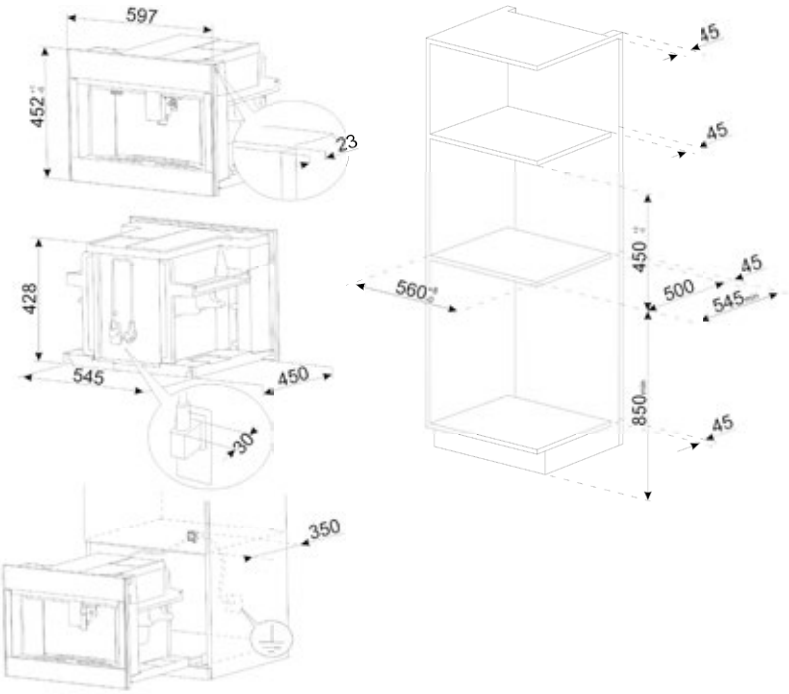

Farbe
Pure Black Glas

Hier technisches Datenblatt herunterladen

Kompakt-Kaffeevollautomat, 45 cm, **4,3"-TFT-Grafik-Farbdisplay** mit **Klartextanzeige** und Piktogrammen, **13 Heißgetränke**, Dampffunktion, **0,5-l-Thermo-Milchkaraffe**, **Cappuccino-Milchaufschäumer**, **doppelter Thermoblock**, **Edelstahl-Kegelmahlwerk**

3.289,00 €

CMS4104G
Neptune Grey
EAN: 8017709322557

CMS8451P

EAN: 8017709221867

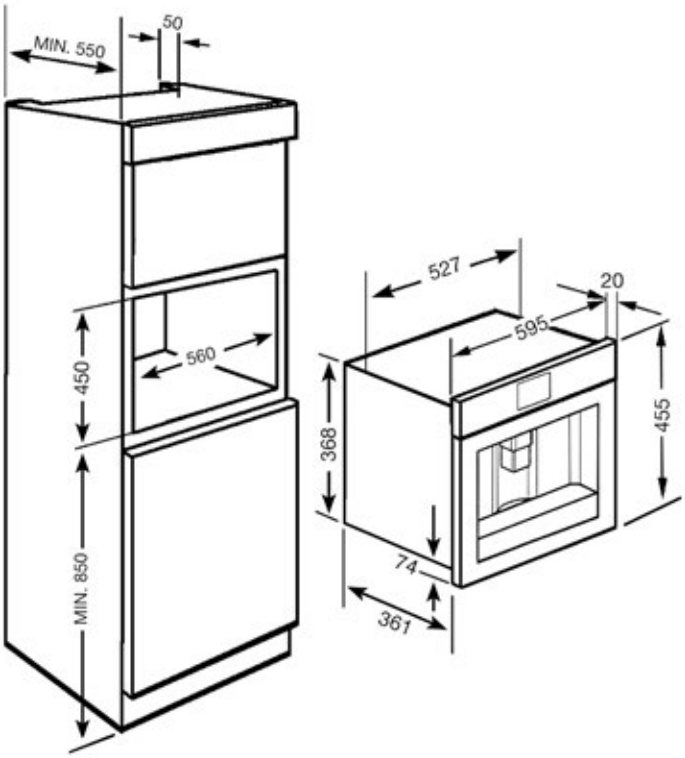



Farbe
Creme Messing-Antik

Hier technisches Datenblatt herunterladen

CMS8451A
Anthrazit Messing-Antik
EAN: 8017709221874

Kompakt-Kaffeevollautomat, 45 cm, Bedienknebel im Nostalgie u. Cortina-Design, **LCD-Display** Weiß auf 2 Zeilen, **4 Heißgetränke**, Dampffunktion, Milchkaraffe, **Cappuccino-Milchaufschäumer**, **Edelstahl-Kegelmahlwerk**

2.779,00 €

KOCHFELDER

SMEG-Kochfelder werden zur Bühne, auf der kulinarische Meisterwerke entstehen. Klare Linien, vielfältige Formen und Größen für alle gängigen Garmethoden. Hier kann das Wesentliche wirken: der Koch, die Zutaten, der Moment. Induktion bringt Tempo und Effizienz: leise, kraftvoll, punktgenau. Flexible Kochzonen folgen der Reihenfolge Ihres Menüs und passen sich jeder Topfgröße an, während smarte Sicherheitsfunktionen souverän im Hintergrund agieren.



HHSL7845MB

EAN: 8017709357146

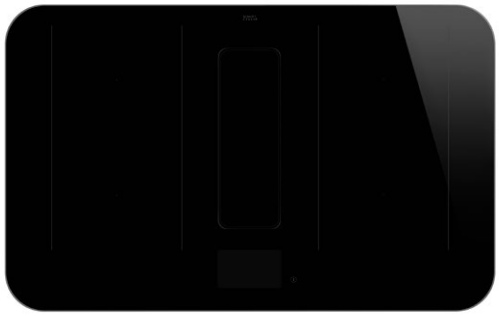

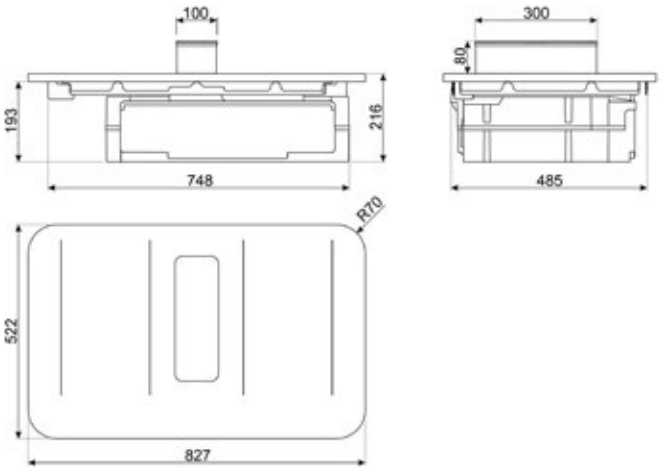

Farbe
SCHOTT CERAN®
Prestige Schwarz (Glanz)

Hier technisches Datenblatt herunterladen

Kochfeldabzug mit Induktion, **Alta Pro**, 83 cm, **Schwarze Prestige SCHOTT CERAN®-Oberfläche**, f**ür aufliegende Montage**, **abgerundeter, 2 cm hoher Aluminiumrahmen Schwarz-Matt + automatischer LED Ambiente-Randbeleuchtung**, **flexible AREA-Flächeninduktion**, 4 Kochzonen/4 Booster/4 Timer, **Double Booster max. 3,70 kW**, **2 MultiZonen**, **5“ Vivo-Screen TFT-Touch-Farbdisplay**, **automatische Erkennung der Position des Kochgeschirrs**, **Sonderfunktionen: Pasta-, Dampf- und Anbratfunktion**, **Sensor Siede-, Simmern-, Warmhalte- und Schmelzautomatik**, Tastensperre, **automatisch ausfahrendes Filtersystem mit Lüftungsabdeckung**, **Auto-Vent**, r**ückseitiger Kanal/Flansch**, **regenerierbarer Aktivkohlefilter im Lieferumfang**, Luftförderleistung Intensiv: 620 m³/h, **EEK: A**

4.499,00 €

HOBD382N2

EAN: 8017709359591

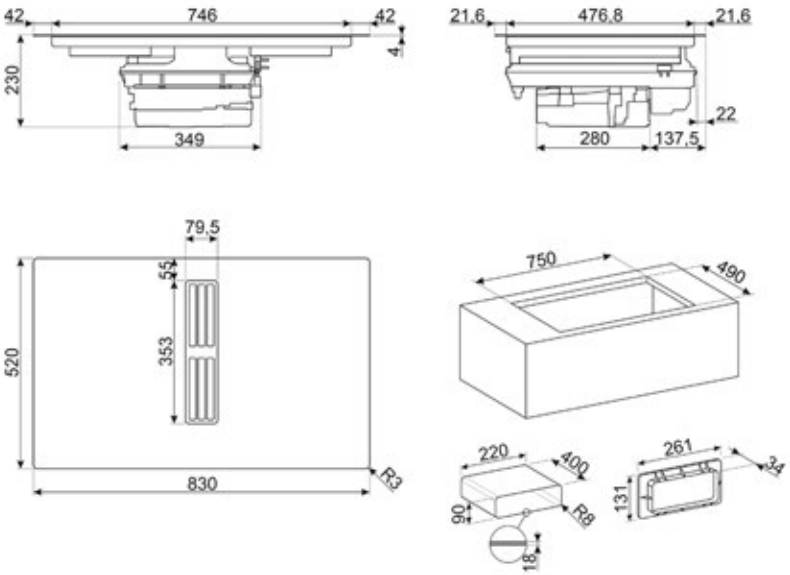



Farbe
Schwarz-Matt

Hier technisches Datenblatt herunterladen

Kochfeldabzug mit Induktion, 83 cm, **SCHOTT CERAN®- Oberfläche (bis zu fünfmal kratzresistenter und verhindert Fingerabdrücke)**, **C-Schliff**, für **aufliegende oder flächenbündige Montage**, 4 Kochzonen/4 Booster/ 4 Timer, **2 MultiZonen**, Sensor Touch Control, **EVO-Slider**, **Weiße LED**, barrierefreie **Metall-Lüftungsabdeckung**, Sensor **Warmhalteautomatik**, Tastensperre, Funktion **Auto-Vent**, Rückseitiger **Kanal/Flansch + 2 regenerierbare Aktivkohlefilter** im Lieferumfang, Luftförderleistung Intensiv: 630 m³/h, **EEK: A+**

3.179,00 €

HOBD482D2

EAN: 8017709341879



Farbe
Schwarz

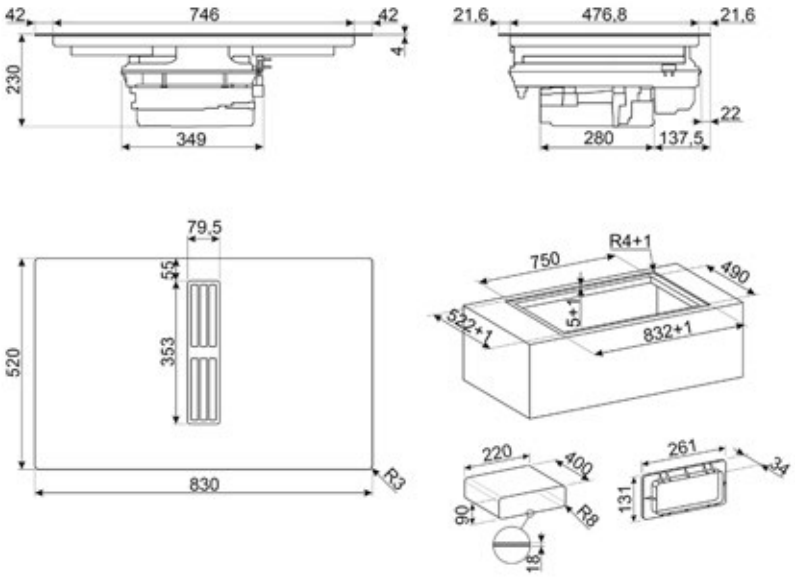

Hier technisches Datenblatt herunterladen

Kochfeldabzug mit Induktion, 83 cm, Glaskeramik, **C-Schliff**, für **aufliegende oder flächenbündige Montage**, 4 Kochzonen/4 Booster/4 Timer, **2 MultiZonen**, **EVO-Slider**, Rote **LED**, barrierefreie **Metall-Lüftungs-abdeckung**, **Warmhalteautomatik**, Tastensperre, automatische Verbindung zwischen integrierter Dunstabzugs-haube und Kochfeld, rückseitiger **Kanal/Flansch + 2 regenerierbare Aktivkohlefilter** im Lieferumfang, Luftförderleistung Intensiv: **630 m³/h**, **EEK: A+**

2.829,00 €

HOBD472D2

EAN: 8017709341862

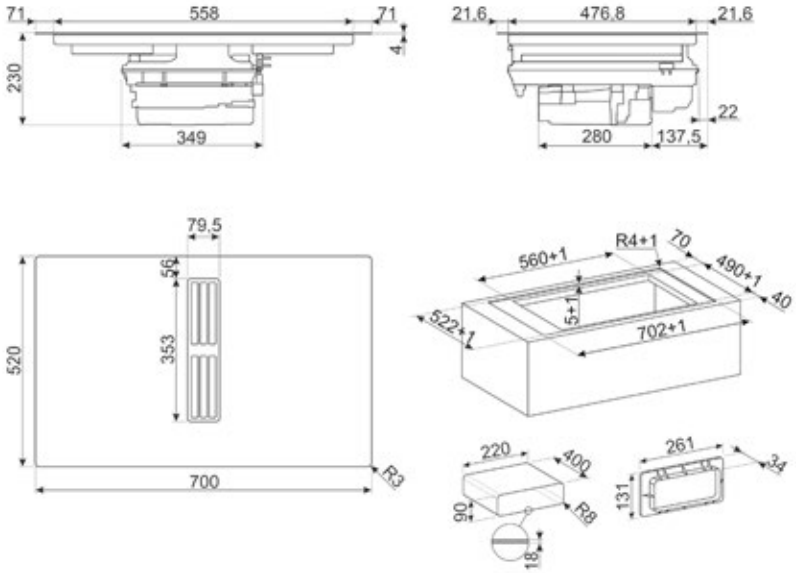



Farbe
Schwarz

Hier technisches Datenblatt herunterladen

Kochfeldabzug mit Induktion, 70 cm, Glaskeramik, **C-Schliff**, **für aufliegende oder flächenbündige Montage**, 4 Kochzonen/4 Booster/4 Timer, **2 MultiZonen**, **EVO-Slider**, Rote LED, barrierefreie **Metall-Lüftungsabdeckung**, **Warmhalteautomatik**, Tastensperre, automatische Verbindung zwischen integrierter Dunstabzugshaube und Kochfeld, rückseitiger **Kanal/Flansch + 2 regenerierbare Aktivkohlefilter** im Lieferumfang, Luftförderleistung Intensiv: **630 m³/h**, **EEK: A+**

2.729,00 €

SDR70XG5

EAN: 8017709113230



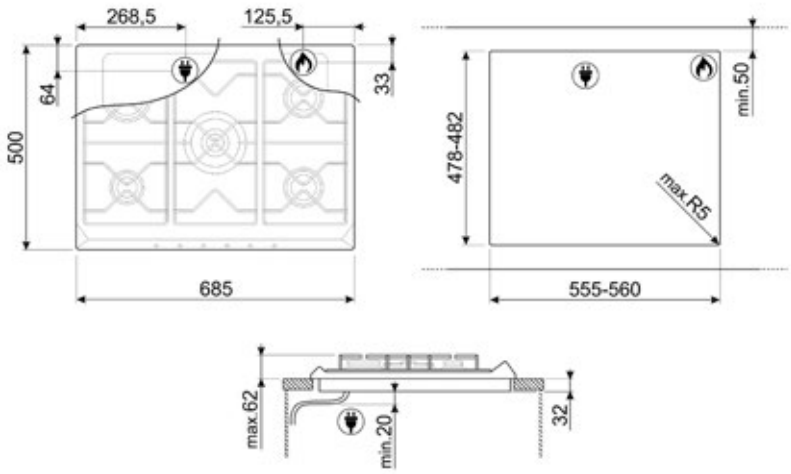

Farbe
Edelstahl gebürstet

Hier technisches Datenblatt herunterladen

Gaskochfeld, 70 cm, für aufliegende Montage, Gaskochzonen: 5, **1 DUAL UR-Blitzbrenner 5,0 kW (doppelt regelbar)**, **Abstellroste aus Gusseisen,** Nennbelastung Qn: **12,1 kW**

879,00 €

SDR60XG3

EAN: 8017709111298

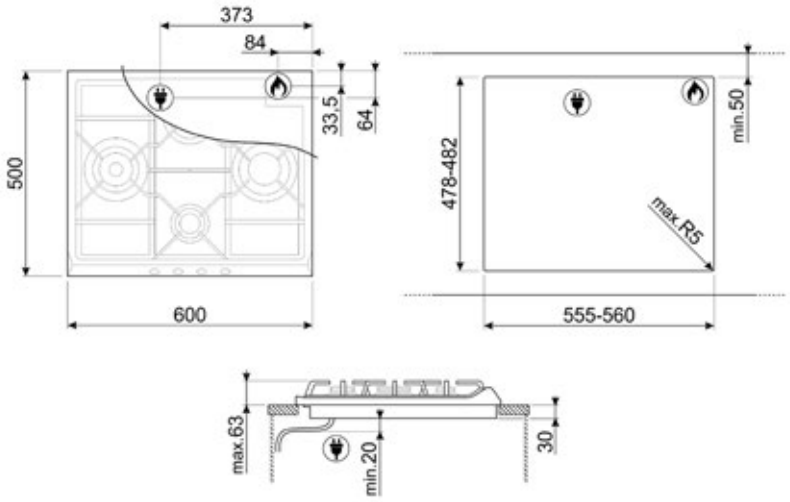



Farbe
Edelstahl gebürstet

Hier technisches Datenblatt herunterladen

Gaskochfeld, 60 cm, **für aufliegende Montage**, 4 Gaskochzonen, **Abstellroste aus Gusseisen**, **Nennbelastung Qn: 9,3 kW**

669,00 €

SISL7955MB

EAN: 8017709357184



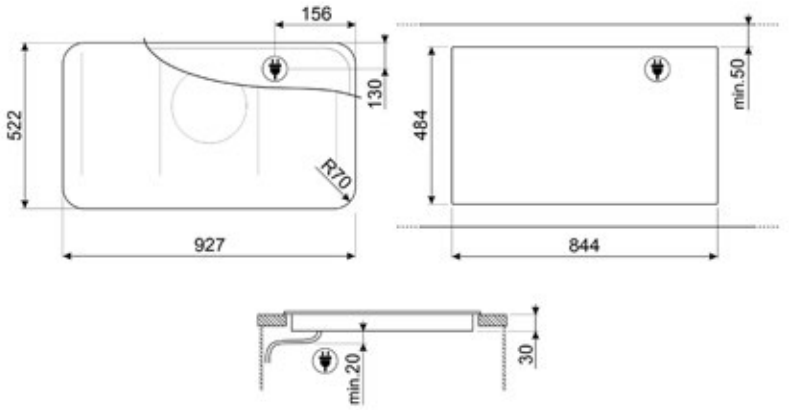

Farbe
SCHOTT CERAN®
Prestige Schwarz (Glanz)

Hier technisches Datenblatt herunterladen

Induktionskochfeld, **Alta Pro**, 90 cm, **Schwarze Prestige SCHOTT CERAN®-Oberfläche**, **für aufliegende Montage**, **abgerundeter, 2 cm hoher Aluminiumrahmen in Schwarz-Matt + Automatische LED Ambiente-Randbeleuchtung**, **flexible AREA-Flächeninduktion**, 5 Kochzonen/5 Booster/ 5 Timer, **Double Booster max. 5,50 kW**, **2 MultiZonen**, **5“ VivoScreen TFT-Touch-Farbdisplay**, **automatische Erkennung der Position des Kochgeschirrs**, **Sonderfunktionen: Pasta-, Dampf- und Anbratfunktion**, **Sensor Siede-, Simmern-, Warmhalte- und Schmelzautomatik**, Tastensperre

3.299,00 €

SISL7964

EAN: 8017709351809

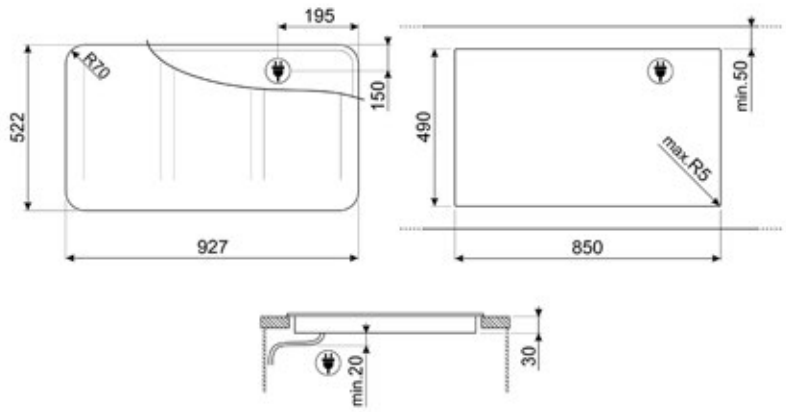



Farbe
SCHOTT CERAN®
Eclipse Schwarz (Glanz)

Hier technisches Datenblatt herunterladen

Induktionskochfeld, **Flat**, 90 cm, **Schwarze Eclipse SCHOTT CERAN®-Oberfläche**, **C-Schliff, für aufliegende oder flächenbündige Montage**, **Außenradius 70 mm**, 6 Kochzonen/ 6 Booster/6 Timer, **Double Booster max. 3,0 kW**, **3 MultiZonen**, **EVO-Slider**, **Weiße Premium LED**, **Auto-Pot-Erkennung**, **Sensor Warmhalte-/Grill-funktion**, Tastensperre, **Auto-Vent 2.0**

1.899,00 €

SI1M24854D

EAN: 8017709361846

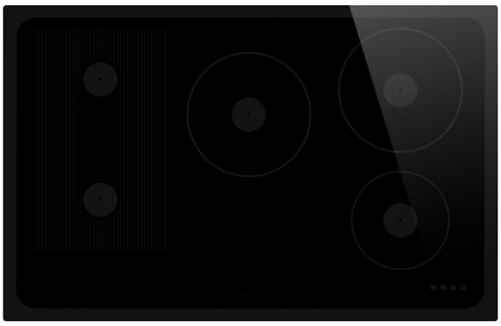

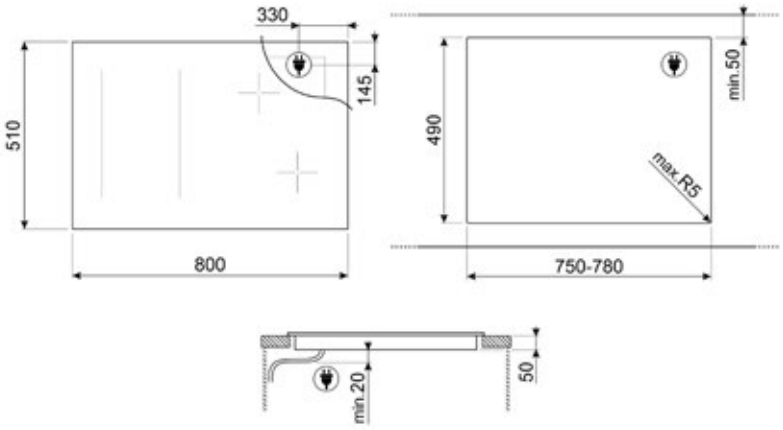

Farbe
Glaskeramik Schwarz,
Schraffur Dunkelgrau (Matt)

Hier technisches Datenblatt herunterladen

Induktionskochfeld, 80 cm, **C-Schliff**, **für aufliegende oder flächenbündige Montage**, 5 Kochzonen/5 Booster/5 Timer, **1 MultiZone**, **Compact-Slider Plus**, Rote LED, **ECO Heat-Automatikprogramm** für **Köcheln und Warmhalten**, **Sensor-Grillfunktion**, **Wisch-/Reinigungsfunktion**, Tastensperre, **Auto-Vent 2.0**

1.399,00 €

SI2B22741D

EAN: 8017709357672

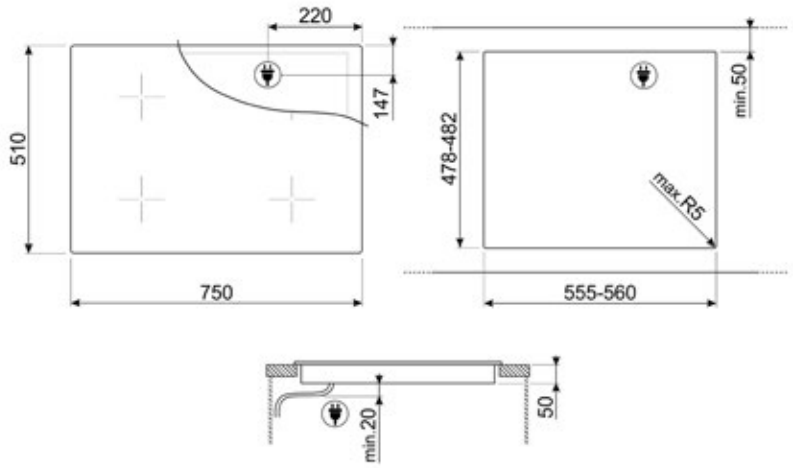



Farbe
Glaskeramik Schwarz,
Schraffur Dunkelgrau (Matt)

Hier technisches Datenblatt herunterladen

Induktionskochfeld, 75 cm, **C-Schliff**, **für aufliegende oder flächenbündige Montage**, 4 Kochzonen/4 Booster/4 Timer, **2 MultiZonen**, **Brückentechnologie ZwinZone**, **DIGItouch LED-Display**, Rote LED, Restzeitanzeige, Tastensperre

749,00 €

SI2B22641D

EAN: 8017709357665



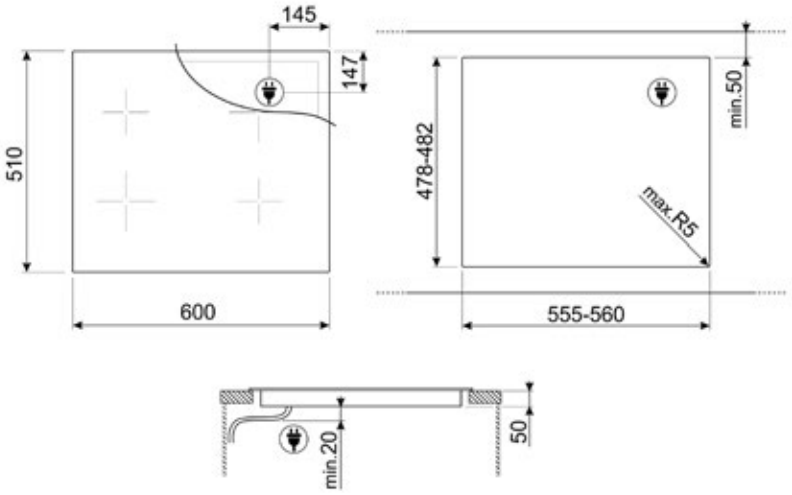

Farbe
Glaskeramik Schwarz,
Schraffur Dunkelgrau (Matt)

Hier technisches Datenblatt herunterladen

Induktionskochfeld, 60 cm, **C-Schliff**, **für aufliegende oder flächenbündige Montage**, 4 Kochzonen/4 Booster/ 4 Timer, **2 MultiZonen**, **Brückentechnologie ZwinZone**, **DIGItouch LED-Display**, Rote LED, **Restzeitanzeige**, Tastensperre

639,00 €


SMEG
NODI

SIA1963DG

EAN: 8017709328016



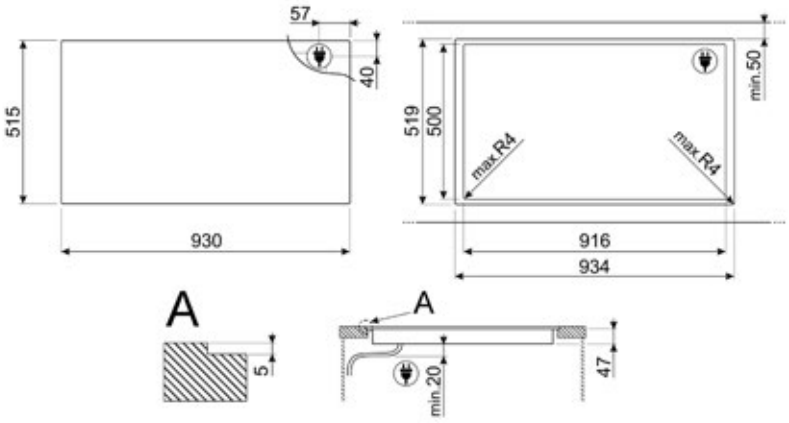

Farbe
Neptune Grey

Hier technisches Datenblatt herunterladen

Induktionskochfeld, 90 cm, **C-Schliff**, **für aufliegende oder flächenbündige Montage**, **Flächeninduktion**, **flexible Area-Kochzonen**, bis zu 6 Kochzonen/ 6 Booster/6 Timer regelbar, **Option MultiZone**, **hochauflösendes VivoScreen Max 7''-TFT-Touch-Farbdisplay**, automatische Bedienfeldaktivierung, **Sensor Simmern-/ Warmhalten-/Schmelzautomatik**, Tastensperre

4.999,00 €

SIA1963D
Pure Black
EAN: 8017709304034

SIM1964DG

EAN: 8017709328030

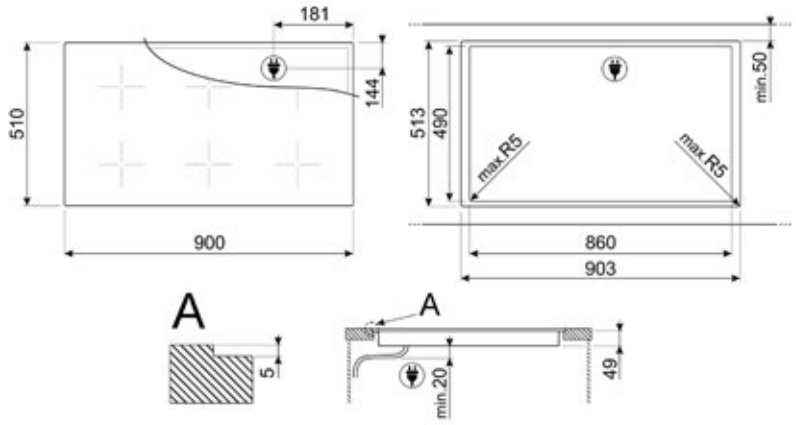



Farbe
Neptune Grey

Hier technisches Datenblatt herunterladen

Induktionskochfeld, 90 cm, **C-Schliff**, **für aufliegende oder flächenbündige Montage**, 6 Kochzonen/6 Booster/ 6 Timer, **3 MultiZonen**, Sensor Touch Control, **EVO-Slider**, **Weiße LED**, **Sensor Warmhalte-/Grillfunktion**, Tastensperre, **Auto-Vent 2.0**

2.029,00 €

SIM1864DG

EAN: 8017709328023



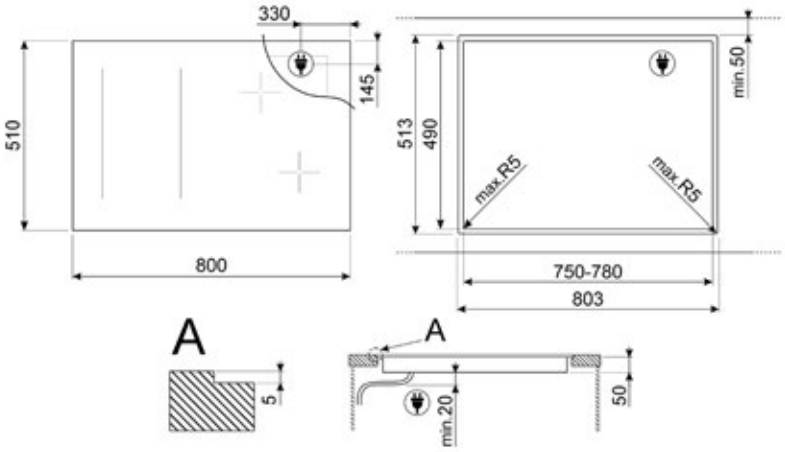

Farbe
Neptune Grey

Hier technisches Datenblatt herunterladen

Induktionskochfeld, 80 cm, **Glas-keramik**, **C-Schliff**, **für aufliegende oder flächenbündige Montage**, 6 Kochzonen/6 Booster/6 Timer, **3 MultiZonen**, Sensor Touch Control, **EVO-Slider**, **Weiße LED**, **Sensor Warmhalte-/Grillfunktion**, Tasten-sperre, **Auto-Vent 2.0**

1.899,00 €

SIM1844DG

EAN: 8017709328047

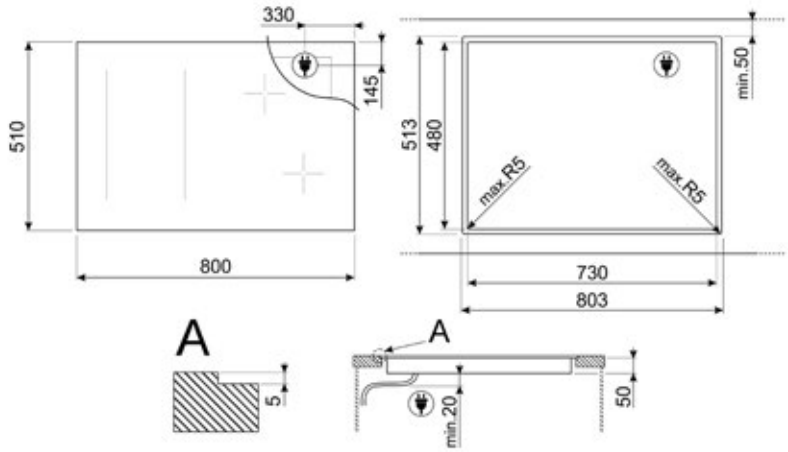



Farbe
Neptune Grey

Hier technisches Datenblatt herunterladen

Induktionskochfeld, 80 cm, **Glas-keramik**, **C-Schliff**, **für aufliegende oder flächenbündige Montage**, 4 Kochzonen/4 Booster/4 Timer, **1 MultiZone**, **1 Zone D: 25 cm**, 1 Zone D: 16 cm, Sensor Touch Control, **EVO-Slider**, **Weiße LED**, **Sensor Warmhalte-/Grillfunktion**, Tasten-sperre, **Auto-Vent 2.0**

1.609,00 €

SIM1644DG

EAN: 8017709328054



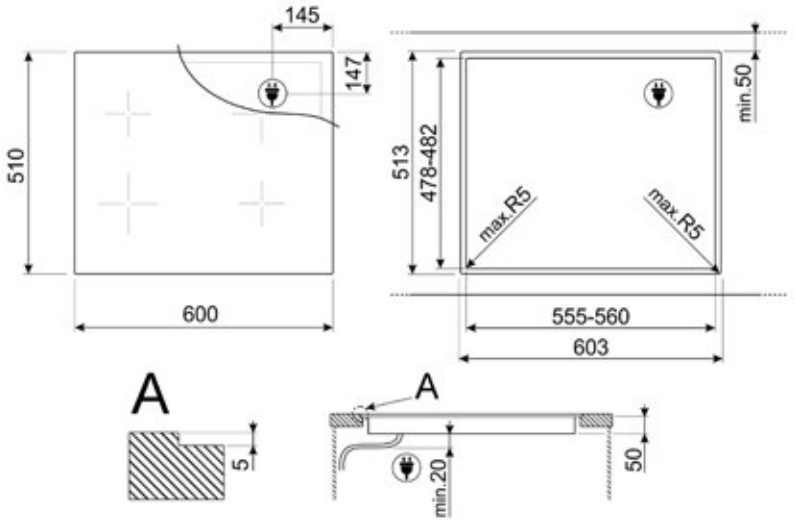

Farbe
Neptune Grey

Hier technisches Datenblatt herunterladen

Induktionskochfeld, 60 cm, **Glaskeramik**, **C-Schliff**, **für aufliegende oder flächenbündige Montage**, 4 Kochzonen/4 Booster/4 Timer, **2 MultiZonen**, Sensor Touch Control, **EVO-Slider**, **Weiße LED**, **Sensor Warmhalte-/Grillfunktion**, Tastensperre, **Auto-Vent 2.0**

1.389,00 €

SIM3964N

EAN: 8017709358105

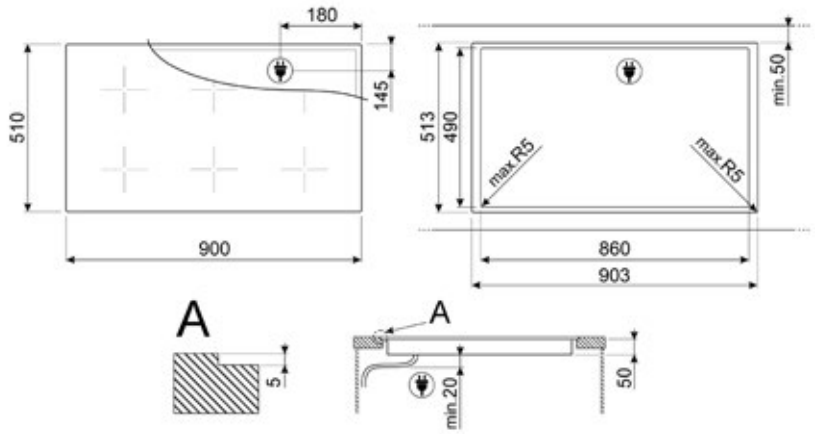



Farbe
Schwarz-Matt

Hier technisches Datenblatt herunterladen

Induktionskochfeld, 90 cm, **SCHOTT CERAN®-Oberfläche (bis zu fünfmal kratzresistenter und verhindert Fingerabdrücke)**, **C-Schliff**, **für auf-liegende oder flächenbündige Montage**, 6 Kochzonen/6 Booster/ 6 Timer, **3 MultiZonen**, Sensor Touch Control, **EVO-Slider**, **Weiße LED**, **Sensor Warmhalteautomatik-/ Grillfunktion**, Tastensperre, Funktion **Auto-Vent 2.0**

1.999,00 €

SIM3864N

EAN: 8017709358112



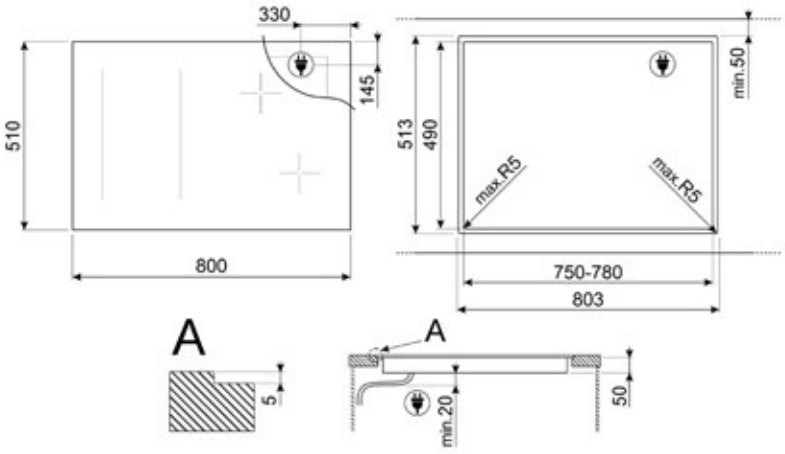

Farbe
Schwarz-Matt

Hier technisches Datenblatt herunterladen

Induktionskochfeld, 80 cm, **SCHOTT CERAN®-Oberfläche (bis zu fünfmal kratzresistenter und verhindert Fingerabdrücke)**, **C-Schliff**, **für aufliegende oder flächenbündige Montage**, 6 Kochzonen/6 Booster/ 6 Timer, **3 MultiZonen**, Sensor Touch Control, **EVO-Slider**, **Weiße LED**, **Sensor Warmhalteautomatik-/ Grillfunktion**, Tastensperre, Funktion **Auto-Vent 2.0**

1.899,00 €

SIM3844N

EAN: 8017709358099

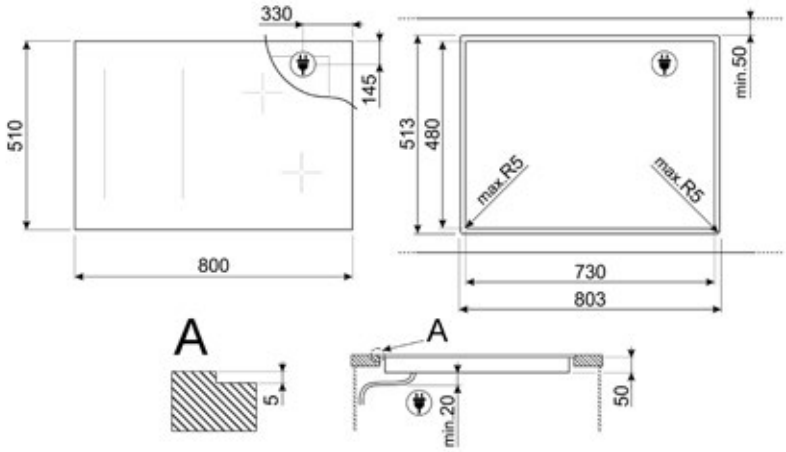

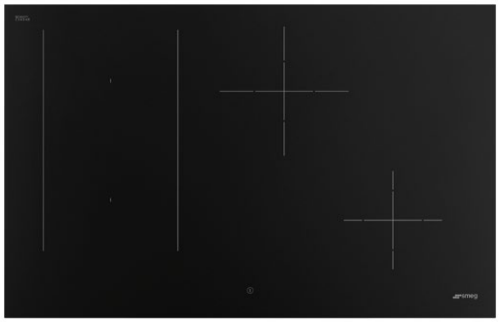

Farbe
Schwarz-Matt

Hier technisches Datenblatt herunterladen

Induktionskochfeld, 80 cm, **SCHOTT CERAN®-Oberfläche (bis zu fünfmal kratzresistenter und verhindert Fingerabdrücke)**, **C-Schliff**, **für auf-liegende oder flächenbündige Montage**, 4 Kochzonen/4 Booster/ 4 Timer, **1 MultiZone**, **1 Zone D: 21 cm**, **1 Zone D: 16 cm**, Sensor Touch Control, **EVO-Slider**, **Weiße LED**, **Sensor Warmhalteautomatik-/Grillfunktion**, Tastensperre, Funktion **Auto-Vent 2.0**

1.599,00 €

SIM3644N

EAN: 8017709358129



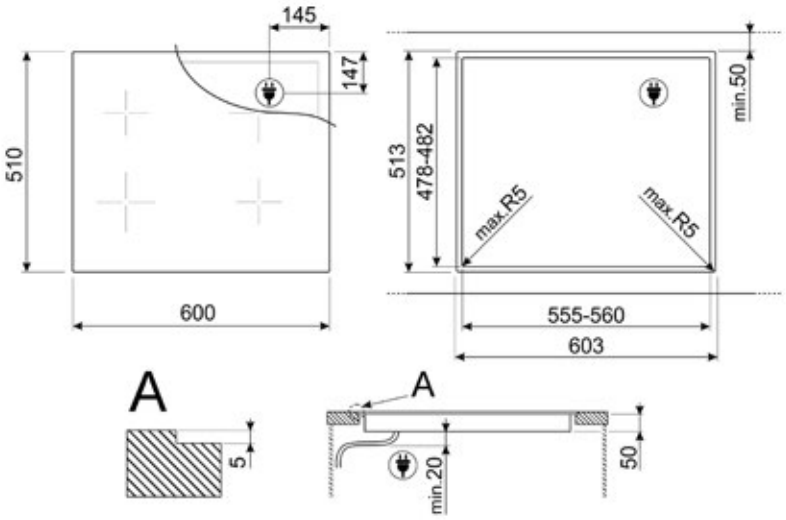

Farbe
Schwarz-Matt

Hier technisches Datenblatt herunterladen

Induktionskochfeld, 60 cm, **SCHOTT CERAN®-Oberfläche (bis zu fünfmal kratzresistenter und verhindert Fingerabdrücke)**, **C-Schliff**, **für aufliegende oder flächenbündige Montage**, 4 Kochzonen/4 Booster/ 4 Timer, **2 MultiZonen**, Sensor Touch Control, **EVO-Slider**, **Weiße LED**, **Sensor Warmhalteautomatik-/ Grillfunktion**, Tastensperre, Funktion **Auto-Vent 2.0**

1.399,00 €

SI364BM

EAN: 8017709275884

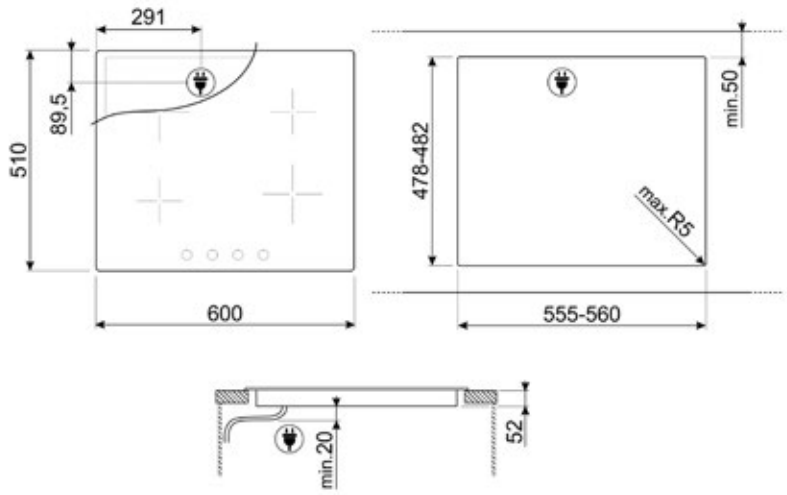



Farbe
Schwarz

Hier technisches Datenblatt herunterladen

Induktionskochfeld, 60 cm, **Glaskeramik**, **Facettenschliff**, **für aufliegende Montage**, 4 Kochzonen/ 4 Booster/4 Timer, **sensorgesteuerte Drehknebelbedienung**, Tastensperre

1.259,00 €

SI964PM

EAN: 8017709275822



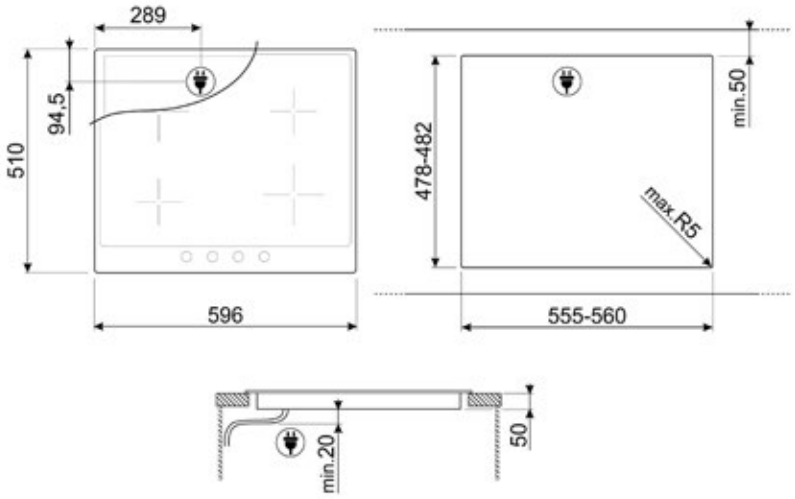

Farbe
Creme

Hier technisches Datenblatt herunterladen

Induktionskochfeld, 60 cm, **Glaskeramik**, **für aufliegende Montage**, 4 Kochzonen/4 Booster/ 4 Timer, **sensorgesteuerte Drehknebelbedienung**, Tastensperre

1.639,00 €

SI964NM
Schwarz
EAN: 8017709275815

SI764POM

EAN: 8017709275853

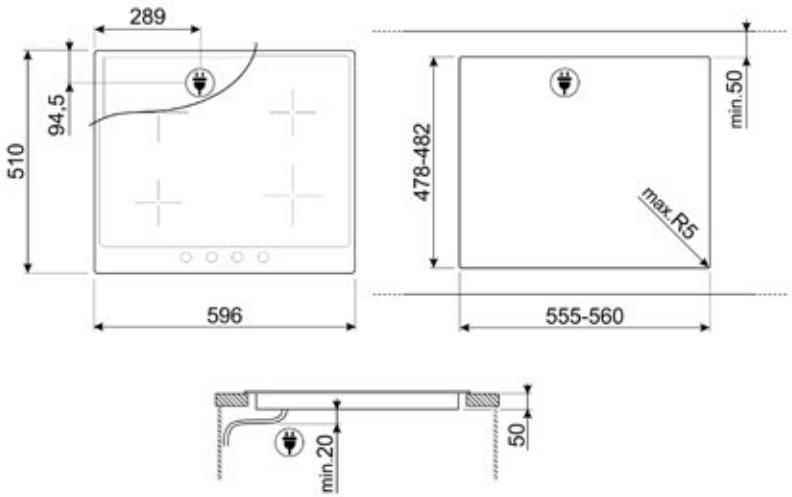



Farbe
Creme Messing-Antik

Hier technisches Datenblatt herunterladen

SI764AOM
Anthrazit Messing-Antik
EAN: 8017709275846

Induktionskochfeld, 60 cm, **Glaskeramik**, **für aufliegende Montage**, 4 Kochzonen/4 Booster/ 4 Timer, **sensorgesteuerte Drehknebelbedienung**, Bedienknebel in **Coloniale und Cortina-Design** (KIT5MP700PO in Creme oder KIT5MP700AO in Anthrazit) können **kostenfrei** dazubestellt werden.

1.639,00 €

SI2641DP

EAN: 8017709303150

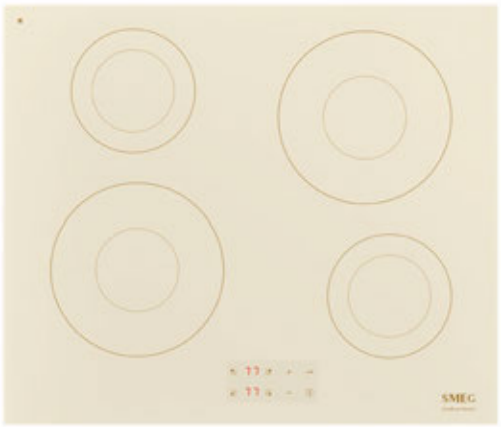

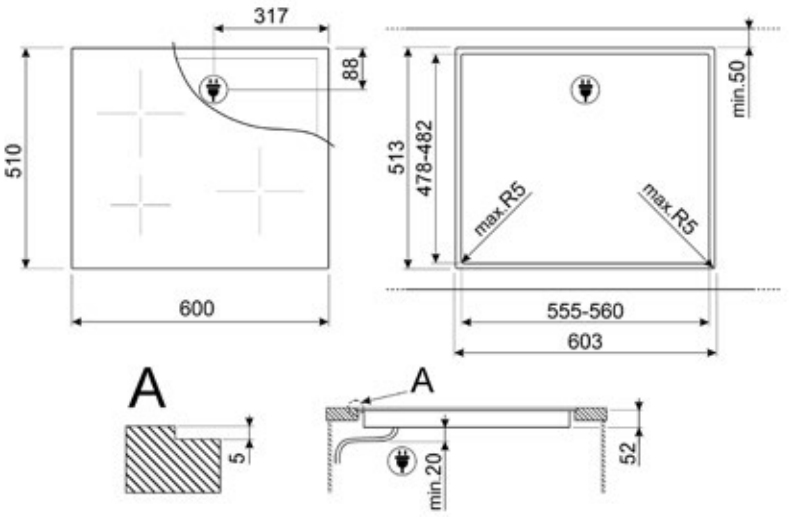

Farbe
Creme

Hier technisches Datenblatt herunterladen

Induktionskochfeld, 60 cm,
Glaskeramik, **C-Schliff**, **für aufliegende oder flächenbündige Montage**,
4 Kochzonen/4 Booster/4 Timer,
Sensor Touch Control, **Digi Touch**,
Rote LED, Tastensperre

959,00 €

SIM3964MWH

EAN: 8017709339678

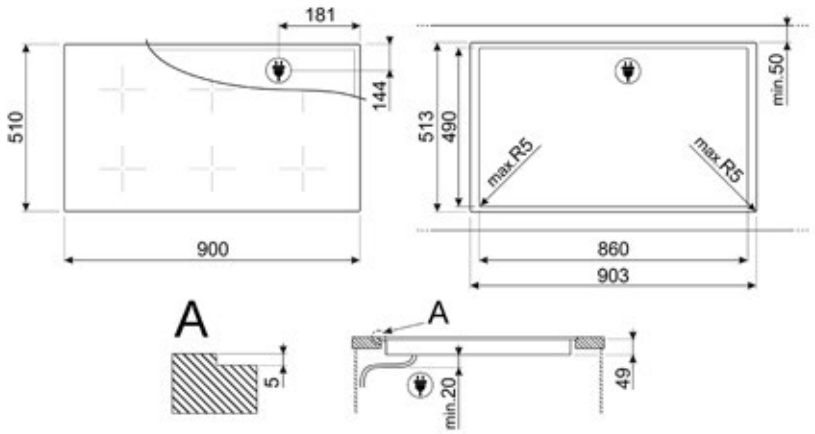

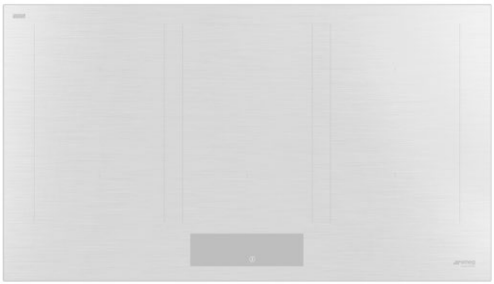

Farbe
Weiß-Matt

Hier technisches Datenblatt herunterladen

Induktionskochfeld, 90 cm, **Glaskeramik**, **C-Schliff**, **für aufliegende oder flächenbündige Montage**, 6 Kochzonen/6 Booster/ 6 Timer, 3 MultiZonen, Sensor Touch Control, **EVO-Slider**, **Weiße LED**, **Sensor Warmhalteautomatik-/ Grillfunktion**, Tastensperre, Funktion **Auto-Vent 2.0**

2.029,00 €

SIM3964D

EAN: 8017709301453



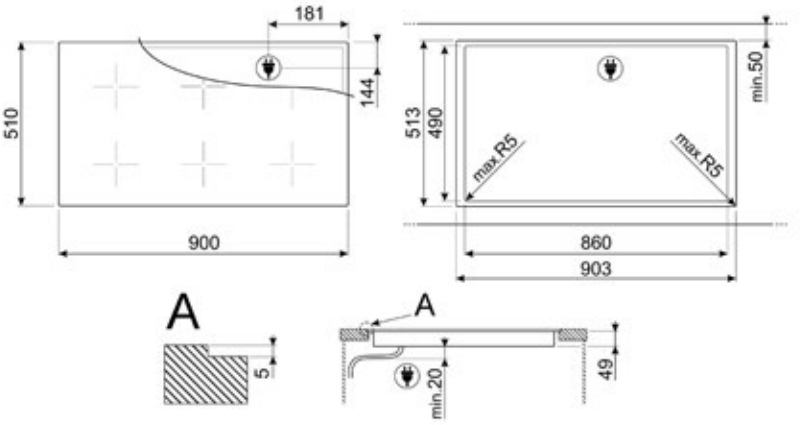

Farbe
Schwarz

Hier technisches Datenblatt herunterladen

Induktionskochfeld, 90 cm, **Eclipse-Glaskeramik**, **C-Schliff**, **für aufliegende oder flächenbündige Montage**, 6 Kochzonen/6 Booster/ 6 Timer, **3 MultiZonen**, Sensor Touch Control, **EVO-Slider**, Weiße LED, **Sensor Warmhalte-/Grillfunktion**, Tastensperre, **Auto-Vent 2.0**

1.999,00 €

SI1M4954D

EAN: 8017709305666

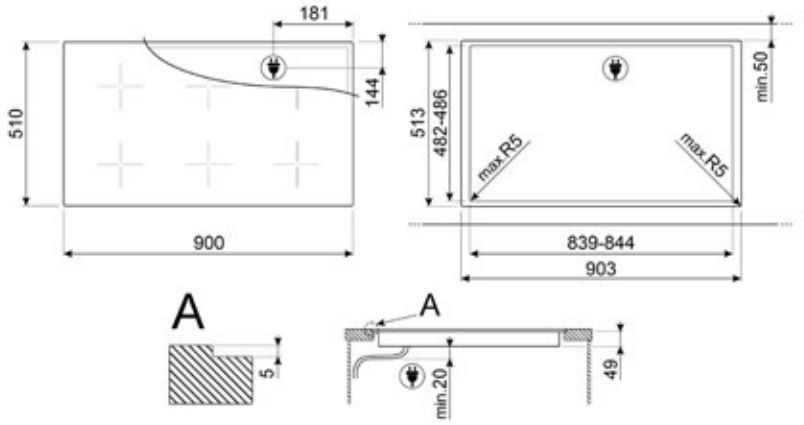



Farbe
Schwarz

Hier technisches Datenblatt herunterladen

Induktionskochfeld, 90 cm, **Glaskeramik**, **C-Schliff**, **für aufliegende oder flächenbündige Montage**, 5 Kochzonen/5 Booster/5 Timer, **1 MultiZone**, **1 Kochzone D: 25 cm**, Sensor Touch Control, **Compact-Slider Plus**, Rote LED, **Sensor Warmhalte-/ Grillfunktion**, Tastensperre, **Auto-Vent 2.0**

1.919,00 €

SIM3864D

EAN: 8017709305581

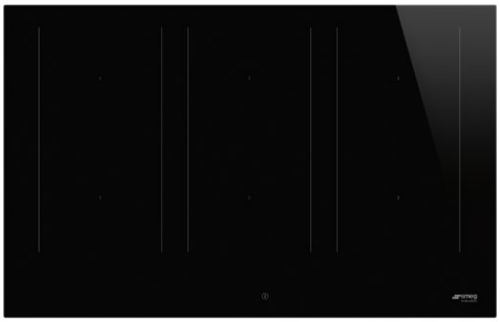

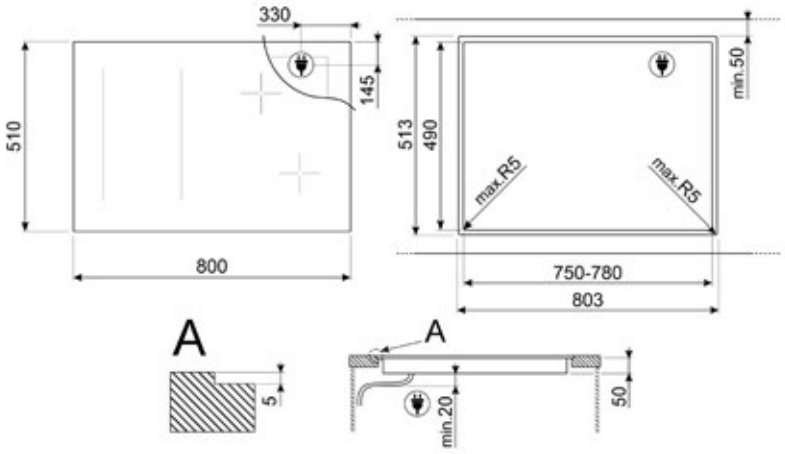

Farbe
Schwarz

Hier technisches Datenblatt herunterladen

Induktionskochfeld, 80 cm, **Eclipse-Glaskeramik**, **C-Schliff**, **für aufliegende oder flächenbündige Montage**, 6 Kochzonen/6 Booster/ 6 Timer, **3 MultiZonen**, Sensor Touch Control, **EVO-Slider**, Weiße LED, **Sensor Warmhalte-/Grillfunktion**, Tastensperre, **Auto-Vent 2.0**

1.869,00 €

SIM3844D

EAN: 8017709305574

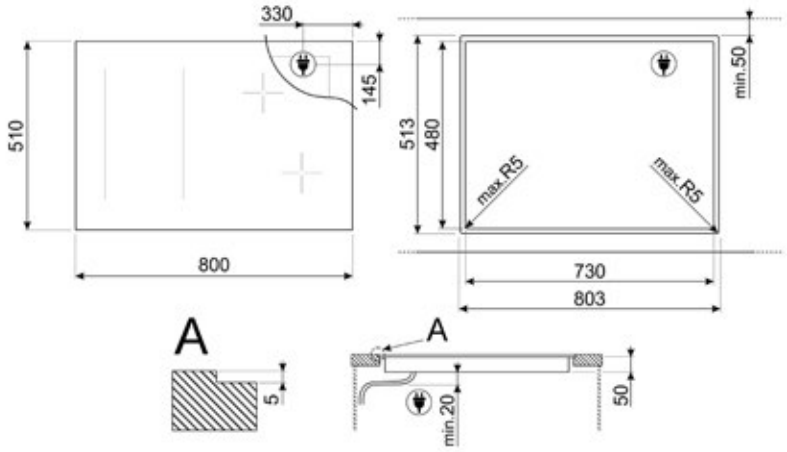



Farbe
Schwarz

Hier technisches Datenblatt herunterladen

Induktionskochfeld, 80 cm, **Eclipse-Glaskeramik**, **C-Schliff**, **für aufliegende oder flächenbündige Montage**, 4 Kochzonen/4 Booster/ 4 Timer, **1 MultiZone**, Sensor Touch Control, **EVO-Slider**, Weiße LED, **Sensor Warmhalte-/Grillfunktion**, Tastensperre, **Auto-Vent 2.0**

1.499,00 €

SIM3644MWH

EAN: 8017709339661

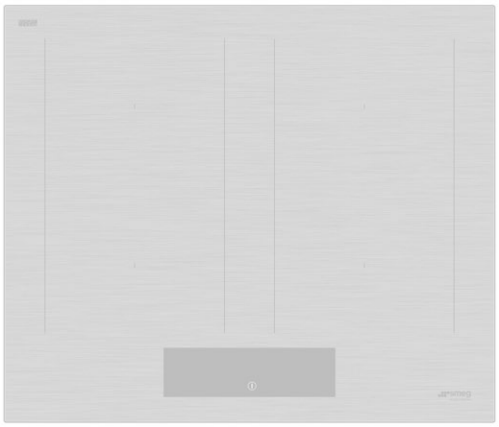

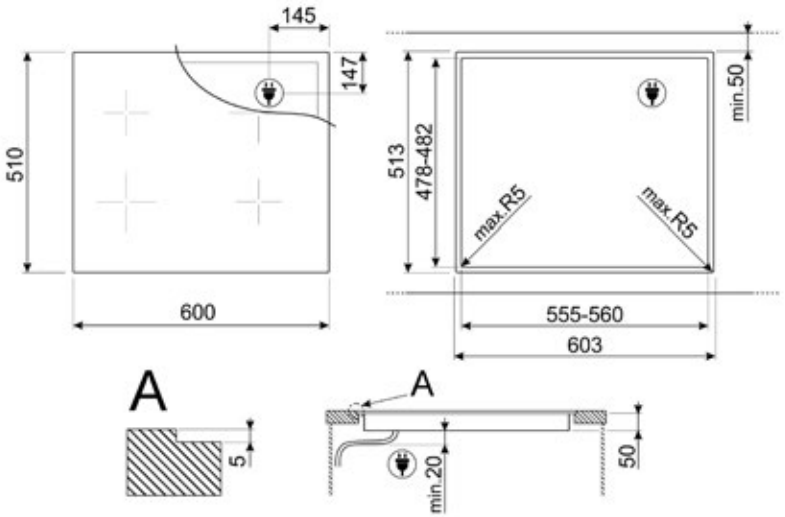

Farbe
Weiß-Matt

Hier technisches Datenblatt herunterladen

Induktionskochfeld, 60 cm, **Glaskeramik**, **C-Schliff**, **für aufliegende oder flächenbündige Montage**, 4 Kochzonen/4 Booster/ 4 Timer, **2 MultiZonen**, Sensor Touch Control, **EVO Slider**, Weiße LED, **Sensor Warmhalteautomatik-/ Grillfunktion**, Tastensperre, **Auto-Vent 2.0**

1.389,00 €

SIM3644D

EAN: 8017709305550

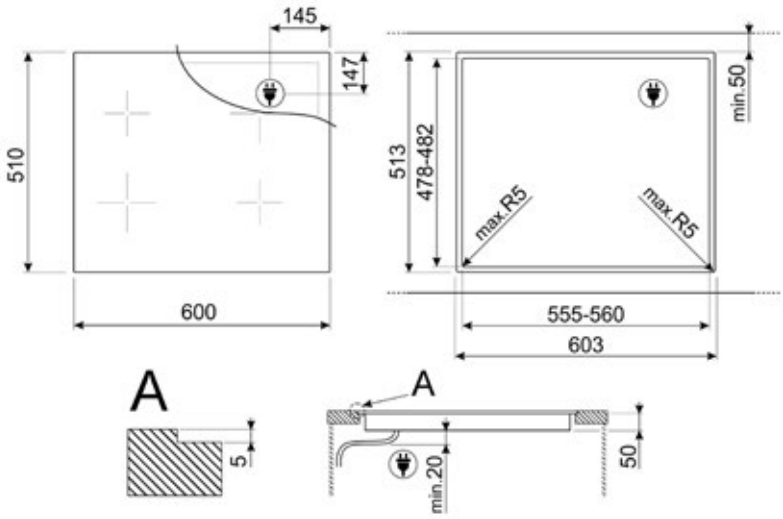



Farbe
Schwarz

Hier technisches Datenblatt herunterladen

Induktionskochfeld, 60 cm, **Eclipse-Glaskeramik**, **C-Schliff**, **für aufliegende oder flächenbündige Montage**, 4 Kochzonen/4 Timer, **2 MultiZonen**, Sensor Touch Control, **EVO-Slider**, Weiße LED, **Sensor Warmhalte-/Grillfunktion**, Tasten-sperre, **Auto-Vent 2.0**

1.419,00 €

SIB2641D

EAN: 8017709326951



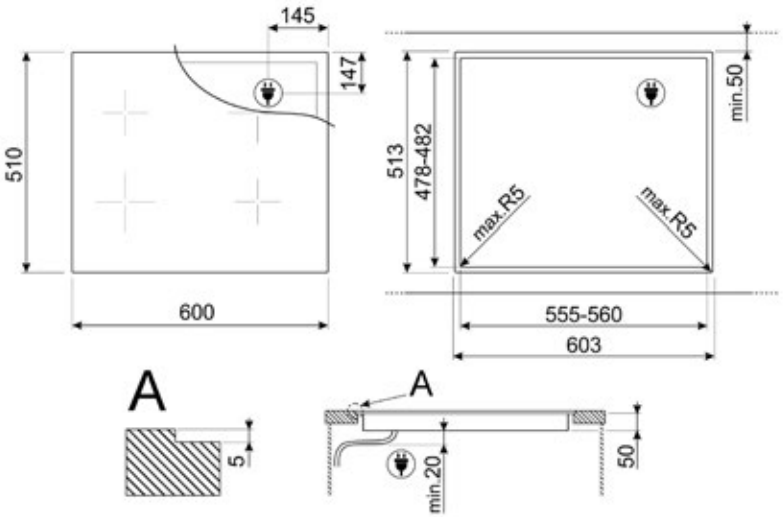

Farbe
Schwarz

Hier technisches Datenblatt herunterladen

Induktionskochfeld, 60 cm, **Glaskeramik**, **C-Schliff**, **für aufliegende oder flächenbündige Montage**, 4 Kochzonen/4 Booster/4 Timer, **2 Brückenfunktionen**, Sensor Touch Control, **Digi Touch**, Rote LED,Tasten-sperre, EcoLogic-Leistungsreduzierung

799,00 €

SIM3323D

EAN: 8017709285371

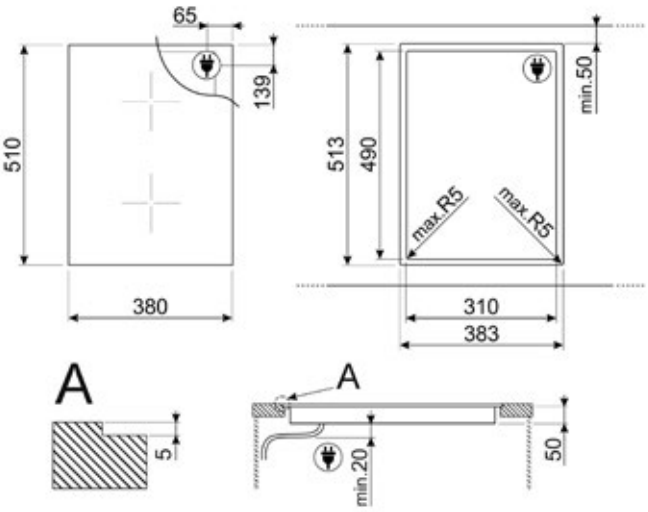

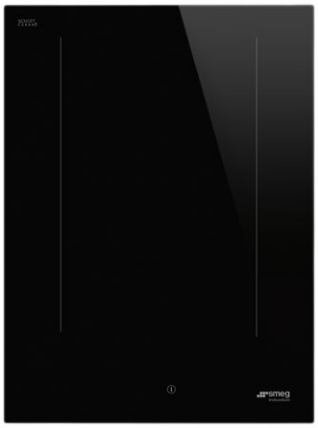

Farbe
Schwarz

Hier technisches Datenblatt herunterladen

Induktionskochfeld, 38 cm, **Eclipse-Glaskeramik**, **C-Schliff**, **für aufliegende oder flächenbündige Montage**, 2 Kochzonen/2 Booster/ 2 Timer, **1 Multizone**, Sensor Touch Control, **EVO Slider**, Weiße LED, **Sensor Warmhalte-/Grillfunktion**, Tastensperre

1.049,00 €

SI2321D

EAN: 8017709330644

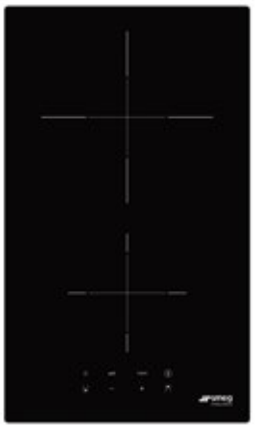

Farbe
Schwarz

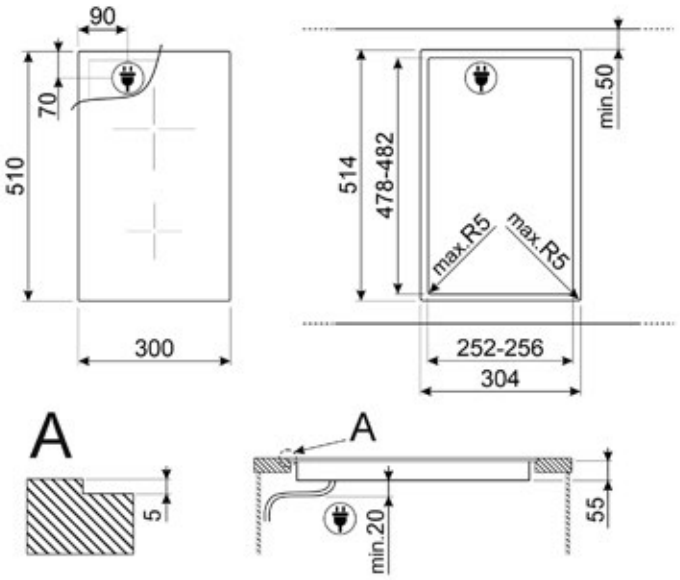

Hier technisches Datenblatt herunterladen

Induktionskochfeld, 30 cm,
Glaskeramik, C-Schliff, für aufliegende oder flächenbündige Montage,
2 Kochzonen/2 Booster/2 Timer, Sensor Touch Control, **Digi Touch**, Rote LED, Tastensperre

649,00 €

SE364ETBM

EAN: 8017709240882

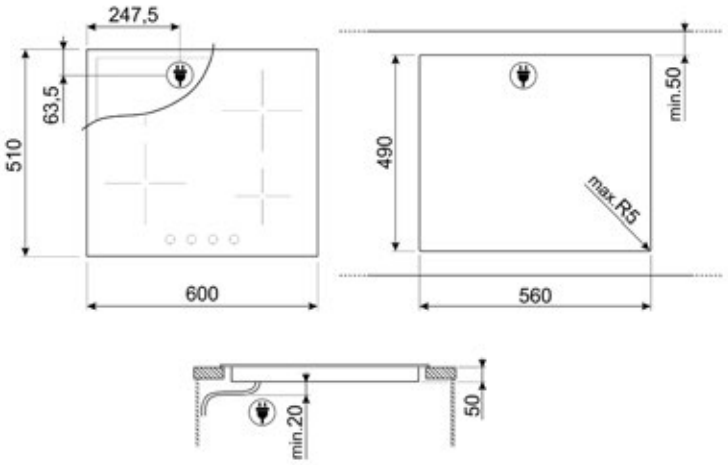



Farbe
Schwarz

Hier technisches Datenblatt herunterladen

Glaskeramikkochfeld, 60 cm, **Glaskeramik**, **Facettenschliff**, **für aufliegende Montage**, 4 Kochzonen, **sensorgesteuerte Drehknebelbedienung**

809,00 €

P875AO

EAN: 8017709259990



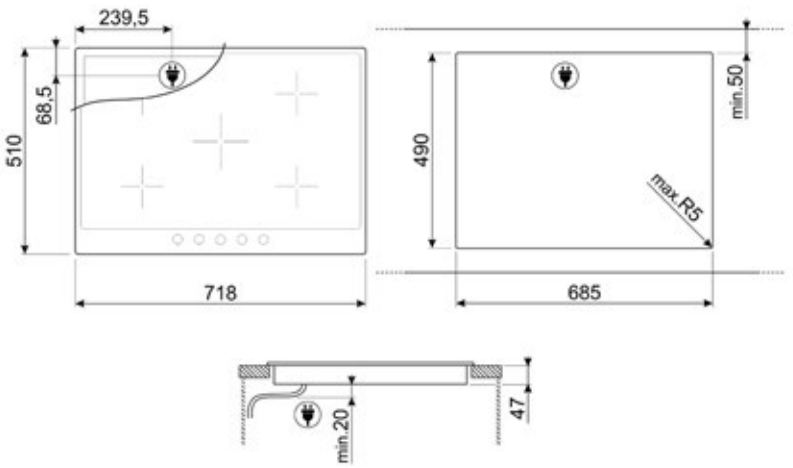

Farbe
Anthrazit Messing-Antik

Hier technisches Datenblatt herunterladen

Glaskeramikkochfeld, 72 cm, **Glaskeramik**, **Auflagerahmen für aufliegende Montage**, 5 Kochzonen, davon **1 Zweikreiszone oval**, **1 Zweikreiszone rund**, **sensorgesteuerte Drehknebelbedienung**, Kit Knebel **5MP700AO** in **Anthrazit** oder **5MP700PO** in **Creme** im **Cortina-Design (können kostenfrei dazubestellt werden)**.

1.239,00 €

P875PO
Creme Messing-Antik
EAN: 8017709260002

P864AO

EAN: 8017709259976

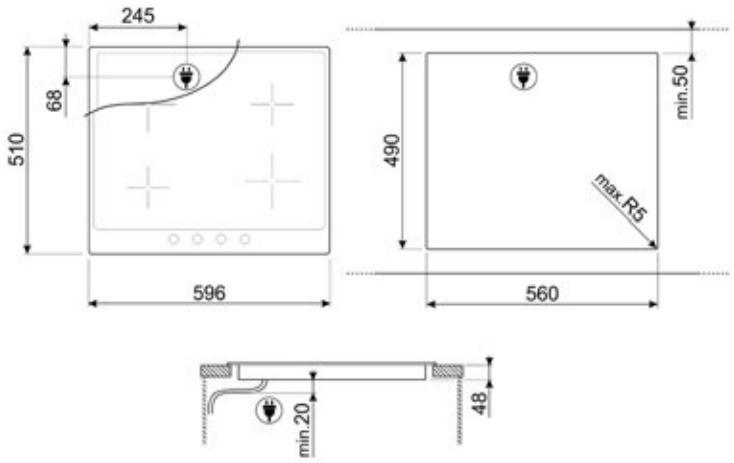



Farbe
Anthrazit Messing-Antik

Hier technisches Datenblatt herunterladen

P864PO
Creme Messing-Antik
EAN: 8017709259983

Glaskeramikkochfeld, 60 cm, **Glaskeramik**, **Auflagerahmen für aufliegende Montage**, 4 Kochzonen, **sensorgesteuerte Drehknebelbedienung**, Kit Knebel **5MP700AO** in **Anthrazit** oder **5MP700PO** in **Creme** im **Cortina-Design (können kostenfrei dazubestellt werden)**.

1.049,00 €

SE495ETD

EAN: 8017709324254

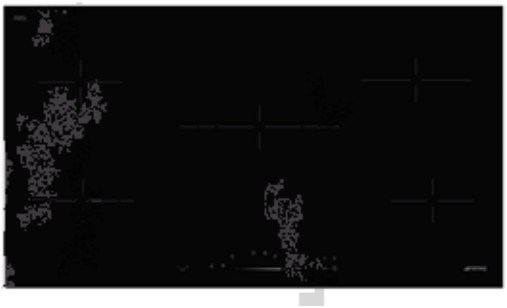

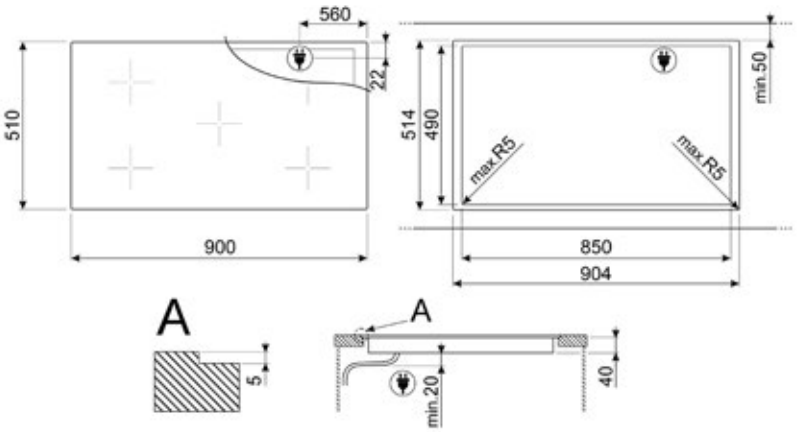

Farbe
Schwarz

Hier technisches Datenblatt herunterladen

Glaskeramikkochfeld, 90 cm, **Glaskeramik**, **C-Schliff**, **für aufliegende oder flächenbündige Montage**, 5 Kochzonen/5 Timer, Sensor Touch Control, **Compact Slider**, **Sensor-Warmhalteautomatik**, Tastensperre

1.049,00 €

SE264TD2

EAN: 8017709358242

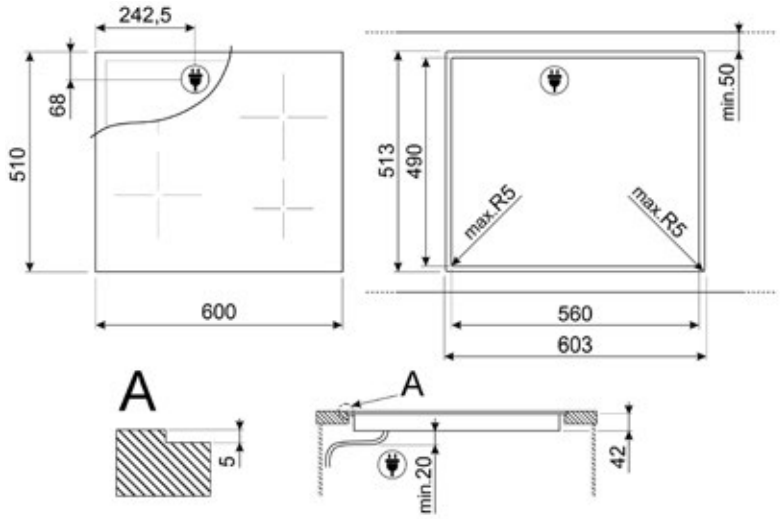



Farbe
Glaskeramik Schwarz (Glanz)

Hier technisches Datenblatt herunterladen

Glaskeramikkochfeld, 60 cm, **C-Schliff**, **für aufliegende oder flächenbündige Montage**, 4 Kochzonen, **4 Booster**, **4 Timer**, **Restzeitanzeige**, 9 Leistungsstufen, **Sensor Touch-Control**, **Digi Touch**, Rote LED, Tastensperre

429,00 €

SE232TX2

EAN: 8017709358228



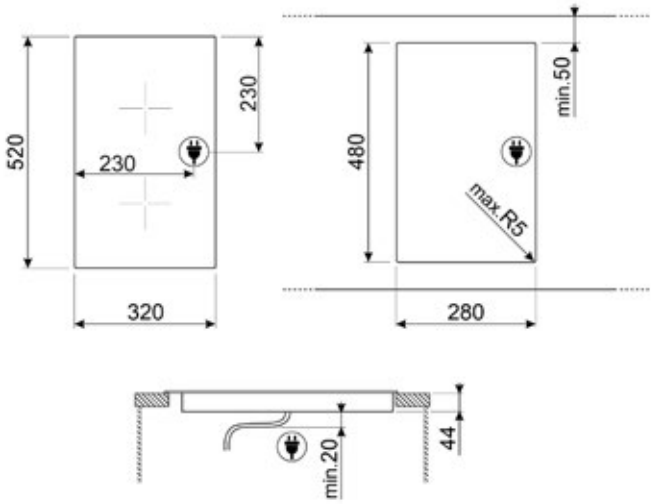

Farbe
Glaskeramik Schwarz (Glanz)

Hier technisches Datenblatt herunterladen

Glaskeramikkochfeld, 30 cm, **Auflage-rahmen in Edelstahl**, **für aufliegende Montage**, 2 Kochzonen, **2 Booster**, 1 **Timer**, 9 Leistungsstufen, **Sensor Touch-Control**, **Digi Touch**, Rote LED, **Tastensperre**

359,00 €

SE232TD2

EAN: 8017709358235

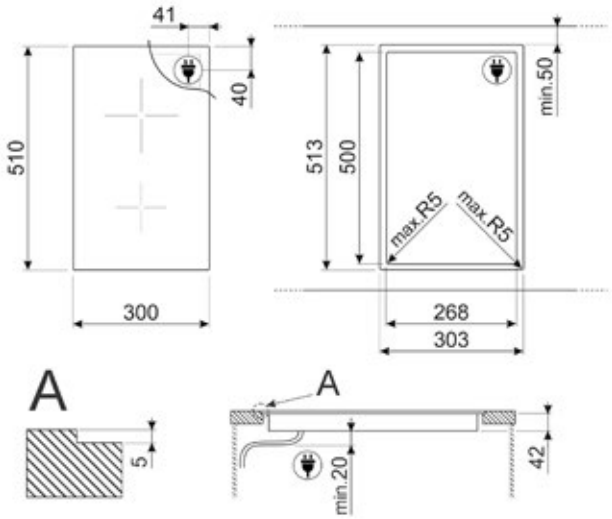



Hier technisches Datenblatt herunterladen

Farbe
Glaskeramik Schwarz (Glanz)

Glaskeramikkochfeld, 30 cm, **C-Schliff**, **für aufliegende oder flächenbündige Montage**, 2 Kochzonen, **2 Booster**, **1 Timer**, 9 Leistungsstufen, **Sensor Touch-Control**, **Digi Touch**, Rote LED, **Tastensperre**

309,00 €

KOCHZENTREN & STANDHERDE

Für uns ist ein Standherd kein Gerät: Er ist die Hauptrolle. Inspiriert durch die besten Köche der Welt, stehen SMEG-Standherde und Kochzentren für markante Proportionen, charakterstarke Details und zeitgenössische Klarheit. Leistungsstarke Brenner treffen auf fein abgestimmte Öfen und smarte Assistenz – Stars mit italienischem Temperament. Von knuspriger neapolitanischer Pizza bis zum langsam geschmorten Ragù: die Vielseitigkeit macht sie zu Multitalenten für große Momente.


SMEG
SMEG

TR4110IBL2

EAN: 8017709312435



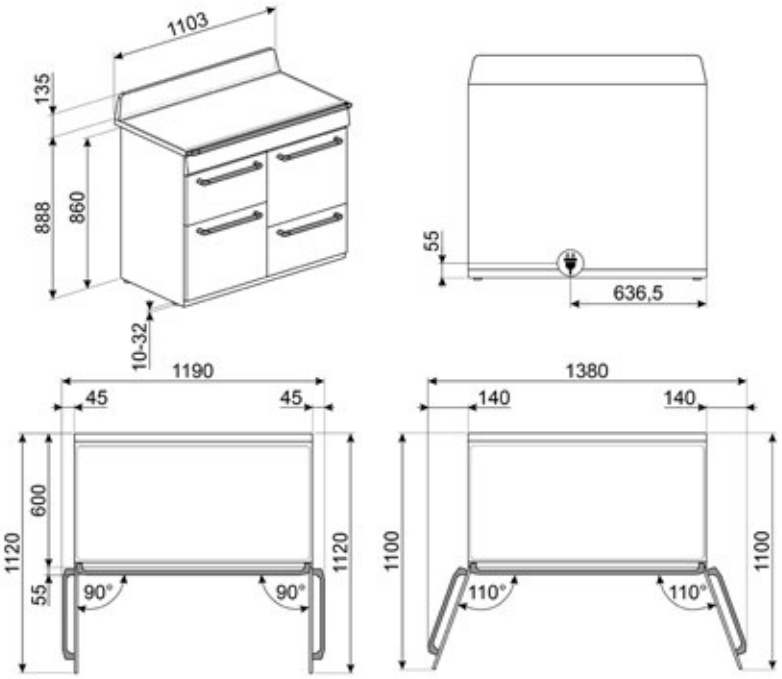

Farbe
Schwarz

Hier technisches Datenblatt herunterladen

Kochzentrum, 110 × 60 cm, **Induktionskochfeld**, 5 Kochzonen/5 Booster, **3 Backöfen**, davon **1 Backofen (6 Garfunktionen mit Umluft/Heißluft)**, **1 Backofen (5 Garfunktionen mit Umluft)**, **1 Zusatzbackofen mit Grillfunktion**, **Vapor Clean**, digitale Programmuhr, Staufach, Garraumvolumen: 61/61 l, **EEK: A/A**, Eco-Logic (Reduzierung der Anschlussleistung), elektrischer Gesamtanschlusswert: **16,5 kW**

5.559,00 €

TR4110IP2
Creme
EAN: 8017709312442

TR93IBL2

EAN: 8017709312374



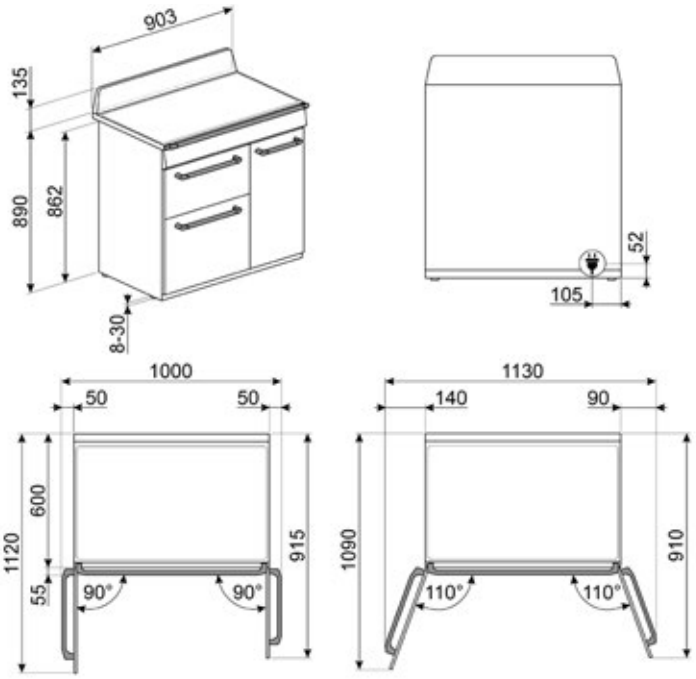

Farbe
Schwarz

Hier technisches Datenblatt herunterladen

TR93IP2
Creme
EAN: 8017709312381

Kochzentrum, 90 × 60 cm, **Induktionskochfeld**, 5 Kochzonen/5 Booster, **3 Backöfen**, davon **1 Backofen (5 Garfunktionen mit Umluft-/Turbo-Heißluft)**, **Vapor Clean**, **1 Backofen Heißluft**, **1 Zusatzbackofen mit Grillfunktion**, digitale Programmuhr, Garraumvolumen: 61/62 l, EEK: A/B, Eco-Logic (Reduzierung der Anschlussleistung), elektrischer Gesamtanschlusswert: **15,5 kW**

5.349,00 €

TR90GMBLD

EAN: 8017709345105



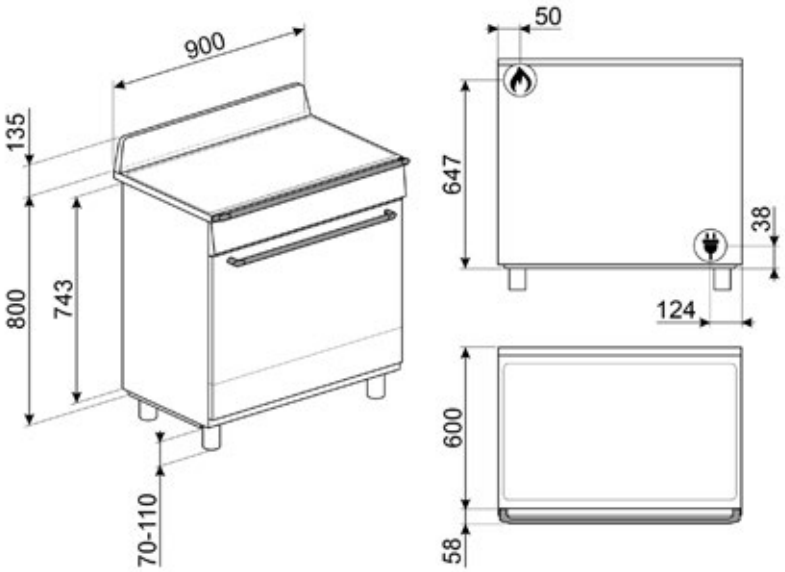

Farbe
Schwarz

Hier technisches Datenblatt herunterladen

Kochzentrum, 90 × 60 cm, **Gaskochfeld**, 5 Kochzonen, **1 DUAL Ultra-Rapid-Blitzbrenner 5,0 kW**, **1 Backofen Multifunktion (9 Garfunktionen mit Umluft/Doppelheißluft)**, **Vapor Clean**, digitale Programmuhr, **Soft Close**, **Staufach mit Push-Pull-Öffnung**, Garraumvolumen: **115 l**, **EEK: A**, elektrischer Gesamtanschlusswert: **3,2 kW**

3.639,00 €

TR90IMBL

EAN: 8017709340643

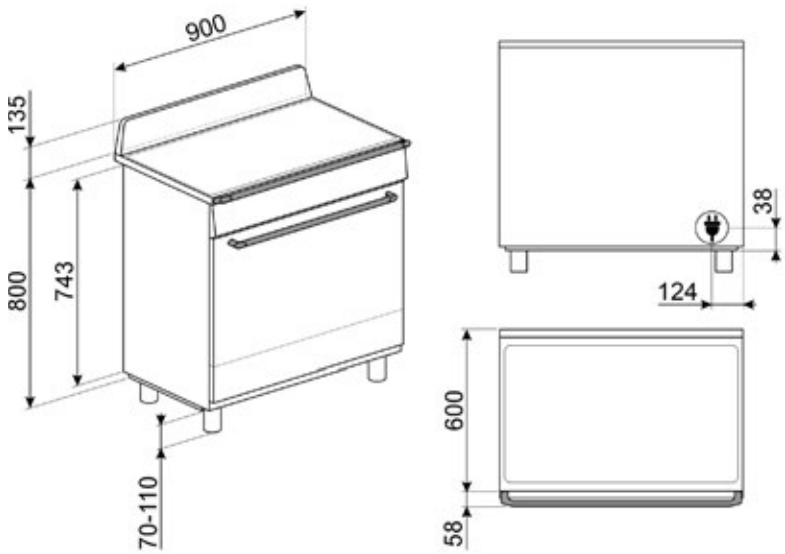



Farbe
Schwarz

Hier technisches Datenblatt herunterladen

TR90IMP
Creme
EAN: 8017709344764

Kochzentrum, 90 × 60 cm, **Induktionskochfeld**, 5 Kochzonen/5 Booster, **1 Backofen Multifunktion (9 Garfunktionen mit Umluft/Doppelheißluft)**, **Vapor Clean**, digitale Programmuhr, **Soft Close**, 1 Teleskop-Teilauszug, **Staufach mit Push-Pull-Öffnung**, Garraumvolumen: **115 l**, **EEK: A**, Eco-Logic (Reduzierung der Anschlussleistung), elektrischer Gesamtanschlusswert: **10,6 kW**

4.399,00 €

CPF90I1PML2*

EAN: 8017709367152



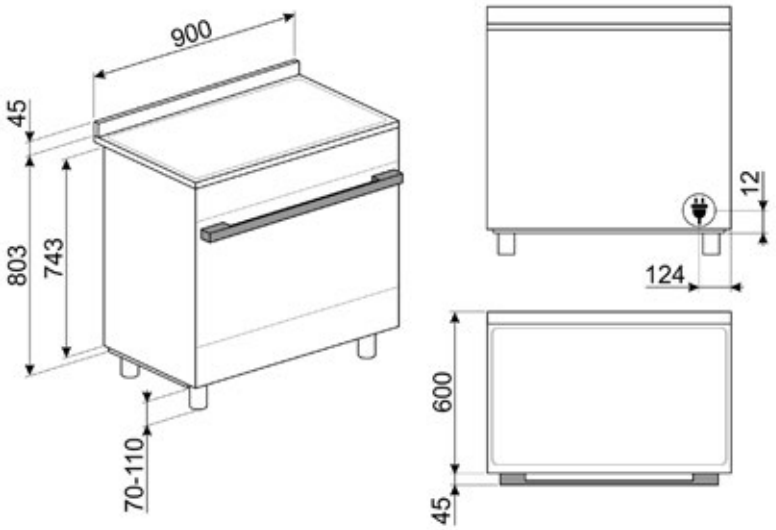

Farbe
Moonlight

Hier technisches Datenblatt herunterladen

Kochzentrum, 90 × 60 cm, **Standgerät integrierbar**, **Induktionskochfeld:** 5 Kochzonen/5 Booster/5 Timer, **1 TwinZone**, **2 MultiZonen**, 1 Backofen: **Pyrolyse + Pyrolyse ECO**, **Vapor Clean**, **EvoScreen LCD-Farbdisplay02**, **7 Bedienknebel hinterleuchtet + Touch-Bedientasten**, 10 Garfunktionen, **Turboheißluft-/Dreifachventilation**, **20 Automatikprogramme**, **Kerntemperaturfühler**, Soft Close, 1 Staufach **Push-to-Open**, Garraumvolumen **115 l**, **Auto-Vent 2.0**, **EEK: A**, elektr. Gesamtanschlusswert: **11,4 kW**

5.999,00 €

*** 6.499,00 €**

CPF90I1PX2
Edelstahl
EAN: 8017709352073

CPF90I1PAN2
Anthrazit-Matt
EAN: 8017709367145

CPF90I1PBL2
Schwarz-Glanz
EAN: 8017709367121

CPF90I1PWH2
Weiß-Glanz
EAN: 8017709367138

CPF90I1PSB2*
Storm Blue
EAN: 8017709367169

CPF90I1PEG2*
Emerald Green
EAN: 8017709367176

CPF90I1PAC2*
Amber Clay
EAN: 8017709367183

CPF9IPR

EAN: 8017709232283

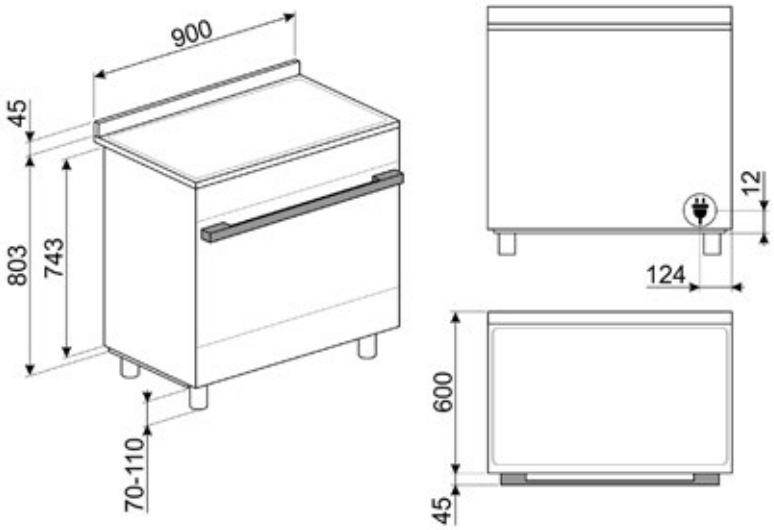



Farbe
Rot

Hier technisches Datenblatt herunterladen

CPF9IPOG
Olivegrün
EAN: 8017709240745

CPF9IPOR
Orange
EAN: 8017709240752

CPF9IPYW
Gelb
EAN: 8017709240783

CPF9IPX
Edelstahl
EAN: 8017709240776

CPF9IPAN
Anthrazit
EAN: 8017709240721

CPF9IPBL
Schwarz
EAN: 8017709240738

CPF9IPWH
Weiß
EAN: 8017709240769

Kochzentrum, 90 × 60 cm, **Induktionskochfeld**, **LCD-Display**, Soft Close, 5 Kochzonen/5 Booster, **1 Backofen Pyrolyse**, **(10 Garfunktionen mit Turbo-/Dreifachheißluft)**, **20 Automatikprogramme**, 1 Klappfach, Garraumvolumen: **115 l**, **EEK: A+**, elektrischer Gesamtanschlusswert: **11,4 kW**

5.669,00 €

B95IMAN9

EAN: 8017709302962



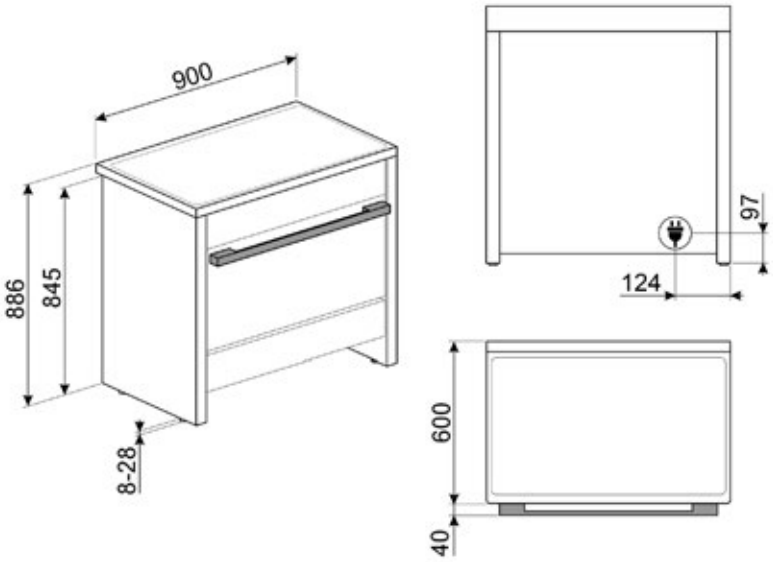

Farbe
Anthrazit

Hier technisches Datenblatt herunterladen

Kochzentrum, 90 × 60 cm, Induktionskochfeld, 5 Kochzonen/ 5 Booster, davon **1 MultiZone**, **1 Backofen Multifunktion (9 Garfunktionen mit Umluft/-Doppelheißluft)**, **Kerntemperaturfühler**, **Vapor Clean**, LED-Programmuhr, 1 Klappfach, Garraumvolumen: **115 l**, **EEK: A**, elektrischer Gesamtanschlusswert: **10,6 kW**

3.599,00 €

C9IMX2

EAN: 8017709321314

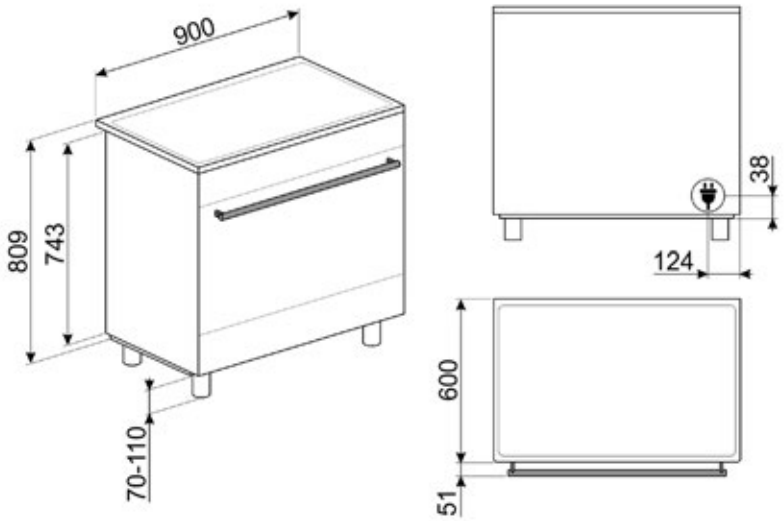



Farbe
Edelstahl

Hier technisches Datenblatt herunterladen

Standherd, 90 × 60 cm, **Edelstahl mit Anti-Finger-Protektion**, **Induktionskochfeld**, 5 Kochzonen/5 Booster, **1 Backofen Multifunktion (9 Garfunktionen mit Umluft/-Doppelheißluft)**, **Kerntemperaturfühler**, **Vapor Clean**, **LED-Programmuhr**, 1 Klappfach, Garraumvolumen: **115 l**, **EEK: A**, Eco-Logic (Reduzierung der Anschlussleistung), elektrischer Gesamtanschlusswert: **10,6 kW**

3.349,00 €

C9GMXD2

EAN: 8017709331016



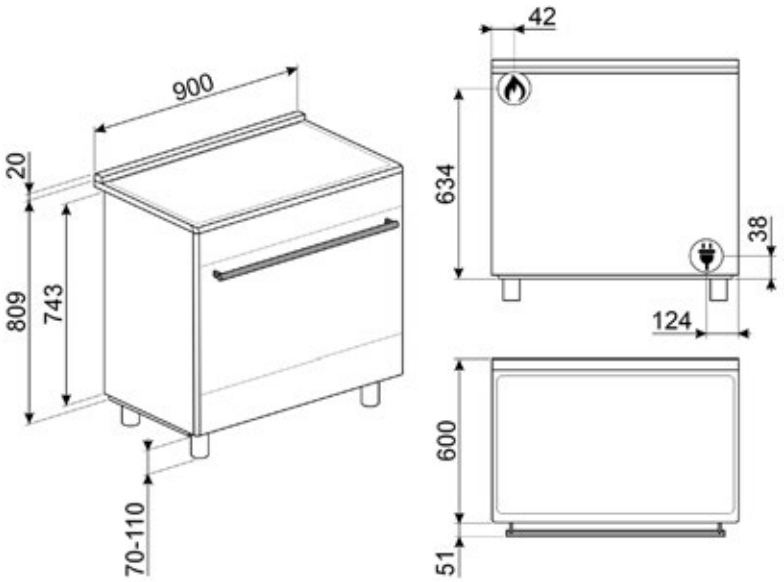

Farbe
Edelstahl

Hier technisches Datenblatt herunterladen

Standherd, 90 × 60 cm, **Edelstahl mit Anti-Finger-Protektion**, **Gaskochfeld**, 6 Kochzonen, davon **1 DUAL UR-Blitzbrenner 4,2 kW**, **1 Backofen Multifunktion (9 Garfunktionen mit Umluft/-Doppelheißluft)**, **Kerntemperaturfühler**, **Vapor Clean**, **LED-Programmuhr**, 1 Klappfach, Garraumvolumen: **115 l**, **EEK: A**, elektrischer Gesamtanschlusswert: **3,2 kW**

2.279,00 €

C6IMXM2

EAN: 8017709330927

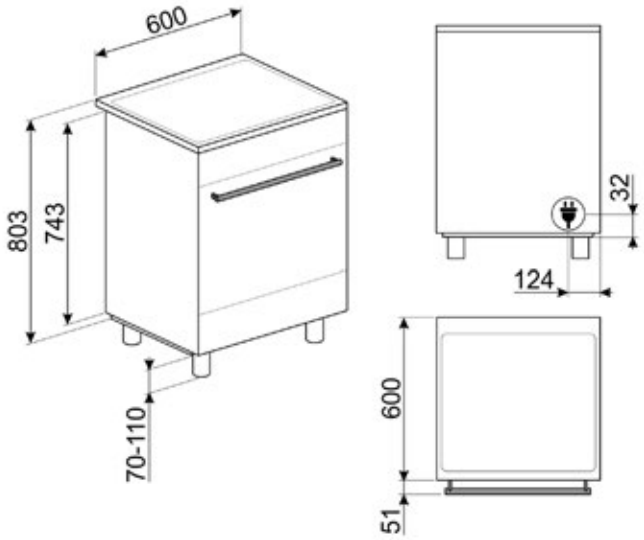



Farbe
Edelstahl

Hier technisches Datenblatt herunterladen

Standherd, 60 × 60 cm, **Edelstahl mit Anti-Finger-Protektion**, **Induktionskochfeld mit hybriden Bedienelementen (Knebel+Touch)**, 4 Kochzonen/ 4 Booster, **1 Backofen Multifunktion (8 Garfunktionen mit Umluft-/ Turbo-Heißluft)**, **Vapor Clean**, **LED-Programmuhr**, 1 Klappfach, Garraumvolumen: **70 l**, **EEK: A**, elektrischer Gesamtanschlusswert: **10,0 kW**

2.599,00 €

C6GMXD2

EAN: 8017709330903



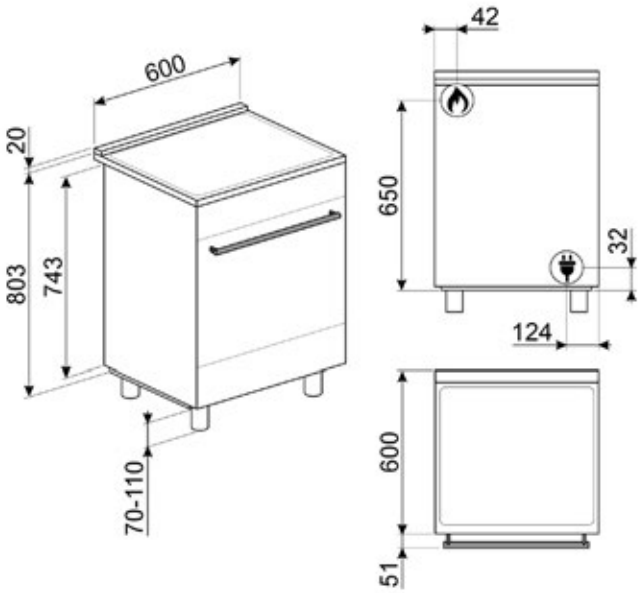

Farbe
Edelstahl

Hier technisches Datenblatt herunterladen

Standherd, 60 × 60 cm, **Edelstahl mit Anti-Finger-Protektion**, Gaskochfeld, 4 Kochzonen, davon **1 DUAL UR-Blitzbrenner 4,2 kW**, **1 Backofen Multifunktion (8 Garfunktionen mit Umluft-/Turbo-Heißluft)**, **Vapor Clean**, **LED-Programmuhr**, 1 Klappfach, Garraumvolumen: **70 l**, **EEK: A**, elektrischer Gesamtanschlusswert: **3,0 kW**

1.609,00 €

SCD90IMX9-1

EAN: 8017709279240

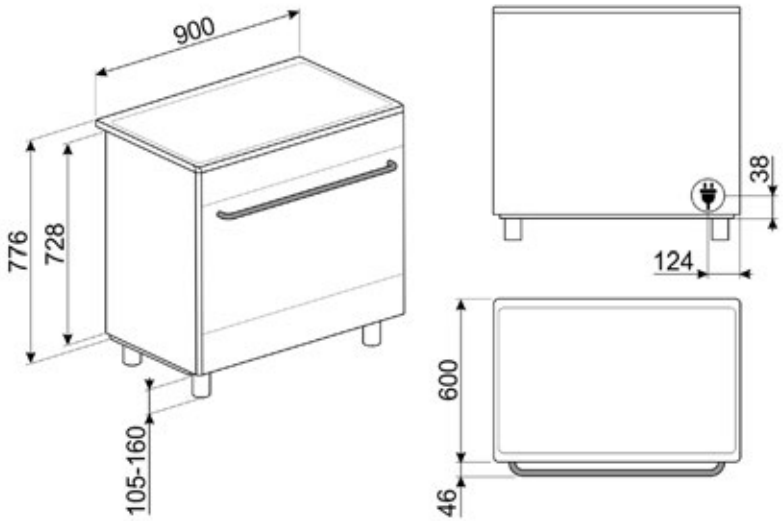



Farbe
Edelstahl

Hier technisches Datenblatt herunterladen

Standherd, 90 × 60 cm, **Edelstahl**, **Induktionskochfeld**, 5 Kochzonen/ 5 Booster, **1 Backofen Multifunktion (8 Garfunktionen mit Umluft/-Doppelheißluft)**, **Vapor Clean**, Digitaluhr, 1 Klappfach, Garraumvolumen: **115 l**, **EEK: A**, Eco-Logic (Reduzierung der Anschlussleistung), elektrischer Gesamtanschlusswert: **10,6 kW**

2.939,00 €

SCD91CMX9

EAN: 8017709217433



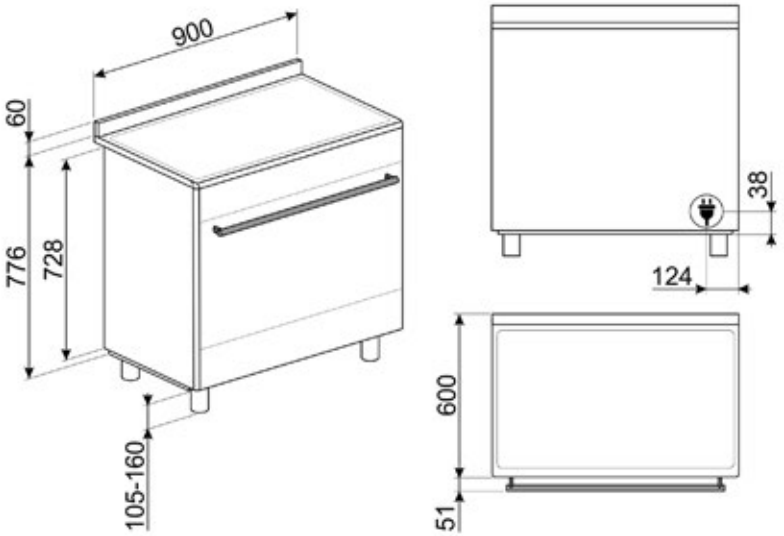

Farbe
Edelstahl

Hier technisches Datenblatt herunterladen

Standherd, 90 × 60 cm, **Edelstahl**, **Glaskeramikkochfeld**, 5 Kochzonen (davon **1 Zweikreiszone oval, 1 Zweikreiskochzone rund**), **sensorgesteuerte Drehknebelbedienung**, **1 Backofen Multifunktion (8 Garfunktionen mit Umluft/-Doppelheißluft)**, **Vapor Clean**, Digitaluhr, 1 Klappfach, Garraumvolumen: **115 l**, **EEK: A**, elektrischer Gesamtanschlusswert: **11,6 kW**

2.049,00 €

SCD60EMX9

EAN: 8017709181758

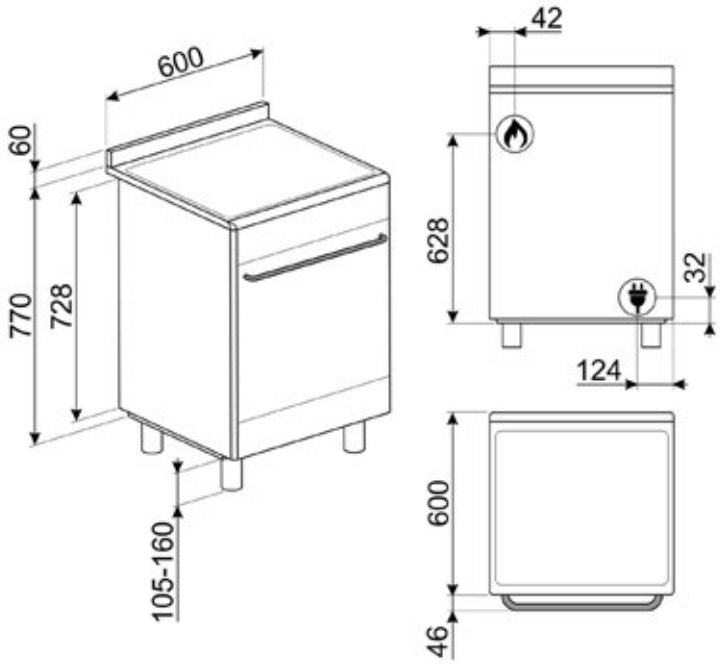



Hier technisches Datenblatt herunterladen

Farbe
Edelstahl

Standherd, 60 × 60 cm, Edelstahl, Gaskochfeld, 5 Kochzonen, **1 Backofen Multifunktion (6 Garfunktionen mit Umluft)**, **Vapor Clean**, Garraumvolumen: **70 l**, **EEK: A**, elektrischer Gesamtanschlusswert: **2,8 kW**

1.069,00 €

DUNSTABZUGS-HAUBEN

Wie das Passepartout eines Meisterwerks setzt eine SMEG-Dunstabzugshaube die Küche in Szene und schafft den Rahmen, den sie verdient. Sie fügen sich in alle SMEG-Designlinien – klassisch wie zeitgenössisch – und verbinden intuitive Bedienung mit variablen Leistungsstufen. Die LED-Beleuchtung zeichnet klare Kontraste über dem Kochfeld, effiziente Filter halten die Luft rein, die Lautstärke bleibt angenehm zurückgenommen. Technik, die zurücktritt und doch den Raum vollendet.


SMEG
SMEG
SMEG
LES PLAISIRS

KSLS10MB

EAN: 8017709351885



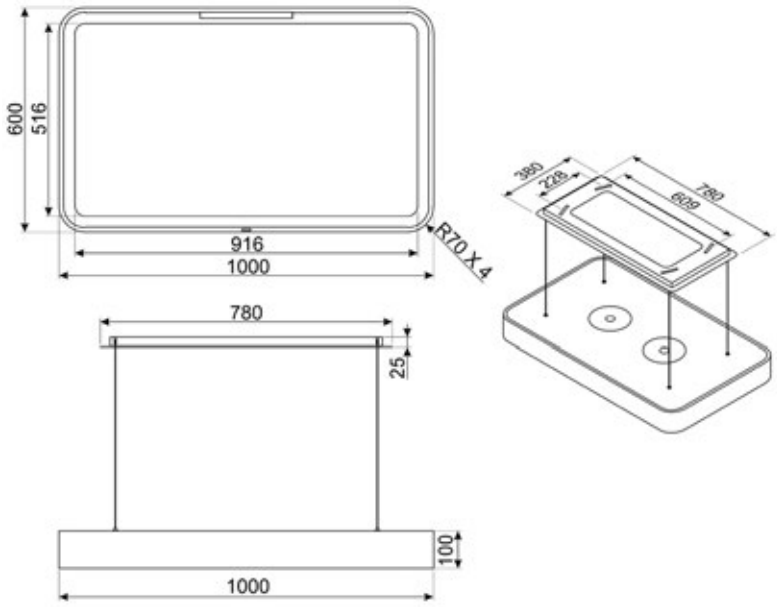

Farbe
Schwarz-Matt, Aluminium gebürstet

Hier technisches Datenblatt herunterladen

Freihängende Inselhauben, 100 cm, **Metall Sensor-Touch + Fernbedienung**, Start-/Timerfunktion, **3 Leistungsstufen + Intensiv**, **Randabsaugung**, **2 LED-Beleuchtungen**, **dimmbar + regulierbare Farbtemperatur der Beleuchtung: 2700–6500 K**, **Auto-Vent 2.0**, Luftreinigungsfunktion 24 h, **Filterwechselanzeige**, **2 Metall-Fettfilter**, **1 Aktivkohlefilter regenerierbar**, **V-Condense System**, Luftförderleistung Intensiv: **650 m³/h**

3.699,00 €

LSLS18MB

EAN: 8017709358709

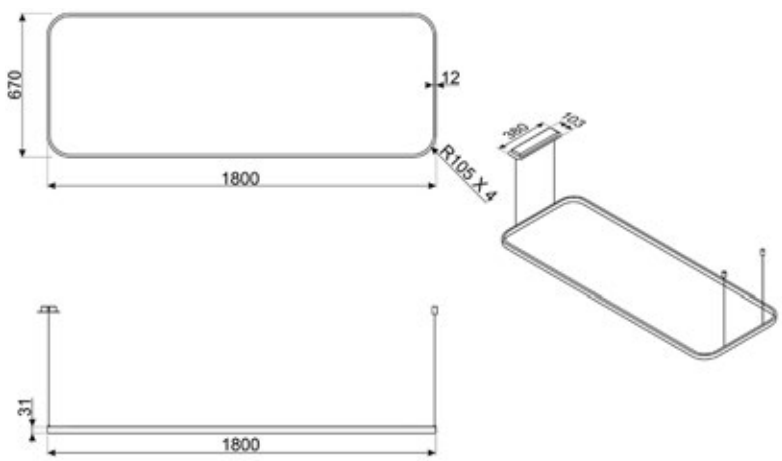



Farbe
Schwarz-Matt

Hier technisches Datenblatt herunterladen

Freihängende LED-Schienenleuchte, 180 cm, **Aluminium gebürstet**, **Höhenverstellung über Edelstahl-Drahtseile bis 250 cm**, **Bedienung über Sensor-Gestensteuerung**, **1 LED-Beleuchtung 24 W**, **dimmbare + regulierbare Farbtemperatur der Beleuchtung 2700–6500 K**

2.599,00 €

KD90HXE

EAN: 8017709243593



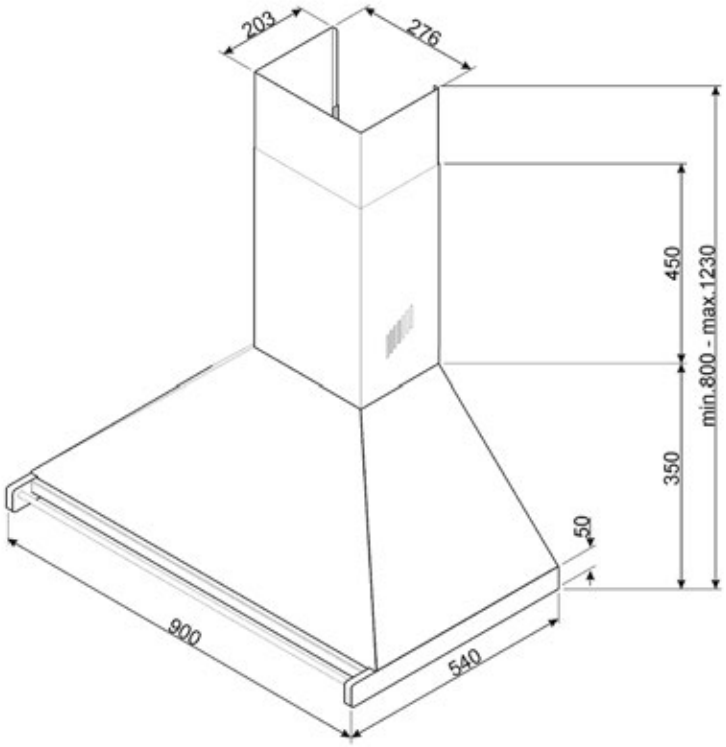

Farbe
Edelstahl gebürstet

Hier technisches Datenblatt herunterladen

Wandhaube Trapez, 90 cm,
Verzierungen in Edelstahl-Optik,
2 Bedienknebel, 3 Leistungsstufen +
Intensiv, 2 LED-Beleuchtungen,
3 Edelstahl-Fettfilter geschirrspüler-geeignet, Luftförderleistung Intensiv:
781 m³/h, **EEK: A+**

1.259,00 €

KT110PE

EAN: 8017709211707

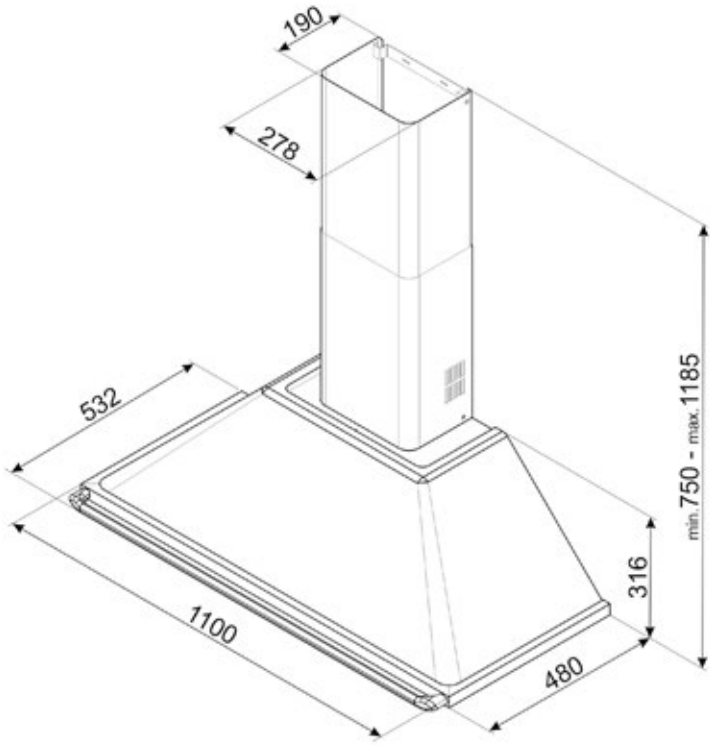



Farbe
Creme

Hier technisches Datenblatt herunterladen

KT110BLE
Schwarz
EAN: 8017709211691

Wandhaube Trapez, 110 cm,
Verzierungen in Edelstahl-Optik,
2 Bedienknebel, 3 Leistungsstufen + Intensiv, 2 LED-Beleuchtungen,
4 Metall-Fettfilter, Luftförderleistung Intensiv: **784 m³/h**, **EEK: A**

1.479,00 €

KT90PE

EAN: 8017709211677



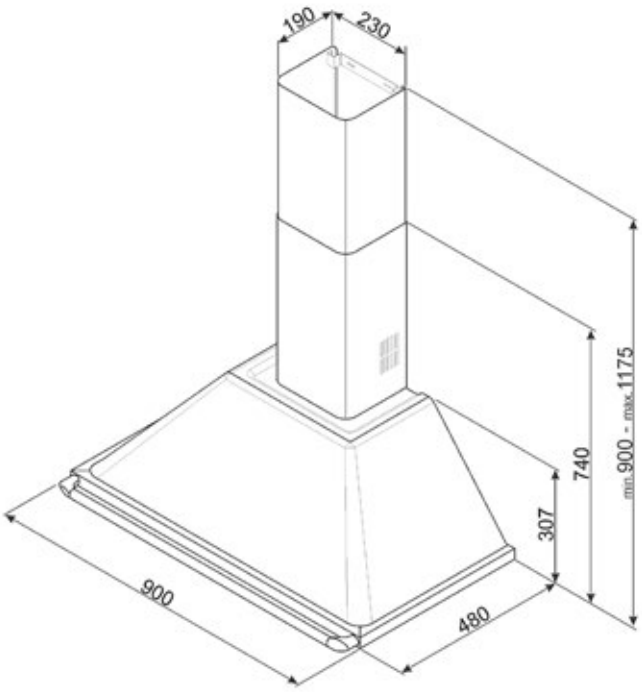

Farbe
Creme

Hier technisches Datenblatt herunterladen

Wandhaube Trapez, 90 cm,
Verzierungen in Edelstahl-Optik,
2 Bedienknebel, 3 Leistungsstufen +
Intensiv, 2 LED-Beleuchtungen,
3 Metall-Fettfilter, Luftförderleistung
Intensiv: **784 m³/h**, **EEK: A**

1.369,00 €

KT90BLE
Schwarz
EAN: 8017709211653

KCI19AOE

EAN: 8017709212506

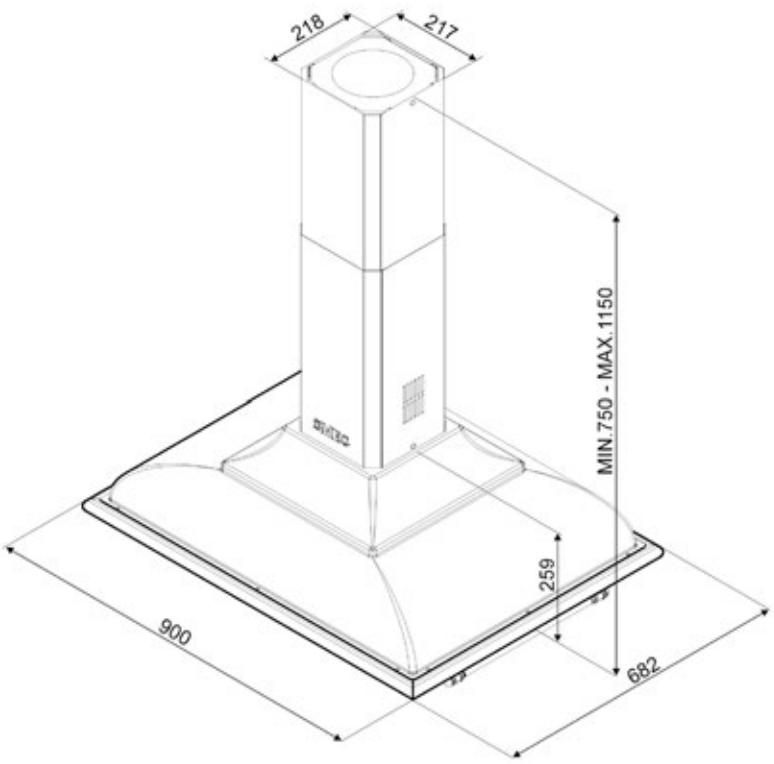



Farbe
Anthrazit Messing-Antik

Hier technisches Datenblatt herunterladen

KCI19POE
Creme Messing-Antik
EAN: 8017709212490

Inselhaube Trapez, 90 cm, Gehäuse thermogeformt, **Reling + SMEG-Logo Messing-Antik**, 2 Bedienknebel, 3 Leistungsstufen + Intensiv, 4 LED-Beleuchtungen, **3 Metall-Fettfilter**, Luftförderleistung Intensiv: **796 m³/h**, **EEK: A**

2.029,00 €

KC19AOE

EAN: 8017709211745



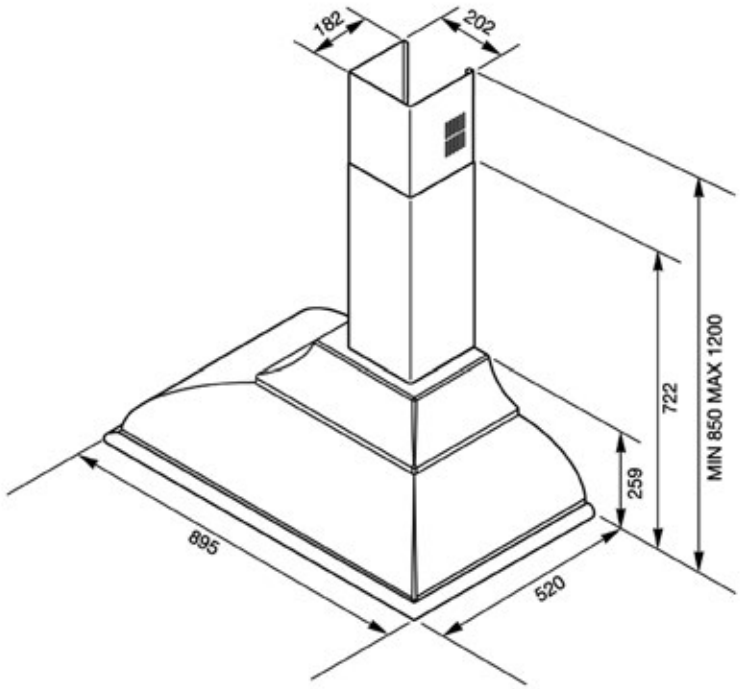

Farbe
Anthrazit Messing-Antik

Hier technisches Datenblatt herunterladen

Wandhaube Trapez, 90 cm, Gehäuse thermogeformt, **Reling + SMEG-Logo Messing-Antik**, 2 Bedienknebel, 3 Leistungsstufen + Intensiv, 2 LED-Beleuchtungen, **3 Metall-Fettfilter**, Luftförderleistung Intensiv: **794 m³/h**, **EEK: A**

1.479,00 €

KC19POE
Creme Messing-Antik
EAN: 8017709211752

KC16AOE

EAN: 8017709211721

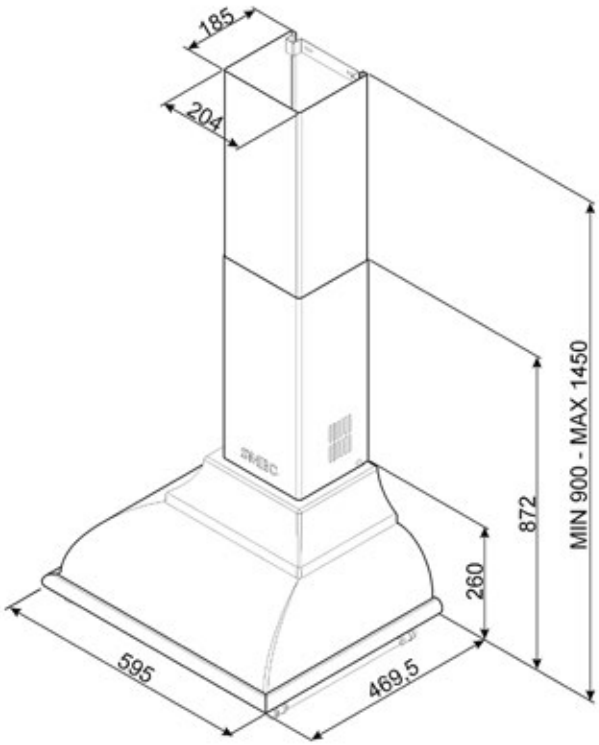



Farbe
Anthrazit Messing-Antik

Hier technisches Datenblatt herunterladen

KC16POE
Creme Messing-Antik
EAN: 8017709211738

Wandhaube Trapez, 60 cm, Gehäuse thermogeformt, **Reling + SMEG-Logo Messing-Antik**, 2 Bedienknebel, 3 Leistungsstufen + Intensiv, 2 LED-Beleuchtungen, **2 Metall-Fettfilter**, Luftförderleistung Intensiv: **798 m³/h**, **EEK: A**

1.369,00 €

KPF12X

EAN: 8017709261689



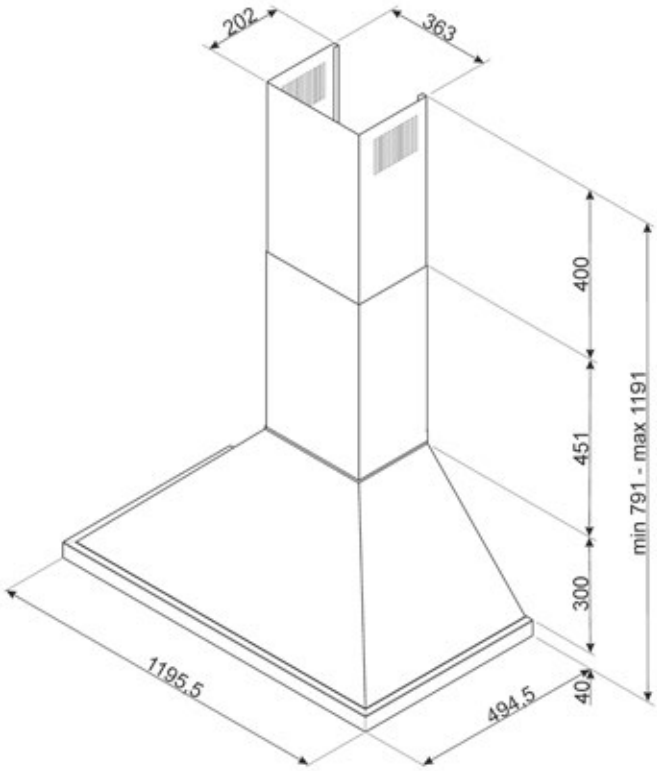

Farbe
Edelstahl gebürstet

Hier technisches Datenblatt herunterladen

Wandhaube Trapez, 120 cm,
Rahmen/Filtereinfassung in Edelstahl,
2 Bedienknebel, 3 Leistungsstufen +
Intensiv, **4 LED-Beleuchtungen**,
4 Edelstahl-Fettfilter geschirrspüler-geeignet, Luftförderleistung Intensiv:
777 m³/h, **EEK A+**

1.709,00 €

KCU94ACM*

EAN: 8017709367916



Farbe
Amber Clay

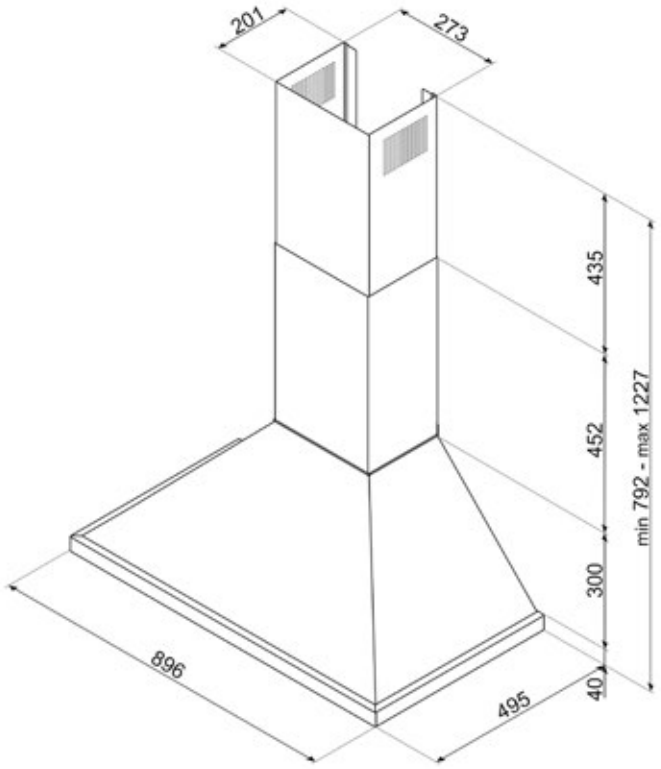

Hier technisches Datenblatt herunterladen

KCU94X
Edelstahl gebürstet
EAN: 8017709367831

KCU94AN
Anthrazit-Matt
EAN: 8017709367855

KCU94BL
Schwarz-Glanz
EAN: 8017709367879

KCU94WH
Weiß-Glanz
EAN: 8017709367862

KCU94MLM*
Moonlight
EAN: 8017709367886

KCU94SBM*
Storm Blue
EAN: 8017709367893

KCU94EGM*
Emerald Green
EAN: 8017709367909

Wandhaube Trapez, 90 cm, **Rahmen/ Filtereinfassung in Edelstahl**, **Touch Control**, 3 Leistungsstufen + Intensiv, **2 LED-Beleuchtungen 2×2 W – Lichttemperatur 4.000 K**, **3 Edelstahl-Fettfilter** mit **V-Condense System**, **geschirrspülergeeignet**, **Auto-Vent 2.0**, Luftförderleistung Intensiv: 7**81 m³/h**, **EEK: A+**

1.679,00 €

*** 1.999,00 €**

KPF9RD

EAN: 8017709236311



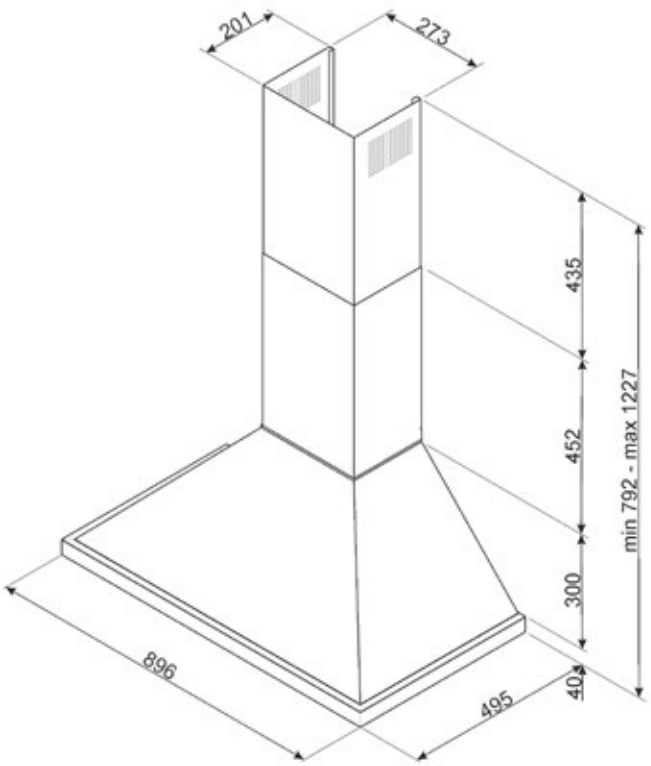

Farbe
Rot

Hier technisches Datenblatt herunterladen

Wandhaube Trapez, 90 cm,
Rahmen/Filtereinfassung in Edelstahl,
2 Bedienknebel, 3 Leistungsstufen +
Intensiv, 2 LED-Beleuchtungen,
3 Edelstahl-Fettfilter geschirrspüler-geeignet, Luftförderleistung Intensiv:
781 m³/h, **EEK: A+**

1.479,00 €

KPF9X
Edelstahl gebürstet
EAN: 8017709236373

KPF9AN
Anthrazit
EAN: 8017709236366

KPF9BL
Schwarz
EAN: 8017709236304

KPF9WH
Weiß
EAN: 8017709236359

KPF9OG
Olivgrün
EAN: 8017709236342

KPF9OR
Orange
EAN: 8017709236328

KPF9YW
Gelb
EAN: 8017709236335

KFAB84BL

EAN: 8017709361266

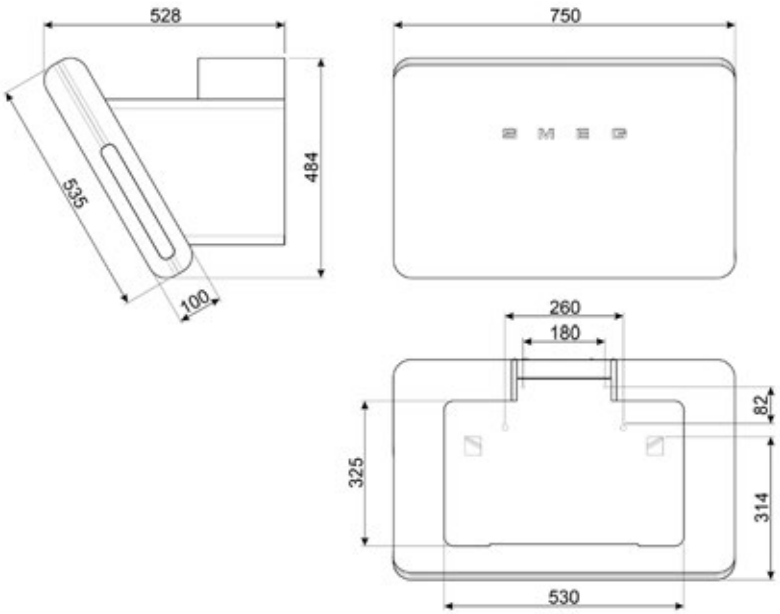



Hier technisches Datenblatt herunterladen

Farbe
Schwarz

KFAB84CR
Creme
EAN: 8017709361273

Vertikale Wandhaube, **kopffrei**,
75 cm, **Ghost-Touch-Display**,
3 Leistungsstufen + intensiv, Funktion **Auto-Vent 2.0**, **Luftreinigungs-funktion 24 h**, Timerfunktion, **Filterwechselanzeige**, **2 Aktivkohle-filter**, **V-Condense-System**,
2 LED-Beleuchtungen, **3 Edelstahl-Fettfilter geschirrspülergeeignet**,
Luftförderleistung Intensiv:
682 m³/h, **EEK: A+**
(Kaminschachtverlängerung s. Sonderzubehör)

1.799,00 €

KSET999XE

EAN: 8017709235123



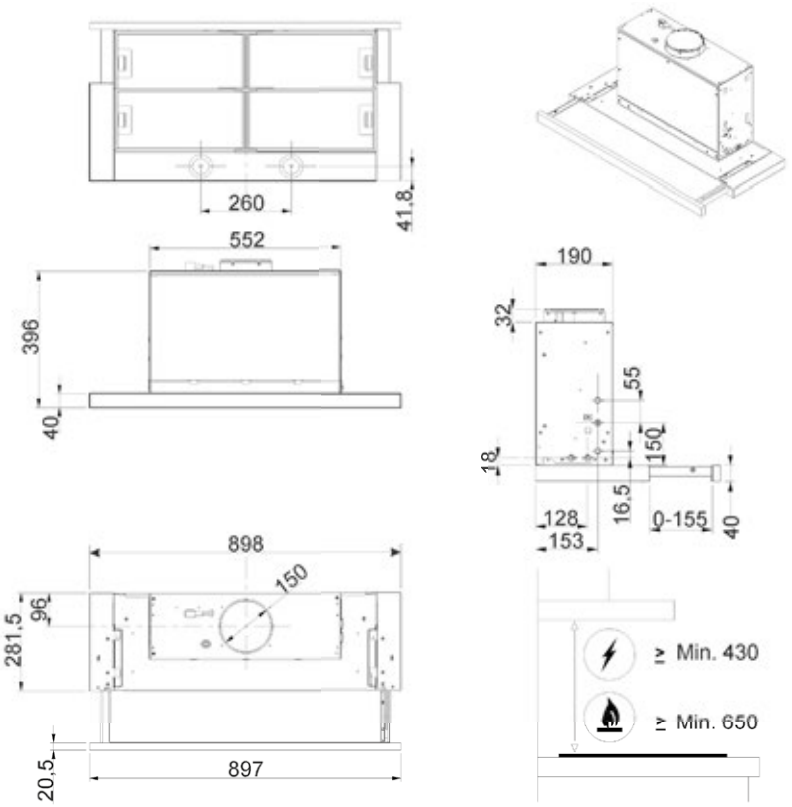

Farbe
Silber

Hier technisches Datenblatt herunterladen

Flachschirmhaube, 90 cm, **Edelstahl-Frontblende**, **Tastenbedienung**, **Teleskop-Frontauszug**, 3 Leistungs-stufen, 2 LED-Beleuchtungen, **2 Metall-Fettfilter**, Luftförderleistung 3. Stufe: **647 m³/h**, **EEK: A**

749,00 €

KSET666XE

EAN: 8017709235116

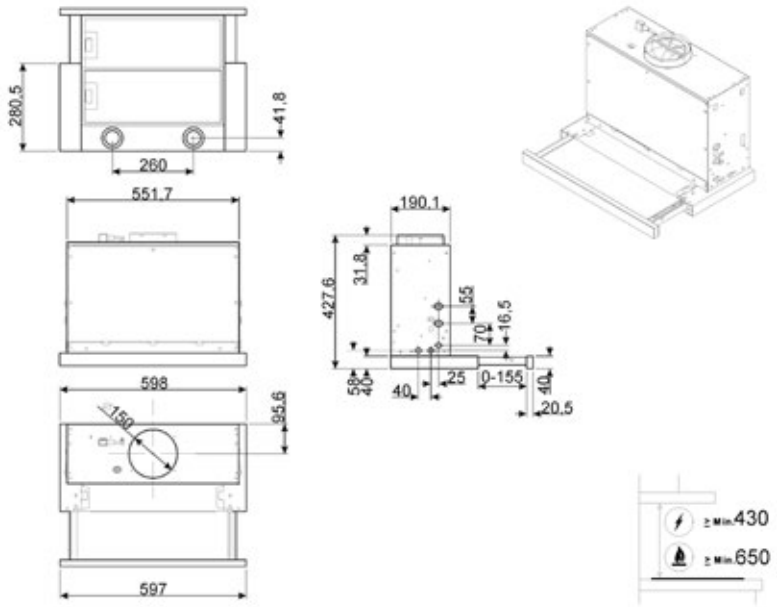



Hier technisches Datenblatt herunterladen

Farbe
Silber

Flachschirmhaube, 60 cm, **Edelstahl-Frontblende**, **Tastenbedienung**, **Teleskop-Frontauszug**, 3 Leistungs-stufen, 2 LED-Beleuchtungen, **2 Metall-Fettfilter**, Luftförderleistung 3. Stufe: **647 m³/h**, **EEK: A**

629,00 €

KSET9XE2

EAN: 8017709279943



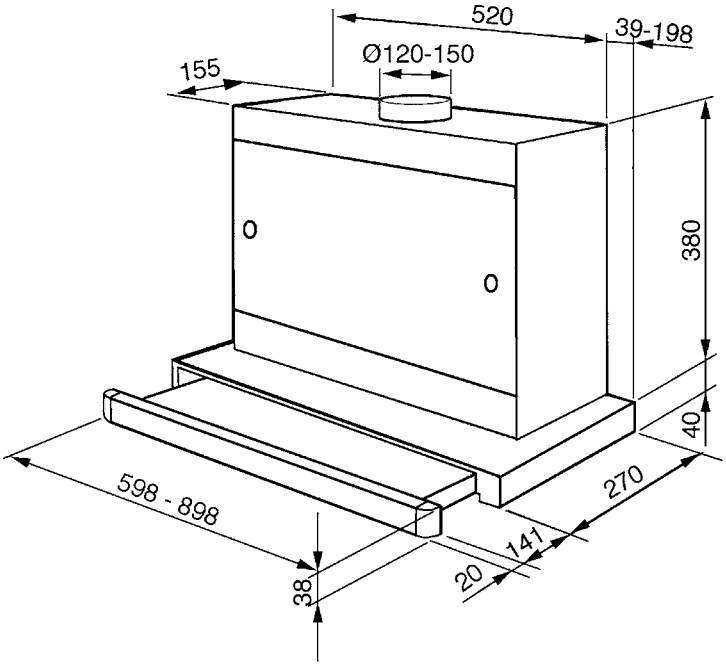

Farbe
Silber

Hier technisches Datenblatt herunterladen

Flachschirmhaube, 90 cm, **Edelstahl-Frontblende**, **Slider-Bedienung**, **Teleskop-Frontauszug**, 3 Leistungs-stufen, 2 LED-Beleuchtungen, **3 Metall-Fettfilter**, Luftförderleistung 3. Stufe: **500 m³/h**, **EEK: D**

529,00 €

KSET6XE2

EAN: 8017709279912

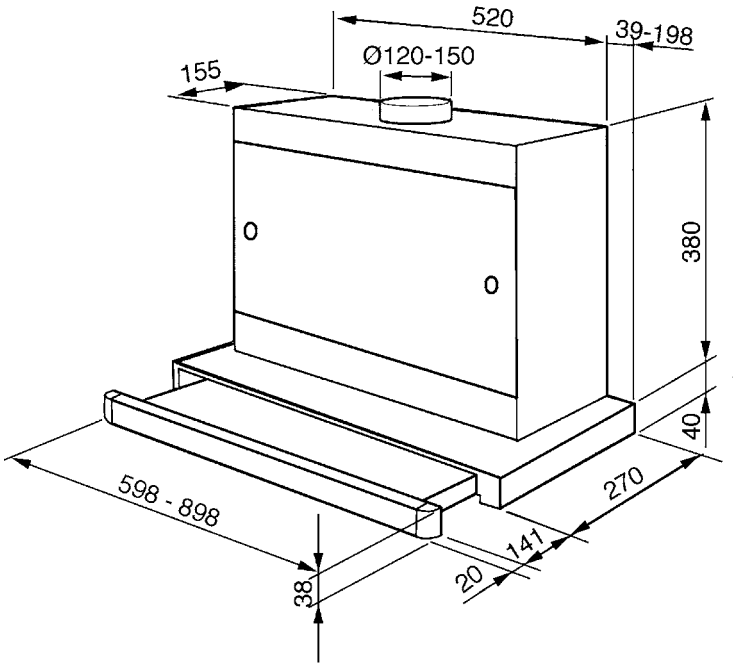



Hier technisches Datenblatt herunterladen

Farbe
Silber

Flachschirmhaube, 60 cm, **Edelstahl-Frontblende**, **Slider-Bedienung**, **Teleskop-Frontauszug**, 3 Leistungs-stufen, 2 LED-Beleuchtungen, **2 Metall-Fettfilter**, Luftförderleistung 3. Stufe: **500 m³/h**, **EEK: A**

449,00 €

KSG9P4X

EAN: 8017709319380



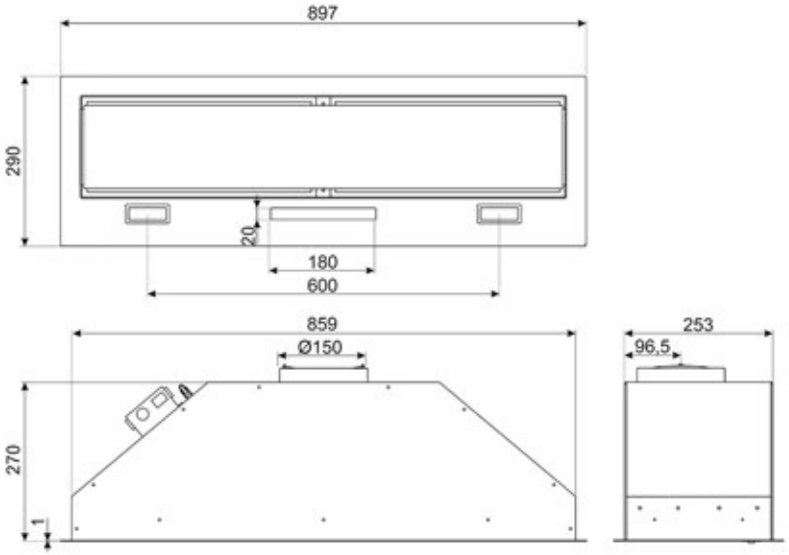

Farbe
Edelstahl

Hier technisches Datenblatt herunterladen

Lüfterbaustein, 90 cm, **Touch Control**, **weiß hinterleuchtet**, **unterseitige Montage**, 3 Leistungsstufen + Intensiv, **Randabsaugung**, 2 LED-Beleuchtungen, Timerfunktion, **Auto-Vent 2.0**, **Luftreinigungsfunktion 24h**, **Filterwechselanzeige**, **2 Metall-Fettfilter**, Luftförderleistung Intensiv: **697 m³/h**, **EEK: A**

949,00 €

KSG6P4X

EAN: 8017709319366

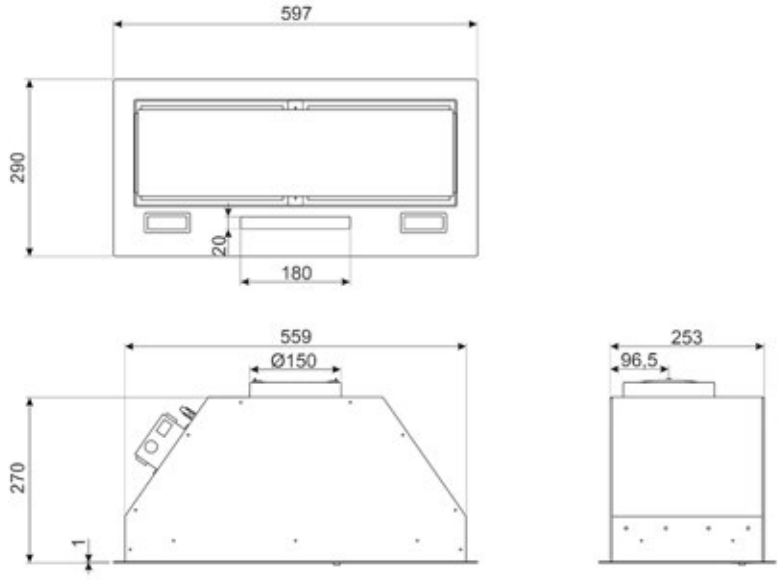



Hier technisches Datenblatt herunterladen

Farbe
Edelstahl

Lüfterbaustein, 60 cm, **Touch Control**, **weiß hinterleuchtet**, **unterseitige Montage**, 3 Leistungsstufen + Intensiv, **Randabsaugung**, 2 LED-Beleuchtungen, Timerfunktion, **Auto-Vent 2.0**, **Luftreinigungsfunktion 24h**, **Filterwechselanzeige**, **2 Metall-Fettfilter**, Luftförderleistung Intensiv: **660 m³/h**, **EEK: B**

879,00 €

BBQE60X

EAN: 8017709352530



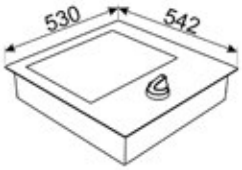

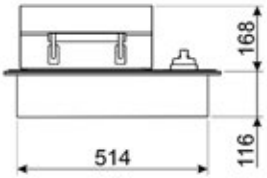

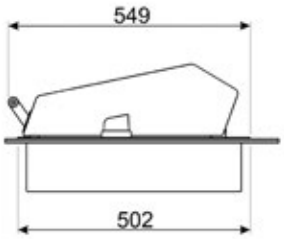

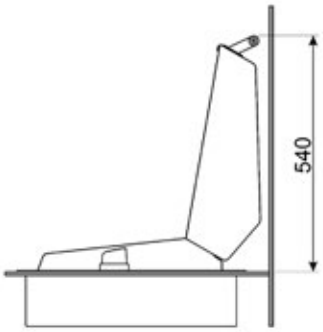

Farbe
Edelstahl

Hier technisches Datenblatt herunterladen

Outdoor Einbau-Elektro-Compact-Grill, 60 cm, **1 × Grillzone**, **10 Leistungsstufen**, Regelung bis max. **280 °C** (bei geöffneter Abdeckhaube), **rot hinterleuchteter Drehknebel**, 1 **Grillrost** aus **Druckguss mit keramischer Antihaftbeschichtung**, doppelwandige, **thermisch isolierte, aufklappbare Edelstahl-Abdeckhaube (Marine-Standard nach AISI 316)**, Analog-Thermometer, **HeatMaster Sicherheitsabschaltung**, **1,5 kW** Anschlussleistung 220–240 V, 50–60 Hz-1N, **Schukostecker**, **Spritzwasser-Schutzklasse IPX4**, Ausschnittmaß B × T: **517–522 × 505–510 mm**, passend für **60 cm tiefe Arbeitsflächen**

2.399,00 €

BBQE90X

EAN: 8017709350444

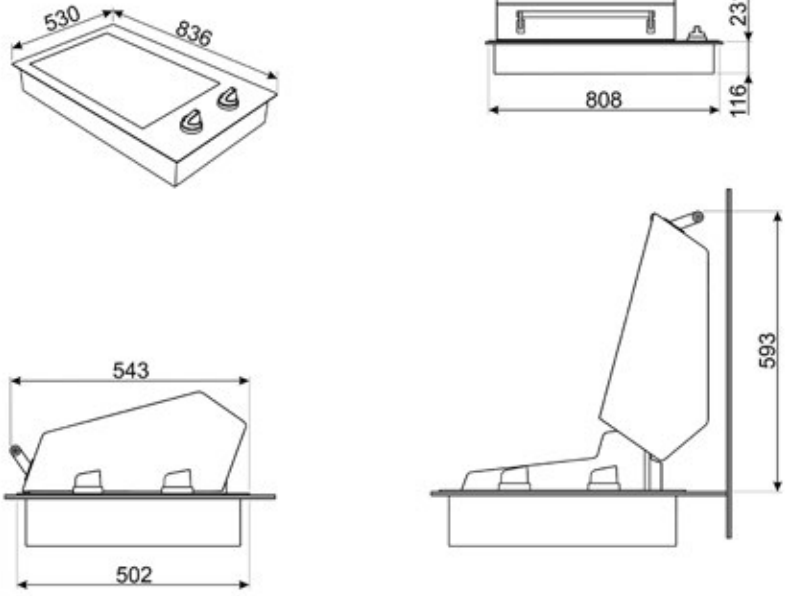



Farbe
Edelstahl

Hier technisches Datenblatt herunterladen

Outdoor Einbau-Elektro-PowerGrill, 90 cm, **2 × Grillzonen**, **10 Leistungsstufen**, Regelung bis max. **280 °C** (bei geöffneter Abdeckhaube), **2 rot hinterleuchtete Drehknebel**, **1 Grillrost + 1 Teppanyaki** aus **Druckguss mit keramischer Antihaftbeschichtung**, 1 Warmhalterost, doppelwandige, **thermisch isolierte und aufklappbare Edelstahl-Abdeckhaube (Marine-Standard nach AISI 316)**, Analog-Thermometer, **HeatMaster Sicherheitsabschaltung**, **3,0 kW** Anschlussleistung 220–240 V, 50–60 Hz–1N, **Schukostecker**, **Spritzwasser-Schutzklasse IPX4**, Ausschnittmaß B × T: **811–816 × 505–510 mm**, passend für **60 cm tiefe Arbeitsflächen**

2.999,00 €

BBQE12X

EAN: 8017709352547



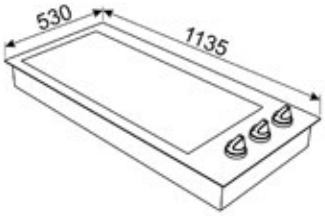

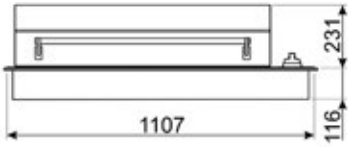

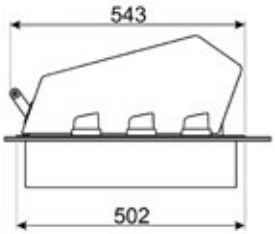

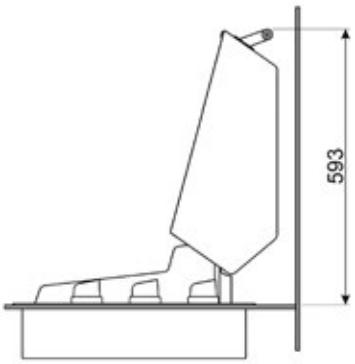

Farbe
Edelstahl

Hier technisches Datenblatt herunterladen

Outdoor Einbau-Elektro-ProGrill, 120 cm, **3 × Grillzonen**, **10 Leistungsstufen**, Regelung bis max. **280 °C** (bei geöffneter Abdeckhaube), **3 rot hinterleuchtete Drehknebel**, **2 Grillroste + 1 Teppanyaki** aus **Druckguss mit keramischer Antihaftbeschichtung**, 1 Warmhalterost, doppelwandige, **thermisch isolierte und aufklappbare Edelstahl-Abdeckhaube (Marine-Standard nach AISI 316)**, Analog-Thermometer, **HeatMaster Sicherheitsabschaltung**, **4,5 kW** Anschlussleistung, 380–415 V, 50–60 Hz–2N, **Schukostecker, Spritzwasser-Schutzklasse IPX4**, Ausschnittmaß B × T: **811–816 × 505–510 mm**, passend für **60 cm tiefe Arbeitsflächen**

3.999,00 €





BEWAHREN

QUALITÄT BEWAHREN IN KUNSTFORM

Wertschätzung beginnt mit der richtigen Lagerung



KÜHLGERÄTE

Ob Einbaugerät oder als Klassiker freistehend: SMEG-Kühlschränke sind italienische Originale mit präziser Kälteführung. Außen: klare Linien, ausgewogene Proportionen, hochwertige Materialien. Innen: Multi-Flow-Kühlung, No-Frost gegen Eisbildung, flexible Ablagen und leise Effizienz. Der ikonische FAB im 50er-Design setzt als Highlight kraftvolle Farbakzente, kombiniert mit handwerklichen Details. Ergänzend überzeugen elegante Bottom-Freezer, großzügige Side-by-Side-Modelle und kompakte Kühler. So wird das Wertvolle nicht nur bewahrt, sondern stilvoll zelebriert.


S M E G

C875TNE

EAN: 8017709321178



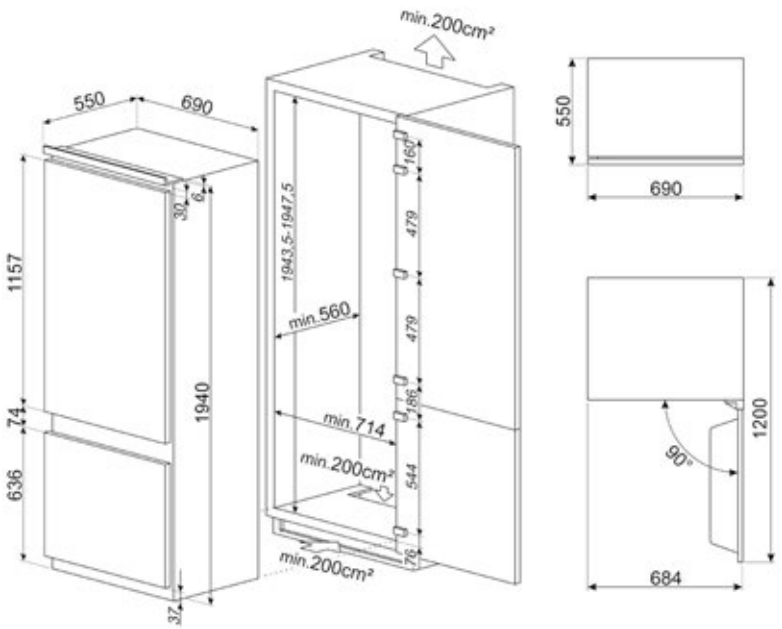

Hier technisches Datenblatt herunterladen

Einbau-Kühl-/Gefrierkombination, 2-türig, 75 cm, Nischenhöhe 194 cm, Schlepptürtechnik, Türanschlag reversibel, **No Frost**, **Natural Plus Blue-Light**, 1 Niedrigtemperaturschublade, 1 Obst-/Gemüseschublade, Multiflow-Umluftkühlung, internes LED-Display, Sonderfunktionen: Holiday, Schnellkühlen, Schnellgefrieren, Temperatur-/Türalarm, antibakteriell wirkender Geruchsfilter, LED-Innenbeleuchtung, separate Temperaturregelung, Inverter-Kompressor,

Summe der Rauminhalte
Kühlen: 280 l, Gefrieren: 90 l,
EEK: E, 35 dB(A)/B,
Abmessungen H × B × T:
1.940 × 750 × 550 mm

2.479,00 €

C875TNMD

EAN: 8017709364748

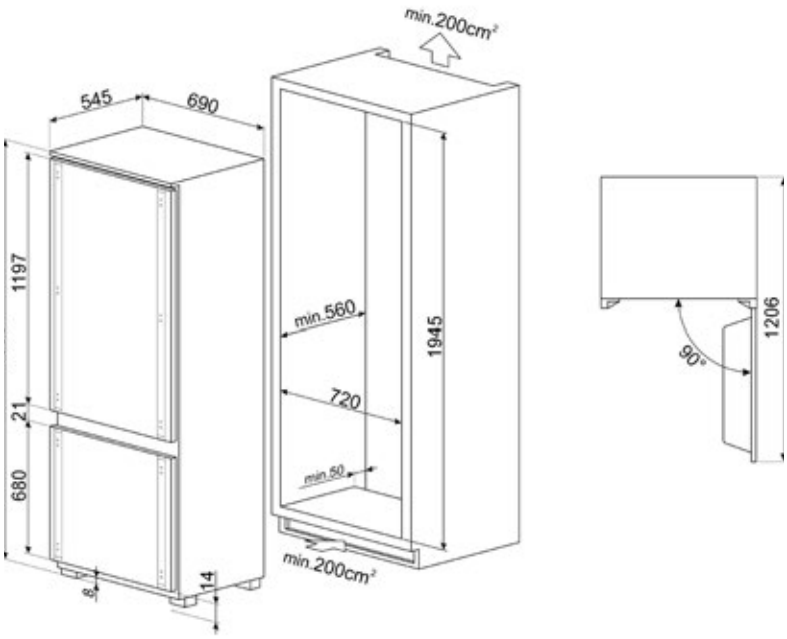



Hier technisches Datenblatt herunterladen

Einbau-Kühl-/Gefrierkombination, 2-türig, 75 cm, Nischenhöhe 194 cm, Schlepptürtechnik, Türanschlag reversibel, **100 % No Frost**, 1 Niedrigtemperaturschublade, **Metall-Multiflow-Umluftkühlung**, Auto-Humidity Control, MultiZone, internes LED-Display, Sonderfunktionen: Schnellkühlen, Schnellgefrieren, Temperatur-/Türalarm, ECO, LED-Innenbeleuchtung, Inverter-Kompressor

Summe der Rauminhalte
Kühlen: 280 l, Gefrieren: 90 l,
EEK: E, 35 dB(A)/B,
Abmessungen H × B × T:
1.940 × 750 × 550 mm

1.999,00 €

S9L174D1D

EAN: 8017709348069



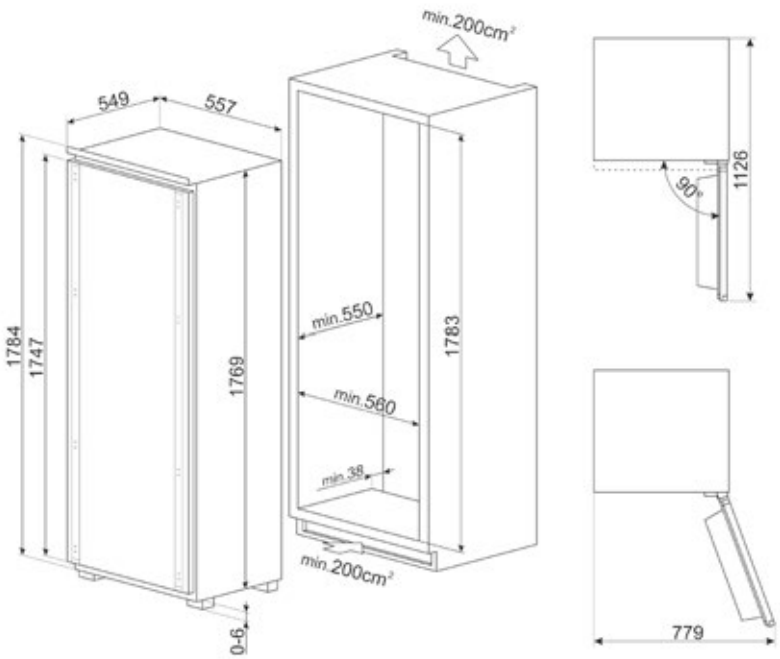

Hier technisches Datenblatt herunterladen

Einbau-Kühlschrank, 1-türig, 60 cm, Nischenhöhe 178 cm, Festtürtechnik, Türanschlag reversibel, dynamische Umluftkühlung, internes **LCD-Touch-Display**, Sonderfunktionen: Holiday, Schnellkühlen, 2 Obst-/Gemüseschub-laden, Cooling Timer, Türalarm, LED-Innenbeleuchtung, Inverter-Kompressor, Listerien-Schutz (Temperaturindikator)

Summe der Rauminhalte
Kühlen: 310 l,
EEK: D, 32 dB(A)/B,
Abmessungen H × B × T:
1.784 × 557 × 549 mm

2.279,00 €

C9174DN2D1

EAN: 8017709352615

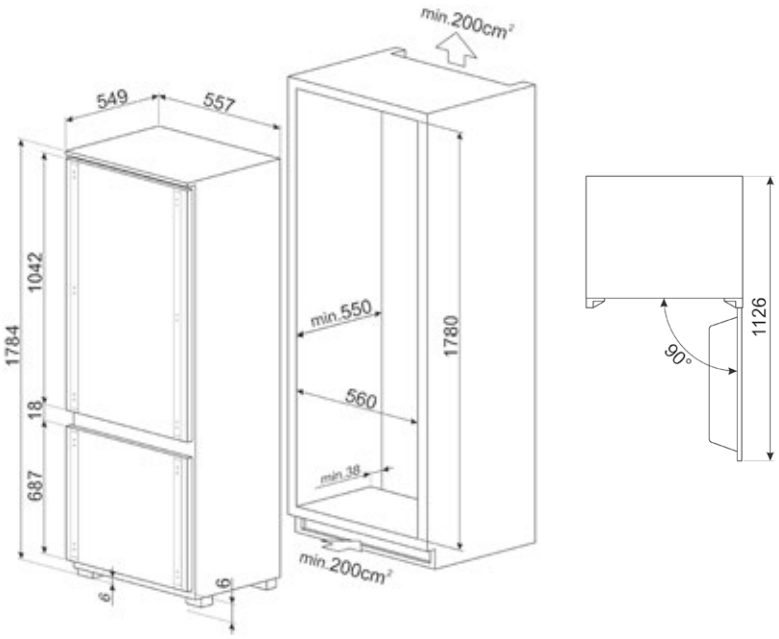



Hier technisches Datenblatt herunterladen

Einbau-Kühl-/Gefrierkombination, 2-türig, 60 cm, Nischenhöhe 178 cm, Festtürtechnik, Türanschlag reversibel, **No Frost – doppeltes Kühlsystem**, 1 Niedrigtemperaturschublade, 1 Obst-/Gemüseschublade, **Metall-Multiflow-Umluftkühlung**, **Humidity Control**, **internes LCD-Touch- Display**, Sonderfunktionen: Holiday, Schnell-kühlen, Schnellgefrieren, Temperatur-/ Türalarm, ECO, LED-Innenbeleuchtung, Inverter-Kompressor,

Summe der Rauminhalte
Kühlen: 182 l, Gefrieren: 62 l,
EEK: D, 35 dB(A)/B,
Abmessungen H × B × T:
1.784 × 557 × 549 mm

2.759,00 €

C8175TNE

EAN: 8017709293420



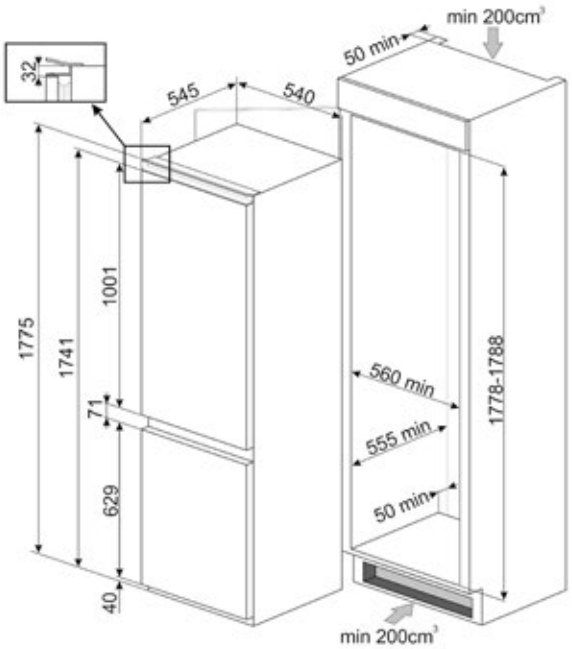

Hier technisches Datenblatt herunterladen

Einbau-Kühl-/Gefrierkombination, 2-türig, 60 cm, Nischenhöhe 178 cm, Schlepptürtechnik, Türanschlag reversibel, **No Frost – doppeltes Kühlsystem**, 1 Niedrigtemperaturschublade, 1 Obst-/Gemüseschublade, Multiflow-Umluftkühlung, **internes LCD-Touch-Display**, Sonderfunktionen: Holiday, Schnellkühlen, Schnellgefrieren, Cooling Timer, Temperatur-/Türalarm, LED-Innenbeleuchtung, separate Temperaturregelung, Inverter-Kompressor,

Summe der Rauminhalte
Kühlen: 185 l, Gefrieren: 69 l,
EEK: E, 38 dB(A)/C,
Abmessungen H × B × T:
1.775 × 540 × 545 mm

1.699,00 €

C81721E

EAN: 8017709323943

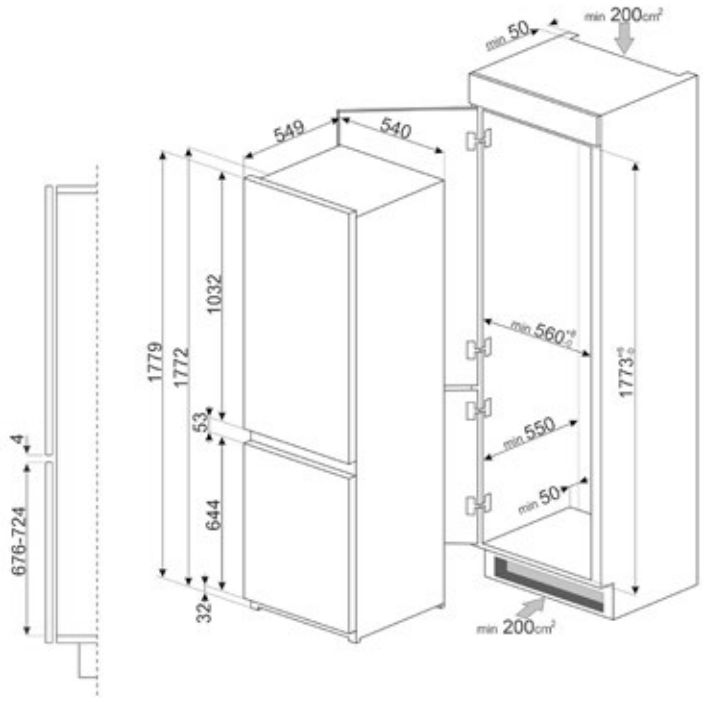



Hier technisches Datenblatt herunterladen

Einbau-Kühl-/Gefrierkombination, 2-türig, 60 cm, Nischenhöhe 178 cm, Schlepptürtechnik, Türanschlag reversibel, dynamische Umluftkühlung, internes LED-Display, Sonderfunktionen: Schnellgefrieren, Temperatur-/Türalarm, LED-Innenbeleuchtung,

Summe der Rauminhalte
Kühlen: 196 l, Gefrieren: 73 l,
EEK: E, 34 dB(A)/B,
Abmessungen H × B × T:
1779 × 540 × 549 mm

1.479,00 €

U8C082DE

EAN: 8017709337148



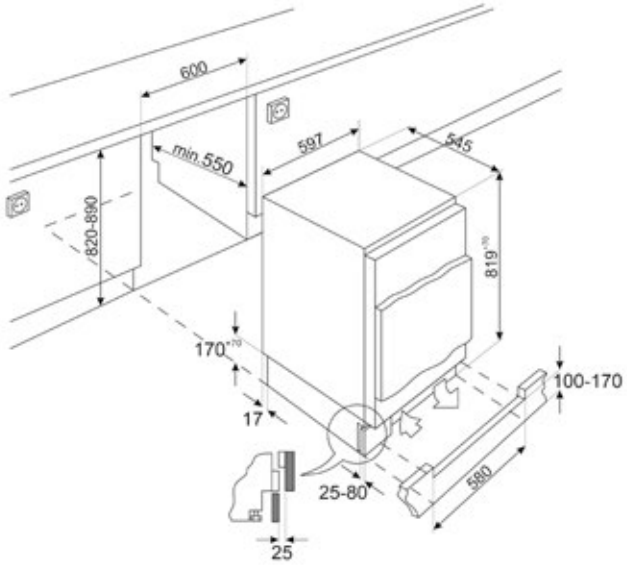

Hier technisches Datenblatt herunterladen

Unterbau-Kühlschrank, 1-türig,
60 cm, Nischenhöhe 82–88 cm, Festtürtechnik, 4-Sterne-Gefrierfach, Türanschlag reversibel, elektronische Temperaturregelung, interne LED-Soft-Touch-Bedienung, LED-Innenbeleuchtung, Listerien-Schutz (Temperaturindikator)

Summe der Rauminhalte
Kühlen: 94 l, Gefrieren: 16 l,
EEK: E, 38 dB(A)/C,
Abmessungen H × B × T:
819 × 597 × 545 mm

1.039,00 €

S9F174DND

EAN: 8017709348076

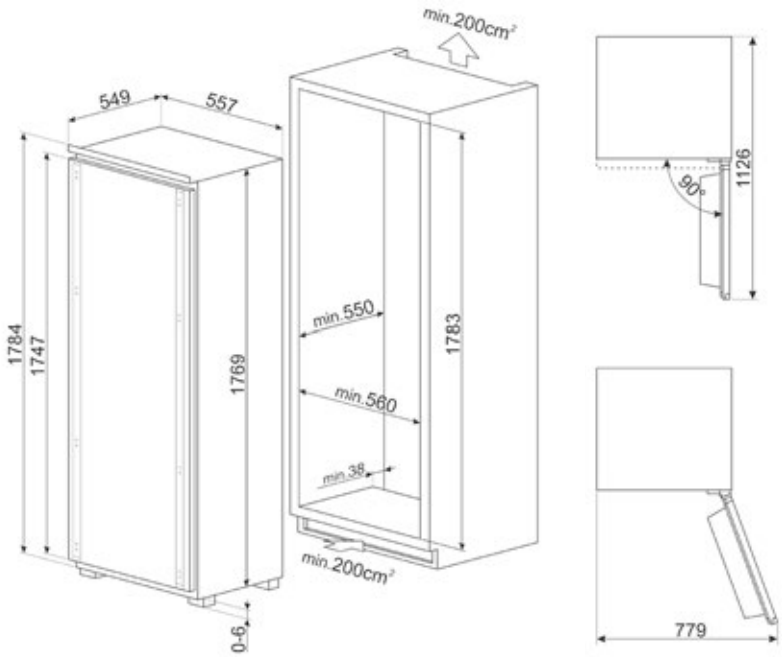



Hier technisches Datenblatt herunterladen

Einbau-Gefrierschrank, 1-türig,
60 cm, Nischenhöhe 178 cm, Festtürtechnik, Türanschlag reversibel,
internes LCD-Touch-Display,
No Frost, Sonderfunktionen:
Schnellgefrieren, Temperaturalarm,
Tastensperre, Cooling Timer,
4 Gefrierschubladen,
2 Gefrierklappfächer,

Summe der Rauminhalte
Gefrieren: 212 l,
EEK: E, 35 dB(A)/B,
Abmessung H × B × T:
1.769 × 557 × 549 mm

2.279,00 €

FAB50RCR5

EAN: 8017709299392



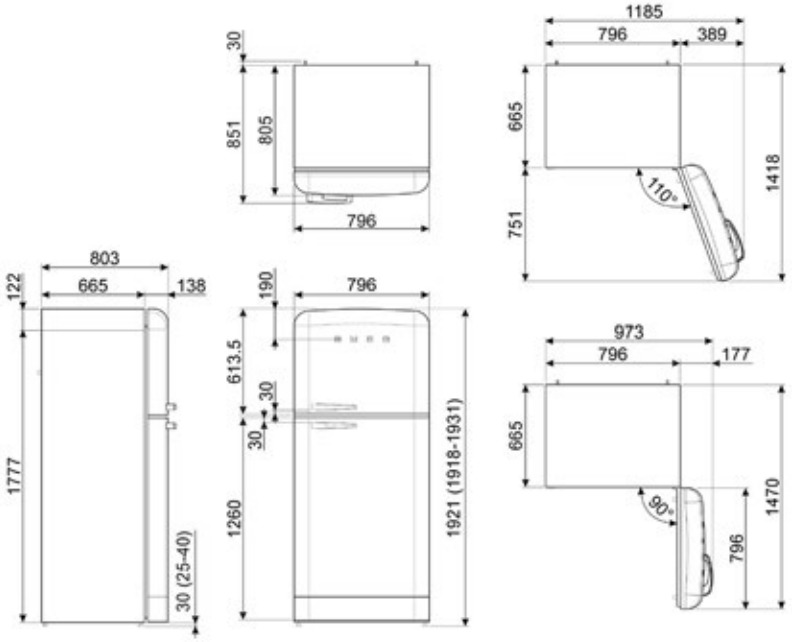

Farbe
Creme

Hier technisches Datenblatt herunterladen

50's Style, Stand-Kühl-/Gefrierkombination, 2-türig, 80 cm, Rechtsanschlag, Doppeltes Kühlsystem, **No Frost**, Niedrigtemperaturschublade, 1 Obst-/Gemüseschublade, Schubladen rollengeführt, Multiflow-Umluftkühlung, **Humidity Control**, LED-Innenbeleuchtung, Inverter-Kompressor, internes Display, separate Temperaturregelung, manueller Eiswürfelzubereiter, Temperatur-/Türalarm

Summe der Rauminhalte:
Kühlen: 400 l, Gefrieren: 124 l,
EEK: E, 41 dB(A)/C,
Abmessungen H × B × T:
1.921 × 796 × 881 mm,
inkl. Türgriff u. Abstandshalter

2.699,00 €

FAB50RBL5
Schwarz
EAN: 8017709299385

FAB50RCRB5
Creme Messing-Antik
EAN: 8017709299408

FAB50RPG5
Pastellgrün
EAN: 8017709299422

FAB50RRD5
Rot
EAN: 8017709299439

FAB50LCR5

EAN: 8017709299378

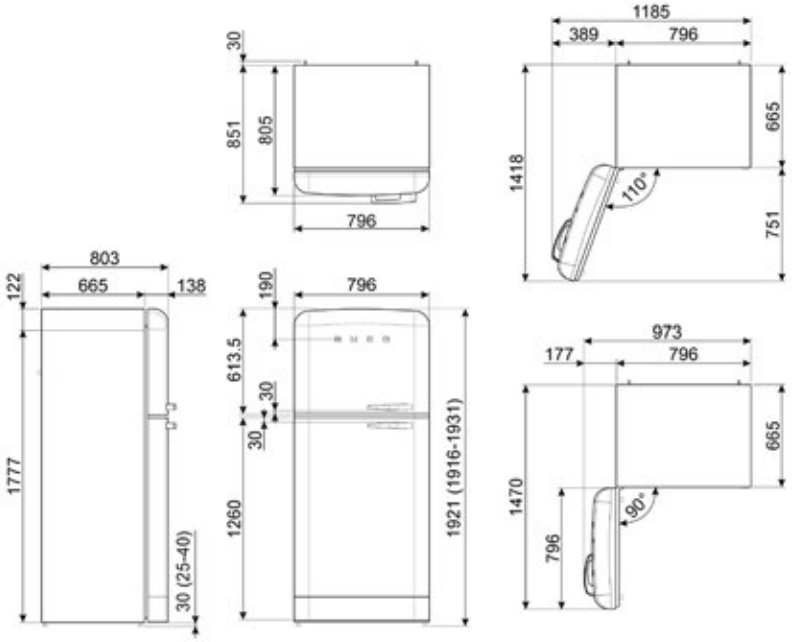



Hier technisches Datenblatt herunterladen

Farbe
Creme

FAB50LBL5
Schwarz
EAN: 8017709297619

50's Style, Stand-Kühl-/Gefrierkombination, 2-türig, 80 cm, Linksanschlag, Doppeltes Kühlsystem, **No Frost**, Niedrigtemperaturschublade, 1 Obst-/Gemüseschublade, Schubladen rollengeführt, Multiflow-Umluftkühlung, **Humidity Control**, LED-Innenbeleuchtung, Inverter-Kompressor, internes Display, separate Temperaturregelung, manueller Eiswürfelzubereiter, Temperatur-/Türalarm

Summe der Rauminhalte:
Kühlen: 400 l, Gefrieren: 124 l,
EEK: E, 41 dB(A)/C,
Abmessungen H × B × T:
1.921 × 796 × 881 mm,
inkl. Türgriff u. Abstandshalter

2.699,00 €

FAB38RPG6

EAN: 8017709348618



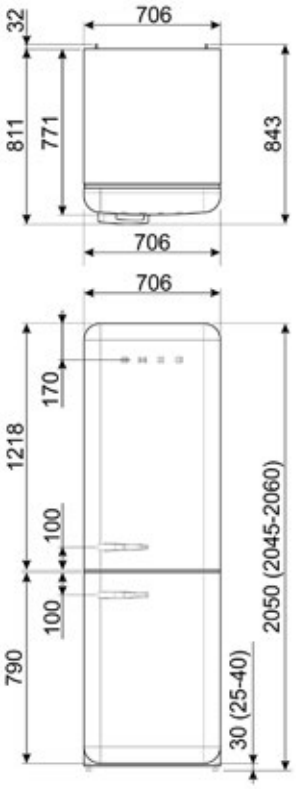

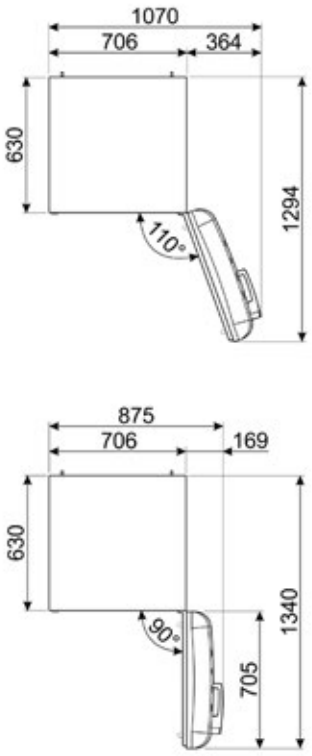

Farbe
Pastellgrün

Hier technisches Datenblatt herunterladen

50's Style, Stand-Kühl-/Gefrierkombination, 2-türig, 70 cm, Rechtsanschlag, No Frost – doppeltes Kühlsystem, 1 Niedrigtemperaturschublade, 1 Obst-/Gemüseschublade, Schubladen rollengeführt, Multiflow-Umluftkühlung, **Humidity Control**, Sonderfunktionen: Schnellgefrieren, ECO, LED-Innenbeleuchtung, Inverter-Kompressor, internes Display, separate Temperaturregelung, manueller Eiswürfelzubereiter mit doppelter Rotationsentleerung, Temperatur-/Türalarm

Summe der Rauminhalte:
Kühlen: 344 l, Gefrieren: 137 l,
EEK: D, 37 dB(A)/C,
Abmessungen H × B × T:
2.050 × 706 × 843 mm,
inkl. Türgriff u. Abstandshalter

2.699,00 €

FAB38RBL6
Schwarz
EAN: 8017709348564

FAB38RCR6
Creme
EAN: 8017709348588

FAB38RPB6
Pastellblau
EAN: 8017709348601

FAB38RRD6
Rot
EAN: 8017709348625

FAB38RWH6
Weiß
EAN: 8017709348632

FAB38LBL6

EAN: 8017709348571

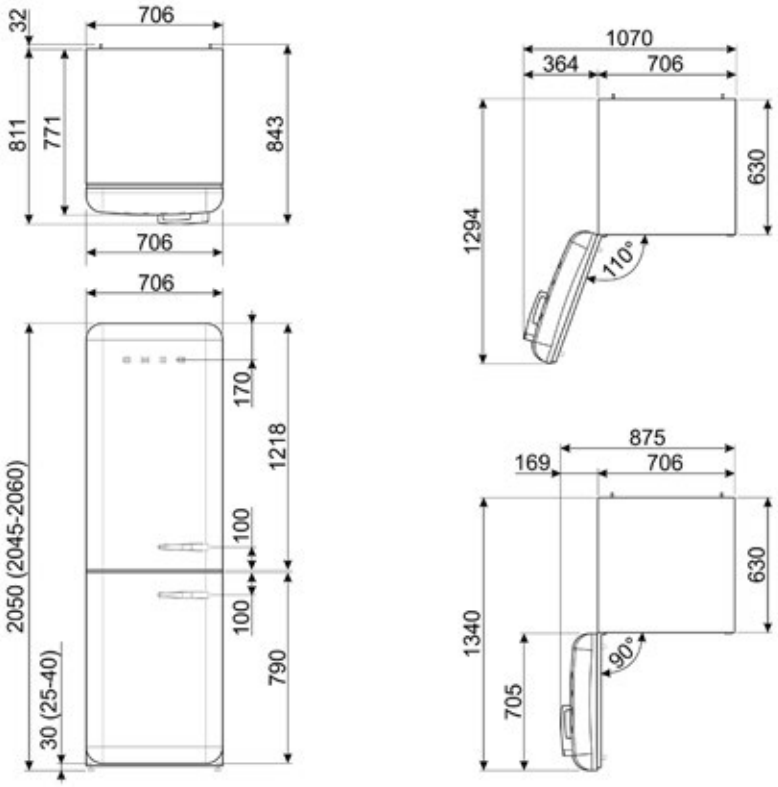



Hier technisches Datenblatt herunterladen

Farbe
Schwarz

FAB38LCR6
Creme
EAN: 8017709348595

50's Style, Stand-Kühl-/Gefrierkombination, 2-türig, 70 cm, Linksanschlag, No Frost – doppeltes Kühlsystem,
1 Niedrigtemperaturschublade, 1 Obst-/Gemüseschublade, Schubladen rollengeführt, Multiflow-Umluftkühlung, **Humidity Control**, Sonderfunktionen: Schnellgefrieren, ECO, LED-Innenbeleuchtung, Inverter-Kompressor, internes Display, separate Temperaturregelung, manueller Eiswürfelzubereiter mit doppelter Rotationsentleerung, Temperatur-/Türalarm

Summe der Rauminhalte:
Kühlen: 344 l, Gefrieren: 137 l,
EEK: D, 37 dB(A)/C,
Abmessungen H × B × T:
2.050 × 706 × 843 mm,
inkl. Türgriff u. Abstandshalter

2.699,00 €

FAB32RPB6

EAN: 8017709350109



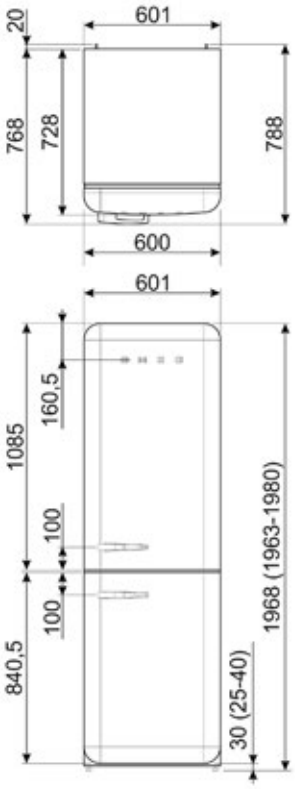

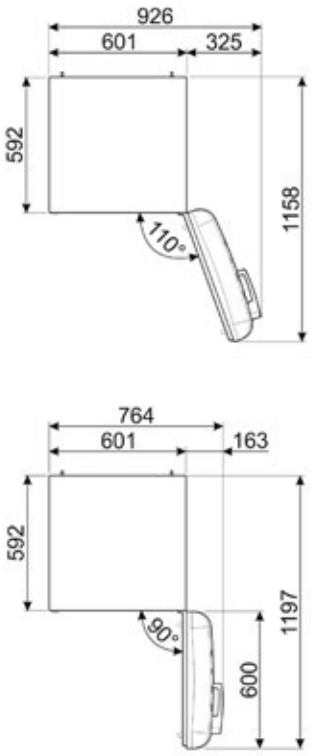

Farbe
Pastellblau

Hier technisches Datenblatt herunterladen

50's Style, Stand-Kühl-/Gefrier-kombination, 2-türig, 60 cm, Rechtsanschlag, No Frost,
1 Niedrigtemperaturschublade,
1 Obst-/Gemüseschublade, Schubladen rollengeführt, Multiflow-Umluftkühlung, LED-Innenbeleuchtung, Inverter-Kompressor, internes Display, separate Temperaturregelung, Sonderfunktionen: Holiday, Schnellgefrieren, Schnell-kühlen, ECO, Temperatur-/Türalarm

Summe der Rauminhalte:
Kühlen: 234 l, Gefrieren: 97 l,
EEK: C, 35 dB(A)/C,
Abmessungen H × B × T:
1.968 × 601 × 788 mm,
inkl. Türgriff u. Abstandshalter

2.149,00 €

FAB32RBL6
Schwarz
EAN: 8017709350055

FAB32RCR6
Creme
EAN: 8017709349295

FAB32ROR6
Orange
EAN: 8017709350086

FAB32RPG6
Pastellgrün
EAN: 8017709350123

FAB32RPK6
Cadillac Pink
EAN: 8017709350147

FAB32RRD6
Rot
EAN: 8017709350161

FAB32RSV6
Polarsilber
EAN: 8017709356767

FAB32RWH6
Weiß
EAN: 8017709350185

FAB32RBE6
Dunkelblau
EAN: 8017709356743

FAB32RLI6
Limettengrün
EAN: 8017709356750

FAB32RSBM6

EAN: 8017709363383

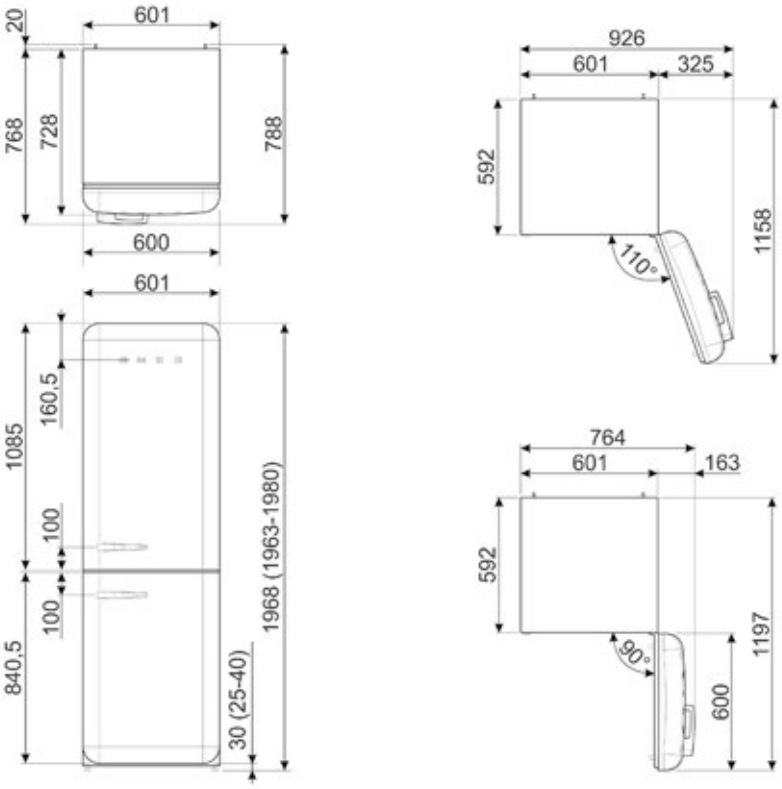



Hier technisches Datenblatt herunterladen

Farbe
Storm Blue

FAB32RMLM6
Moonlight
EAN: 8017709363352

FAB32RWHM6
Weiß-Matt
EAN: 8017709363376

FAB32REGM6
Emerald Green
EAN: 8017709363345

FAB32RACM6
Amber Clay
EAN: 8017709363390

FAB32RBLM6
Black-Matt
EAN: 8017709363369

FAB32RSBM6
Storm Blue
EAN: 8017709363383

50's Style, Stand-Kühl-/Gefrierkombination, 2-türig, 60 cm, Rechtsanschlag, No Frost, 1 Niedrigtemperaturschublade, 1 Obst-/Gemüseschublade, rollengeführt, Multiflow-Umluftkühlung, LED-Innenbeleuchtung, Inverter-Kompressor, internes Display, separate Temperaturregelung, Sonderfunktionen: Holiday, Schnellgefrieren, Schnellkühlen, ECO, Temperatur-/Türalarm

Summe der Rauminhalte:
Kühlen: 234 l, Gefrieren: 97 l,
EEK: C, 35 dB(A)/C,
Abmessungen H × B × T:
1.968 × 601 × 788 mm,
inkl. Türgriff u. Abstandshalter

2.599,00 €

FAB32LPB6

EAN: 8017709350116



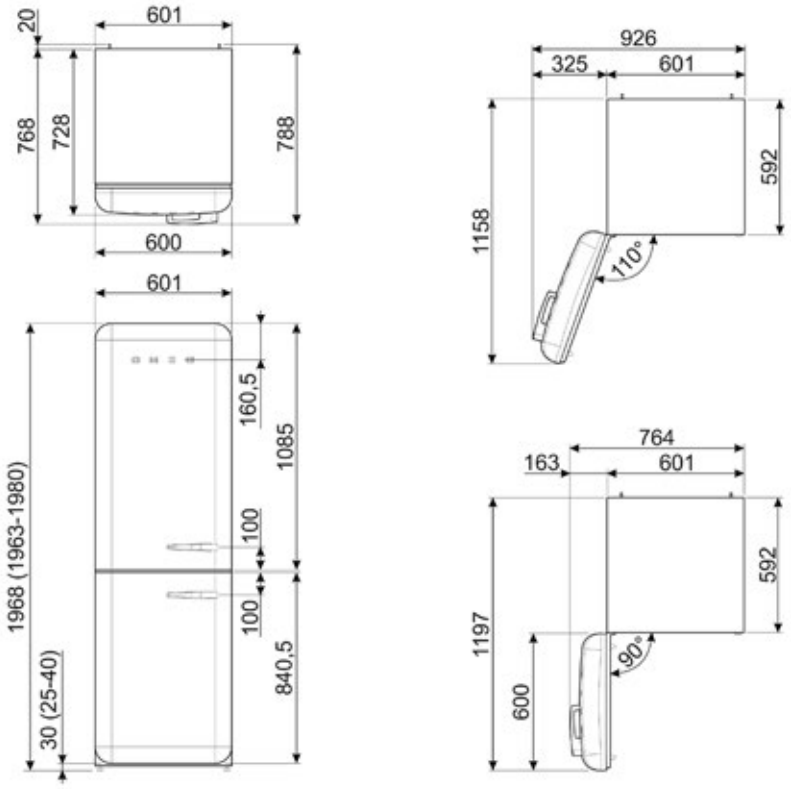

Farbe
Pastellblau

Hier technisches Datenblatt herunterladen

50's Style, Stand-Kühl-/Gefrierkombination, 2-türig, 60 cm, Linksanschlag, No Frost, 1 Niedrigtemperaturschublade, 1 Obst-/Gemüseschublade, Schublade rollengeführt, Multiflow-Umluftkühlung, LED-Innenbeleuchtung, Inverter-Kompressor, internes Display, separate Temperaturregelung, Sonderfunktionen: Holiday, Schnellgefrieren, Schnellkühlen, ECO, Temperatur-/Türalarm

Summe der Rauminhalte:
Kühlen: 234 l, Gefrieren: 97 l,
EEK: C, 35 dB(A)/C,
Abmessungen H × B × T:
1.968 × 601 × 788 mm,
inkl. Türgriff u. Abstandshalter

2.149,00 €

FAB32LBL6
Schwarz
EAN: 8017709350062

FAB32LCR6
Creme
EAN: 8017709350079

FAB32LOR6
Orange
EAN: 8017709350093

FAB32LPG6
Pastellgrün
EAN: 8017709350130

FAB32LPK6
Cadillac Pink
EAN: 8017709350154

FAB32LRD6
Rot
EAN: 8017709350178

FAB32LSV6
Polarsilber
EAN: 8017709356774

FAB32LWH6
Weiß
EAN: 8017709350192

FAB30RPK6

EAN: 8017709350321

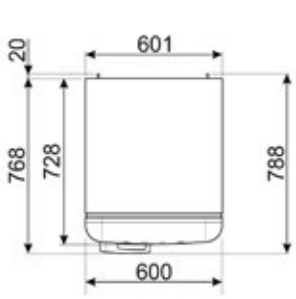

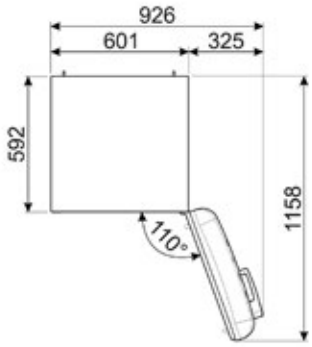

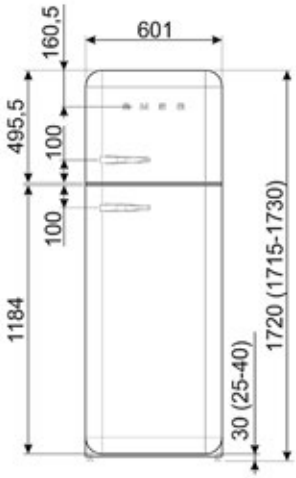

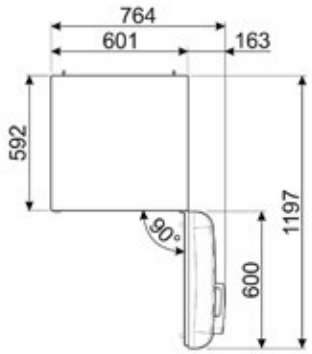



Hier technisches Datenblatt herunterladen

Farbe
Cadillac Pink

FAB30RBL6
Schwarz
EAN: 8017709350222

FAB30RCR6
Creme
EAN: 8017709349288

FAB30ROR6
Orange
EAN: 8017709350260

FAB30RPB6
Pastellblau
EAN: 8017709350284

FAB30RPG6
Pastellgrün
EAN: 8017709350307

FAB30RRD6
Rot
EAN: 8017709350345

FAB30RSV6
Polarsilber
EAN: 8017709356699

FAB30RWH6
Weiß
EAN: 8017709350369

FAB30RBE6
Dunkelblau
EAN: 8017709350215

FAB30RLI6
Limettengrün
EAN: 8017709350253

50's Style, Stand-Kühl-/Gefrierkombination, 2-türig, 60 cm, Rechtsanschlag, 1 Niedrigtemperaturschublade, 1 Obst-/Gemüseschublade, Schubladen rollengeführt, Multiflow-Umluftkühlung, LED-Innenbeleuchtung, Inverter-Kompressor, Türalarm

Summe der Rauminhalte:
Kühlen: 222 l, Gefrieren: 72 l,
EEK: C, 34 dB(A)/B,
Abmessungen H × B × T:
1.720 × 601 × 788 mm,
inkl. Türgriff u. Abstandshalter

1.849,00 €

FAB30LPK6

EAN: 8017709350338



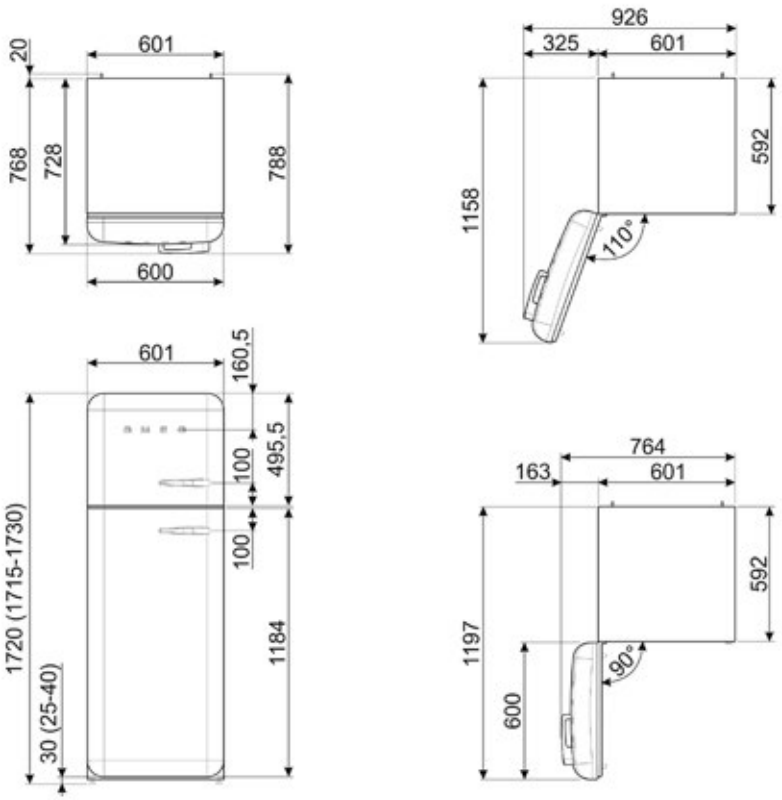

Farbe
Cadillac Pink

Hier technisches Datenblatt herunterladen

50's Style, Stand-Kühl-/Gefrier-kombination, 2-türig, 60 cm, Linksanschlag, 1 Niedrigtemperatur-schublade, 1 Obst-/Gemüseschublade, Schubladen rollengeführt, Multiflow-Umluftkühlung, LED-Innenbeleuchtung, Inverter-Kompressor, Türalarm

Summe der Rauminhalte:
Kühlen: 222 l, Gefrieren: 72 l,
EEK: C, 34 dB(A)/B,
Abmessungen H × B × T:
1.720 × 601 × 788 mm,
inkl. Türgriff u. Abstandshalter

1.849,00 €

FAB30LBL6
Schwarz
EAN: 8017709350239

FAB30LCR6
Creme
EAN: 8017709350246

FAB30LOR6
Orange
EAN: 8017709350277

FAB30LPB6
Pastellblau
EAN: 8017709350291

FAB30LPG6
Pastellgrün
EAN: 8017709350314

FAB30LRD6
Rot
EAN: 8017709350352

FAB30LSV6
Polarsilber
EAN: 8017709356712

FAB30LWH6
Weiß
EAN: 8017709350376

FAB28RDUJ6

EAN: 8017709352936

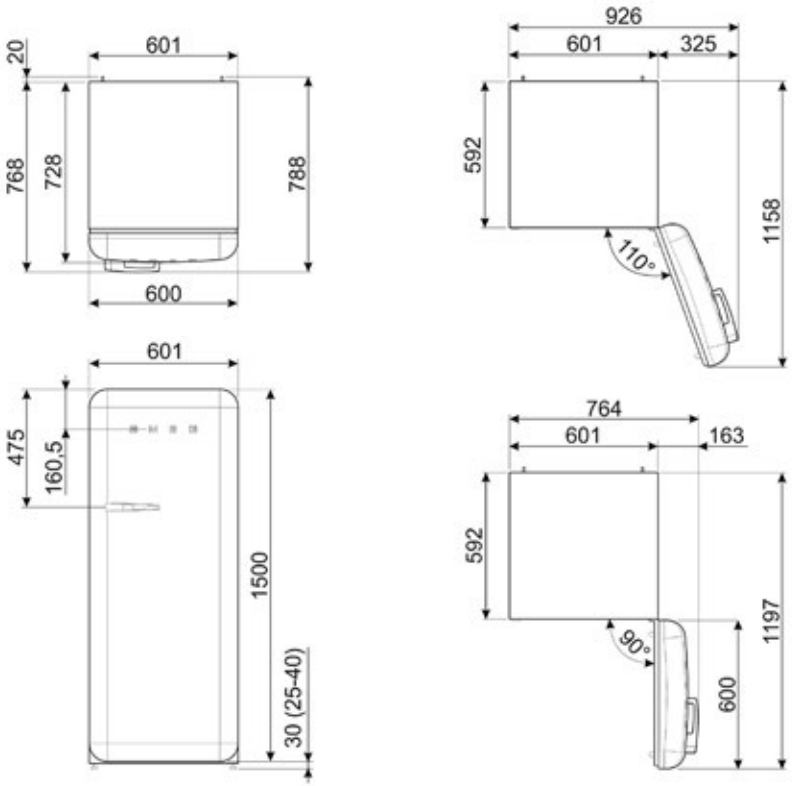



Hier technisches Datenblatt herunterladen

Farbe
Union Jack

FAB28RDIT6
Italian Flag
EAN: 8017709352967

FAB28RDMC6
Multi Color
EAN: 8017709352929

FAB28RDBB6*
Write on Me
EAN: 8017709352981

50's Style, Stand-Kühlschrank, 1-türig, 60 cm, Rechtsanschlag,
1 Niedrigtemperaturschublade,
1 Obst-/Gemüseschublade, Schublade rollengeführt, Multiflow-Umluftkühlung, **Humidity Control**, LED-Innenbeleuchtung, Inverter-Kompressor, Türalarm

Summe der Rauminhalte:
Kühlen: 244 l, Gefrieren: 26 l,
EEK: C, 35 dB(A)/B,
Abmessungen H × B × T:
1.530 × 601 × 788 mm,
inkl. Türgriff u. Abstandshalter

1.899,00 €

* Sonderfarbe

2.649,00 €

FAB28RRD6

EAN: 8017709343088



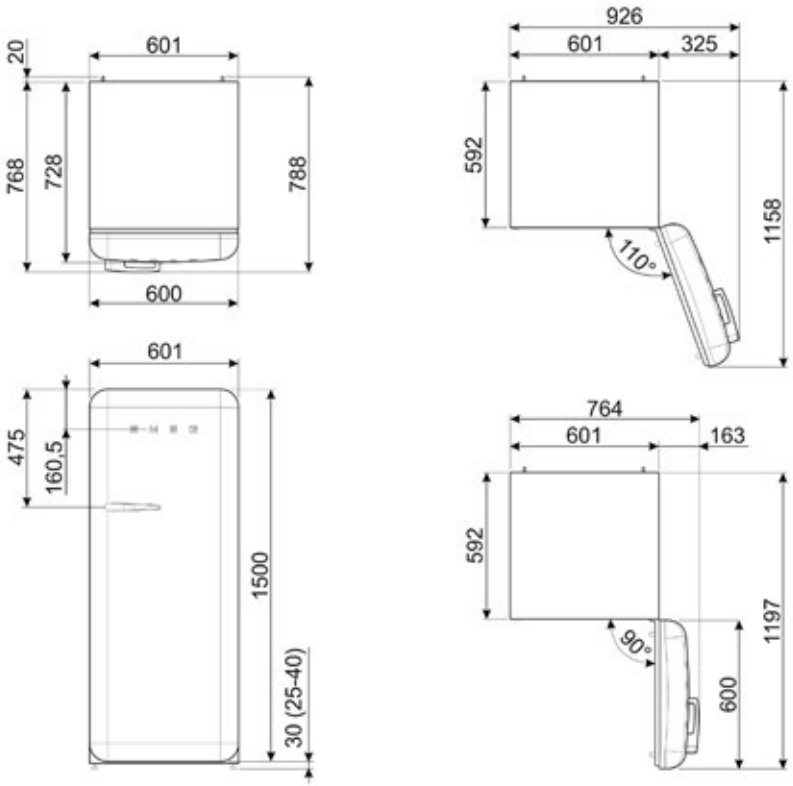

Farbe
Rot

Hier technisches Datenblatt herunterladen

50's Style, Stand-Kühlschrank, 1-türig, 60 cm, Rechtsanschlag,
1 Niedrigtemperaturschublade,
1 Obst-/Gemüseschublade, Schubladen rollengeführt, Multiflow-Umluftkühlung, **Humidity Control**, LED-Innenbeleuchtung, Inverter-Kompressor, Türalarm

Summe der Rauminhalte:
Kühlen: 244 l, Gefrieren: 26 l,
EEK: C, 35 dB(A)/B,
Abmessungen H × B × T:
15.30 × 601 × 788 mm,
inkl. Türgriff u. Abstandshalter

1.499,00 €

FAB28RBL6
Schwarz
EAN: 8017709342951

FAB28RCR6
Creme
EAN: 8017709342975

FAB28ROR6
Orange
EAN: 8017709343002

FAB28RPB6
Pastellblau
EAN: 8017709343026

FAB28RPG6
Pastellgrün
EAN: 8017709343040

FAB28RPK6
Cadillac Pink
EAN: 8017709343064

FAB28RSV6
Polarsilber
EAN: 8017709343101

FAB28RWH6
Weiß
EAN: 8017709343125

FAB28RYW6
Gelb
EAN: 8017709343149

FAB28RBE6
Dunkelblau
EAN: 8017709342937

FAB28RLI6
Limettengrün
EAN: 8017709342982

FAB28RWHM6

EAN: 8017709363253

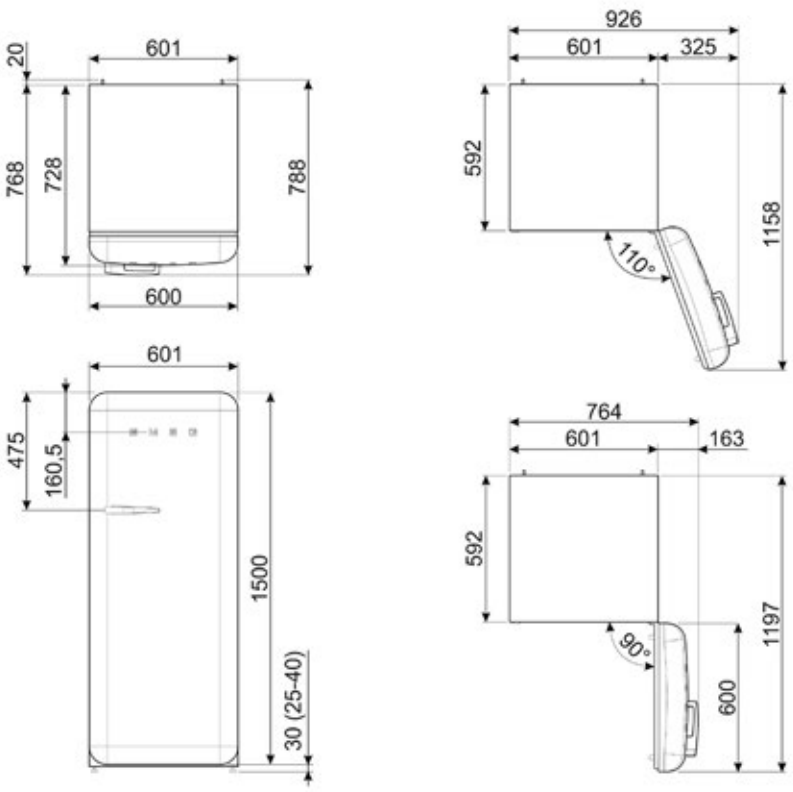



Farbe
Rot

Hier technisches Datenblatt herunterladen

FAB28RMLM6
Moonlight
EAN: 8017709363239

FAB28RWHM6
Weiß-Matt
EAN: 8017709363253

FAB28REGM6
Emerald Green
EAN: 8017709363222

FAB28RSBM6
Amber Clay
EAN: 8017709363260

FAB28RBLM6
Black-Matt
EAN: 8017709363246

FAB28RSBM6
Storm Blue
EAN: 8017709363277

50's Style, Stand-Kühlschrank, 1-türig, 60 cm, Rechtsanschlag,
1 Niedrigtemperaturschublade,
1 Obst-/Gemüseschublade, Schublade rollengeführt, Multiflow-Umluftkühlung, **Humidity Control**, LED-Innenbeleuchtung, Inverter-Kompressor, Türalarm

Summe der Rauminhalte:
Kühlen: 244 l, Gefrieren: 26 l,
EEK: C, 35 dB(A)/B,
Abmessungen H × B × T:
15.30 × 601 × 788 mm,
inkl. Türgriff u. Abstandshalter

1.799,00 €

FAB28LRD6

EAN: 8017709343071



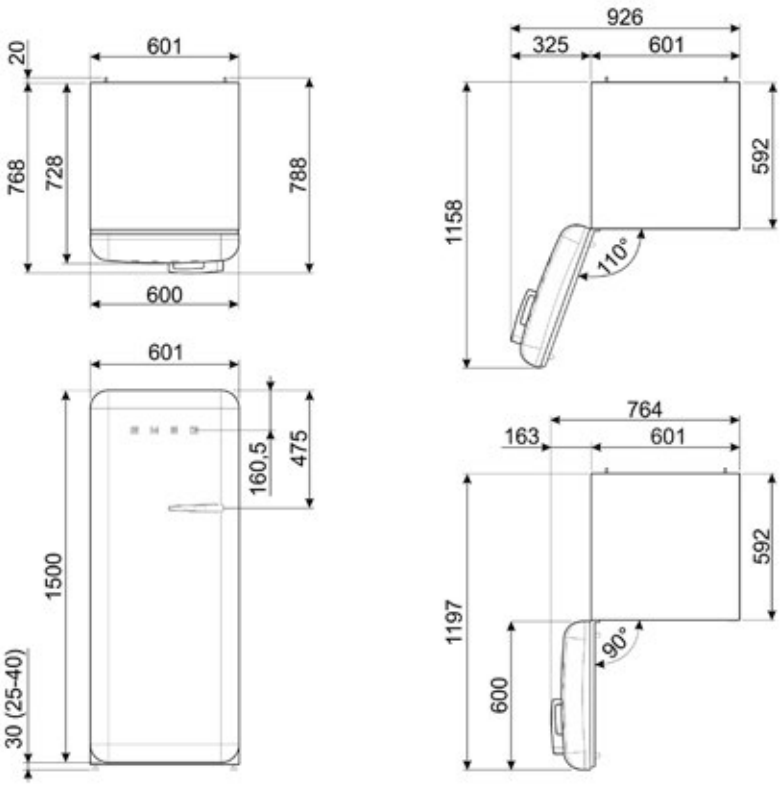

Farbe
Rot

Hier technisches Datenblatt herunterladen

50's Style, Stand-Kühlschrank, 1-türig, 60 cm, Linksanschlag,
1 Niedrigtemperaturschublade,
1 Obst-/Gemüseschublade, Schubladen rollengeführt, Multiflow-Umluftkühlung, **Humidity Control**, LED-Innenbeleuchtung, Inverter-Kompressor, Türalarm

Summe der Rauminhalte:
Kühlen: 244 l, Gefrieren: 26 l,
EEK: C, 35 dB(A)/B,
Abmessungen H × B × T:
1.530 × 601 × 788 mm,
inkl. Türgriff u. Abstandshalter

1.499,00 €

FAB28LBL6
Schwarz
EAN: 8017709342944

FAB28LCR6
Creme
EAN: 8017709342968

FAB28LOR6
Orange
EAN: 8017709342999

FAB28LPB6
Pastellblau
EAN: 8017709343019

FAB28LPG6
Pastellgrün
EAN: 8017709343033

FAB28LPK6
Cadillac Pink
EAN: 8017709343057

FAB28LSV6
Polarsilber
EAN: 8017709343095

FAB28LWH6
Weiß
EAN: 8017709343118

FAB28LYW6
Gelb
EAN: 8017709343132

FAB10RWH6

EAN: 8017709342500

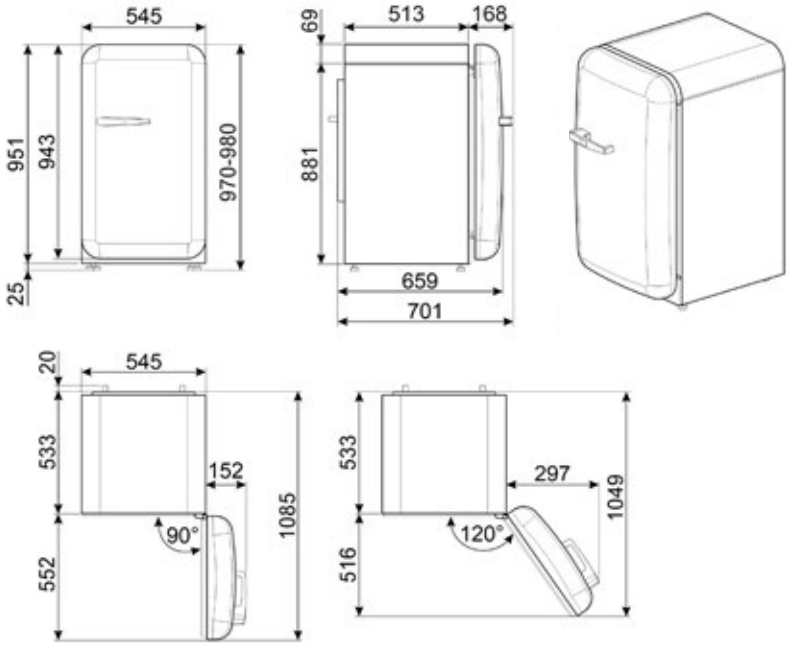



Farbe
Weiß

Hier technisches Datenblatt herunterladen

FAB10RBL6
Schwarz
EAN: 8017709342364

FAB10RCR6
Creme
EAN: 8017709342388

FAB10ROR6
Orange
EAN: 8017709342432

FAB10RPB6
Pastellblau
EAN: 8017709342449

FAB10RPG6
Pastellgrün
EAN: 8017709342456

FAB10RRD6
Rot
EAN: 8017709342487

50's Style, Stand-Kühlschrank, 1-türig, 54 cm, Rechtsanschlag,
LED-Innenbeleuchtung

Summe der Rauminhalte
Kühlen: 105 l, Gefrieren: 17 l,
EEK: D, 35 dB(A)/B,
Abmessungen H × B × T:
970 × 545 × 701 mm,
inkl. Türgriff u. Abstandshalter

1.049,00 €

FAB10LWH6

EAN: 8017709342494



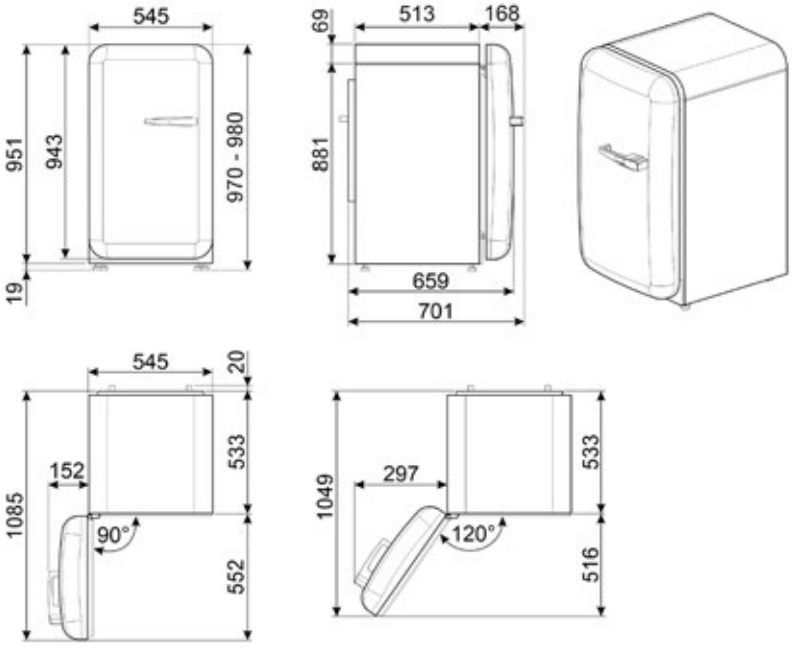

Farbe
Weiß

Hier technisches Datenblatt herunterladen

50’s Style, Stand-Kühlschrank, 1-türig, 54 cm, Linksanschlag,
LED-Innenbeleuchtung

Summe der Rauminhalte
Kühlen: 105 l, Gefrieren: 17 l,
EEK: D, 35 dB(A)/B,
Abmessungen H × B × T:
970 × 545 × 701 mm,
inkl. Türgriff u. Abstandshalter

1.049,00 €

FAB10LBL6
Schwarz
EAN: 8017709342357

FAB10LCR6
Creme
EAN: 8017709342371

FAB10LOR6
Orange
EAN: 8017709342425

FAB10LRD6
Rot
EAN: 8017709342470

FAB10HRPB6

EAN: 8017709342586

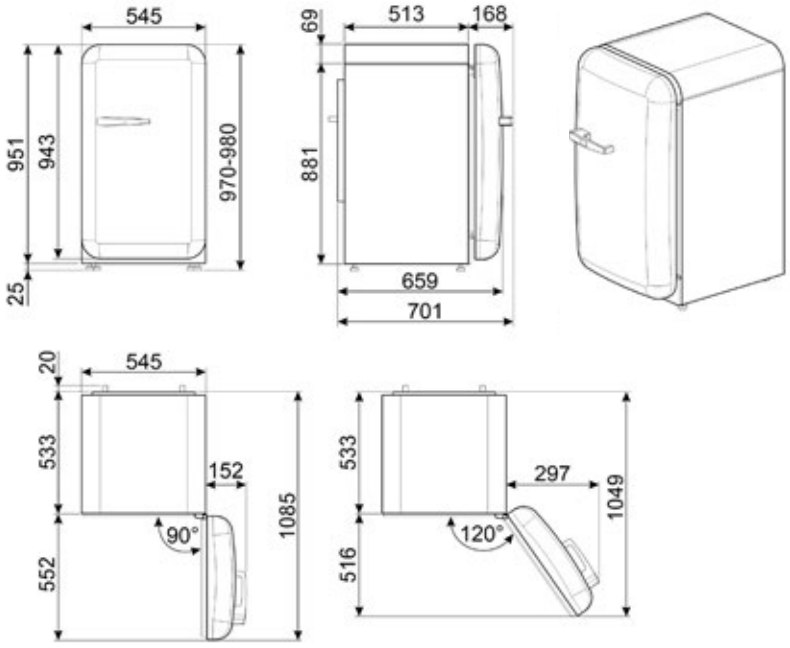



Farbe
Pastellblau

Hier technisches Datenblatt herunterladen

FAB10HRBL6
Schwarz
EAN: 8017709342548

FAB10HRCR6
Creme
EAN: 8017709342562

FAB10HRPG6
Pastellgrün
EAN: 8017709342593

FAB10HRRD6
Rot
EAN: 8017709342623

FAB10HRWH6
Weiß
EAN: 8017709342647

FAB10HRDIT6*
Italian Flag
EAN: 8017709342579

50's Style, Stand-Kühlschrank, Happy Homebar, 1-türig, 54 cm, Rechtsanschlag, LED-Innenbeleuchtung

Summe der Rauminhalte:
Kühlen: 135 l,
EEK: D, 35 dB(A)/B,
Abmessungen H × B × T:
970 × 545 × 701 mm,
inkl. Türgriff u. Abstandshalter

1.099,00 €

* Sonderfarbe

1.269,00 €

FAB10HLCR6

EAN: 8017709342555



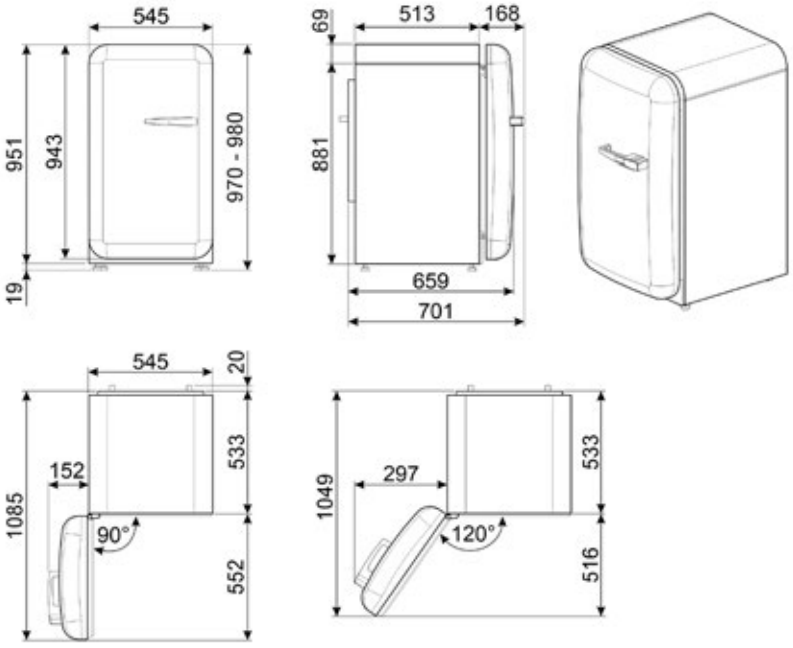

Farbe
Creme

Hier technisches Datenblatt herunterladen

50’s Style, Stand-Kühlschrank, Happy Homebar, 1-türig, 54 cm, Linkssanschlag, LED-Innenbeleuchtung

Summe der Rauminhalte:
Kühlen: 135 l,
EEK: D, 35 dB(A)/B,
Abmessungen H × B × T:
970 × 545 × 701 mm,
inkl. Türgriff u. Abstandshalter

1.099,00 €

FAB10HLBL6
Schwarz
EAN: 8017709342531

FAB10HLRD6
Rot
EAN: 8017709342616

FAB10HLWH6
Weiß
EAN: 8017709342630

FAB5RPK6

EAN: 8017709349974

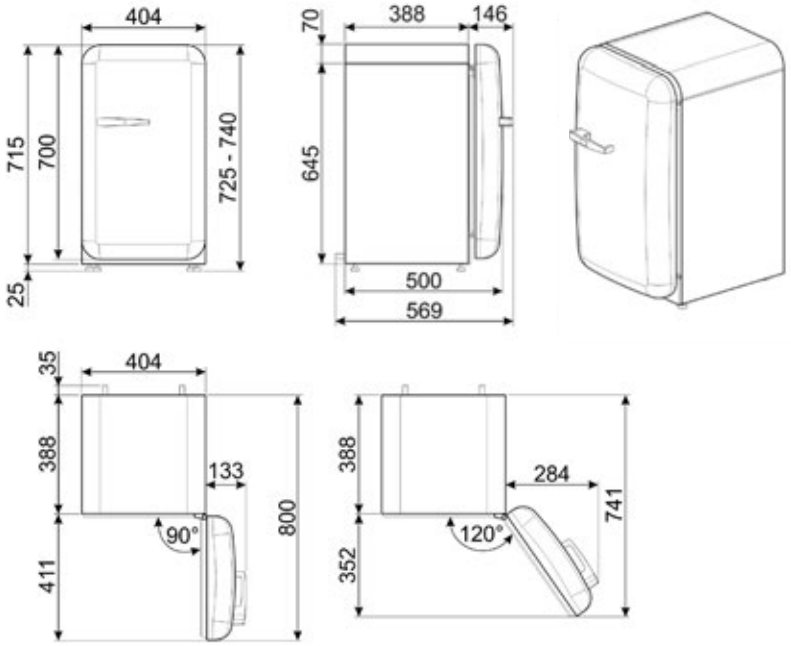



Farbe
Cadillac Pink

Hier technisches Datenblatt herunterladen

FAB5RBL6
Schwarz
EAN: 8017709349844

FAB5RCR6
Creme
EAN: 8017709349868

FAB5ROR6
Orange
EAN: 8017709349912

FAB5RPB6
Pastellblau
EAN: 8017709349936

FAB5RPG6
Pastellgrün
EAN: 8017709349950

FAB5RRD6
Rot
EAN: 8017709349998

50's Style, Minibar, 1-türig, 40 cm, Rechtsanschlag,
LED-Innenbeleuchtung

Summe der Rauminhalte
Kühlen: 34 l,
EEK: C, 36 dB(A)/C,
Abmessungen H × B × T:
725 × 404 × 569 mm,
inkl. Türgriff u. Abstandshalter

949,00 €

FAB5LCR6

EAN: 8017709349851



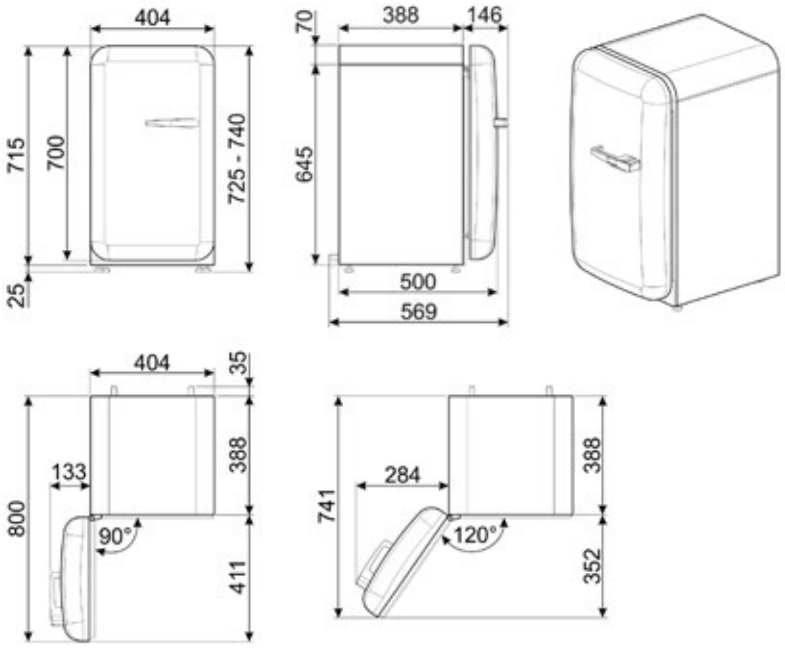

Farbe
Creme

Hier technisches Datenblatt herunterladen

50’s Style, Minibar, 1-türig, 40 cm, Linksanschlag, LED-Innenbeleuchtung

Summe der Rauminhalte
Kühlen: 34 l,
EEK: C, 36 dB(A)/C,
Abmessungen H × B × T:
725 × 404 × 569 mm,
inkl. Türgriff u. Abstandshalter

949,00 €

FAB5LBL6
Schwarz
EAN: 8017709349837


SMEG
SMEG
SMEG

FQ960P6

EAN: 8017709341510



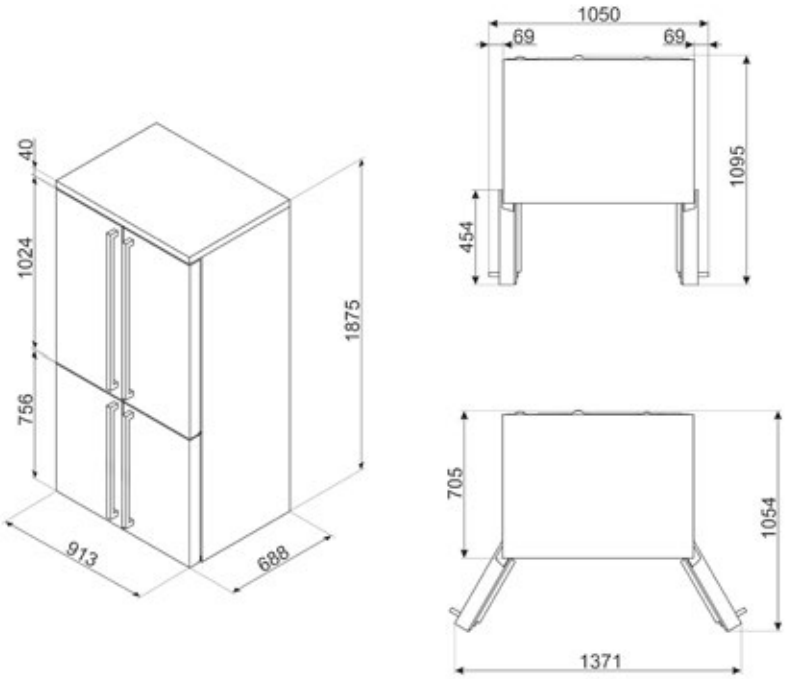

Farbe
Creme

Hier technisches Datenblatt herunterladen

Victoria-Design, French-Door, Stand-Kühl-/Gefrierkombination, 4-türig, 92 cm, Türgriffe Chrom, **No Frost – doppeltes Kühlsystem**, **Natural Plus Blue-Light**, 2 Niedrigtemperaturschub-laden nahe 0 °C, Multiflow-Umluft-kühlung, **Humidity Control**, internes LED-Display, Sonderfunktionen: Holiday, Schnellgefrieren, Schnell-kühlen, ECO, LED-Innenbeleuchtung, Inverter-Kompressor, separate Temperaturregelung, Türalarm

Summe der Rauminhalte:
Kühlen: 376 l, Gefrieren: 196 l,
EEK: E, 37 dB(A)/C,
Abmessungen H × B × T:
1.875 × 913 × 755 mm,
inkl. Türgriffe

4.889,00 €

FQ960BL6
Schwarz
EAN: 8017709341503

FQ60CAO6

EAN: 8017709341480

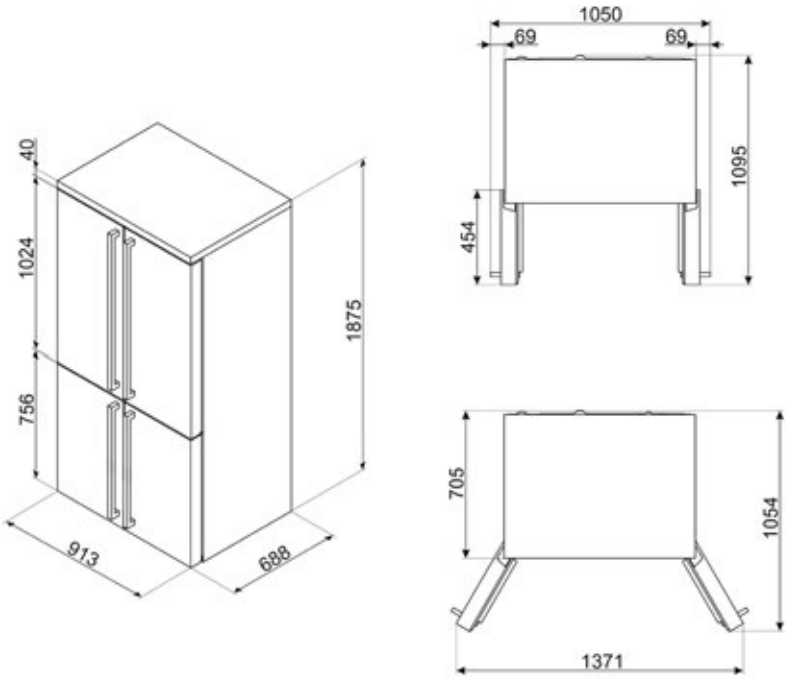



Hier technisches Datenblatt herunterladen

Farbe
Anthrazit Messing-Antik

FQ60CPO6
Creme Messing-Antik
EAN: 8017709341497

Cortina-Design, French-Door, Stand-Kühl-/Gefrierkombination, 4-türig, 92 cm, **No Frost – doppeltes Kühlsystem**, **Natural Plus Blue-Light**, 2 Niedrigtemperaturschubladen nahe 0 °C, Multiflow-Umluftkühlung, **Humidity Control**, internes LED-Display, Sonderfunktionen: Holiday, Schnell-gefrieren, Schnellkühlen, ECO, LED-Innenbeleuchtung, Inverter-Kompressor, separate Temperaturregelung, Temperatur-/Türalarm

Summe der Rauminhalte:
Kühlen: 376 l, Gefrieren: 196 l,
EEK: E, 37 dB(A)/C,
Abmessungen H × B × T:
1.870 × 915 × 760 mm,
inkl. Türgriffe
Sonderzubehör: Cortina-Türgriffe in Messing-Antik (KMOFQ7-1) sind nicht im Lieferumfang enthalten und müssen separat bestellt werden: 269,00 €.

4.649,00 €

FQ60XDAIE

EAN: 8017709337704



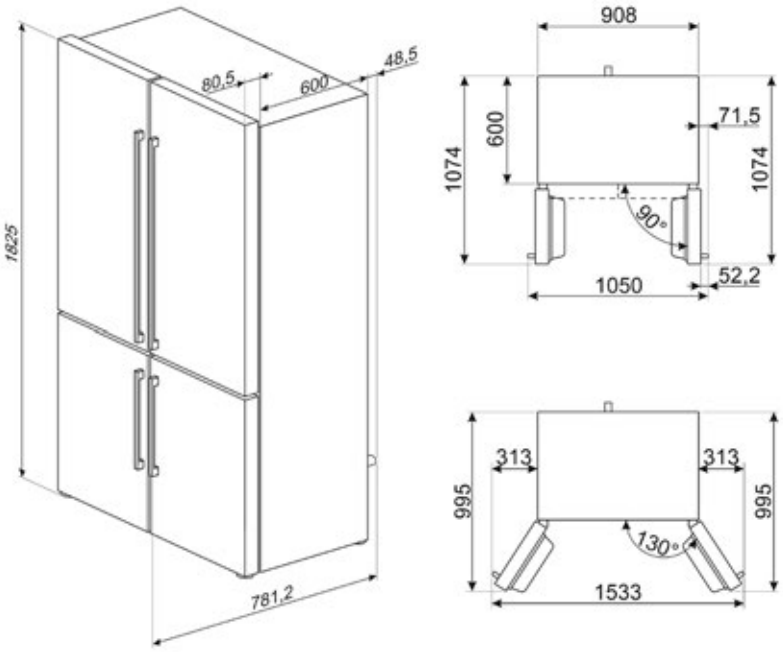

Farbe
Edelstahl

Hier technisches Datenblatt herunterladen

French-Door, Stand-Kühl-/Gefrierkombination, 4-türig, 91 cm, Edelstahl-Optik, Türen mit Anti-Finger-Protektion, **No Frost – dreifaches Kühlsystem**, **Natural Plus Blue-Light**, 1 Niedrigtemperaturschublade nahe 0 °C, 2 Obst-/Gemüsefächer, Multiflow-Umluftkühlung, **Humidity Control**, Sonderfunktionen: Holiday, Schnellgefrieren, Schnellkühlen, ECO, Tastensperre, LED-Innenbeleuchtung, Inverter-Kompressor, externes LED-Display, separate Temperaturregelung, Temperatur-/Türalarm, **4,0 l Tank für automatischem Eiswürfelzubereiter**, LED-Beleuchtung für Eiswürfelschublade

Summe der Rauminhalte:
Kaltlager/Kühlen: 376 l,
Gefrieren: 196 l, **EEK:** E, 37 dB(A)/C,
Abmessungen H × B × T:
1.825 × 908 × 830 mm,
inkl. Türgriff u. Abstandshalter

3.289,00 €

FQ60XDE

EAN: 8017709337698

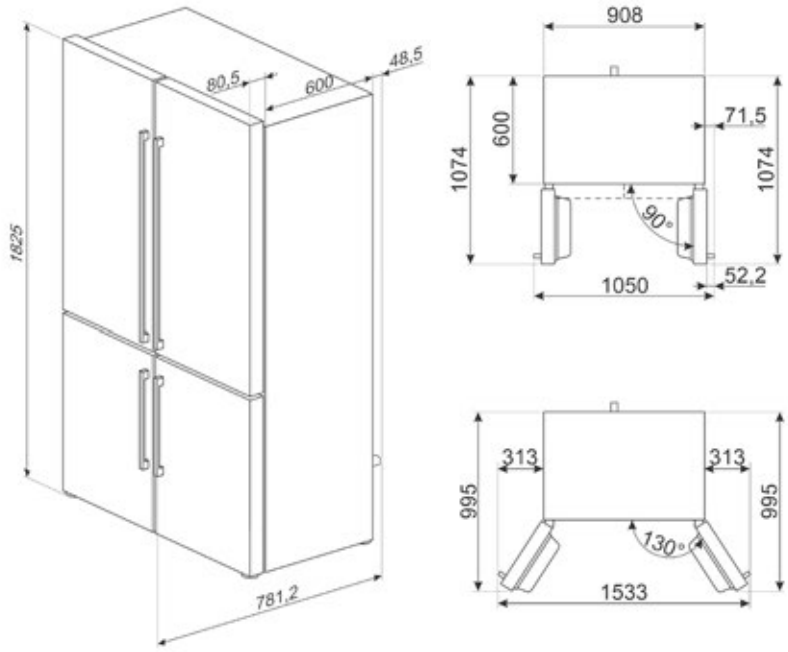



Hier technisches Datenblatt herunterladen

Farbe
Edelstahl

FQ60BDE
Weiß
EAN: 8017709337681

FQ60NDE
Schwarz
EAN: 8017709337674

French-Door, Stand-Kühl-/Gefrierkombination, 4-türig, 91 cm, **No Frost – doppeltes Kühlsystem**, **Natural Plus Blue-Light**, 1 Niedrigtemperaturschublade nahe 0 °C, 2 Obst-/Gemüsefächer, Multiflow-Umluftkühlung, **Humidity Control**, Sonderfunktionen: Holiday, Schnellgefrieren, Schnellkühlen, ECO, Tastensperre, LED-Innenbeleuchtung, Inverter-Kompressor, externes LED-Display, separate Temperaturregelung, Temperatur-/Türalarm

Summe der Rauminhalte:
Kühlen: 376 l, Gefrieren: 196 l,
EEK: E, 37 dB(A)/C,
Abmessungen H × B × T:
1.825 × 908 × 830 mm,
inkl. Türgriff u. Abstandshalter

2.799,00 €

FQ55FNDE

EAN: 8017709337650



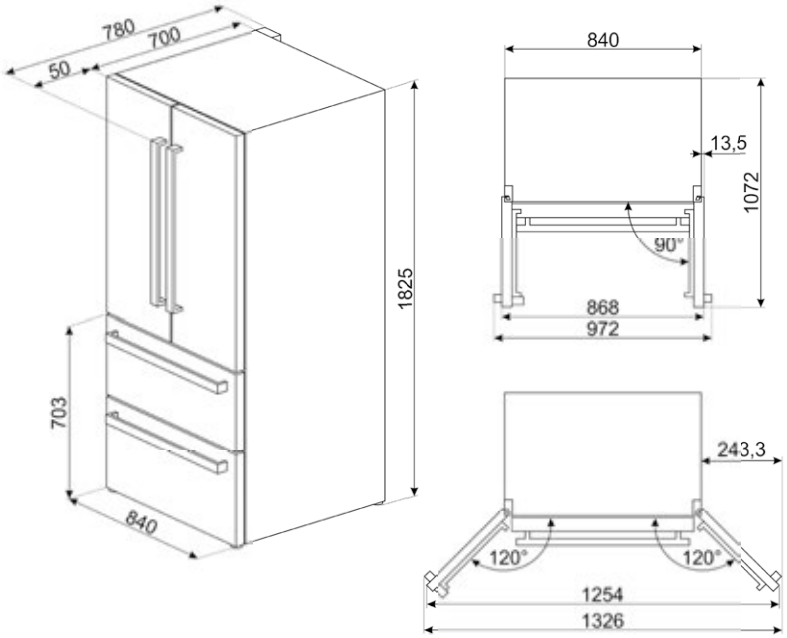

Farbe
Schwarz

Hier technisches Datenblatt herunterladen

Stand-Kühl-/Gefrierkombination, 2-türig, 2 Schubladen, 84 cm, **No Frost**, **Natural Plus Blue-Light**, Multiflow-Umluftkühlung, Sonderfunktionen: Holiday, Schnellgefrieren, Schnellkühlen, ECO, Tastensperre, LED-Innenbeleuchtung, Inverter-Kompressor, externes LED-Display, separate Temperaturregelung, Temperatur-/Türalarm, antibakteriell wirkender Geruchsfilter

Summe der Rauminhalte:
Kühlen: 387 l, Gefrieren: 152 l,
EEK: E, 35 dB(A)/B,
Abmessungen H × B × T:
1.825 × 840 × 780 mm,
inkl. Türgriff u. Abstandshalter

2.419,00 €

* Sonderfarbe

2.219,00 €

FQ55FXDE*
Edelstahl-Optik
EAN: 8017709337643

FA8005RAO6

EAN: 8017709349820

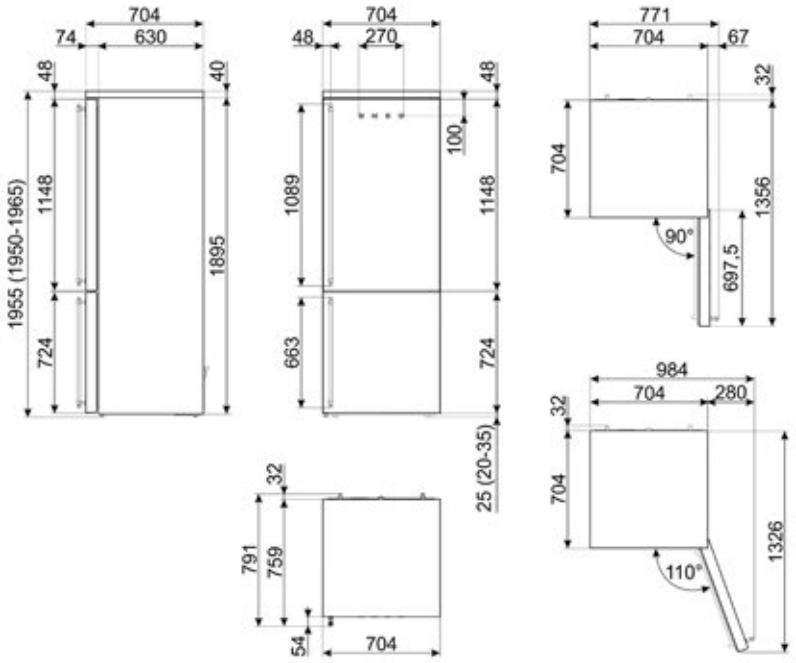



Hier technisches Datenblatt herunterladen

Farbe
Anthrazit Messing-Antik

FA8005RPO6
Creme Messing-Antik
EAN: 8017709353520

Cortina-Design, Stand-Kühl-/ Gefrierkombination, 2-türig, 70 cm, Türgriffe/Logo Messing-Antik, Rechtsanschlag, No Frost – doppeltes Kühlsystem, 1 Niedrigtemperatur-schublade, 1 Obst-/Gemüseschublade, Schublade rollengeführt, Multiflow-Umluftkühlung, **Humidity Control**, Sonderfunktionen: Schnellgefrieren, ECO, LED-Innenbeleuchtung, Inverter-Kompressor, internes Display, separate Temperaturregelung, manueller Eiswürfelzubereiter mit doppelter Rotationsentleerung, Temperatur-/Türalarm

Summe der Rauminhalte:
Kühlen: 344 l, Gefrieren: 137 l,
EEK: D, 37 dB(A)/C,
Abmessungen H × B × T:
1.955 × 704 × 781 mm,
inkl. Türgriff u. Abstandshalter

3.199,00 €

FA8005LAO6

EAN: 8017709353506



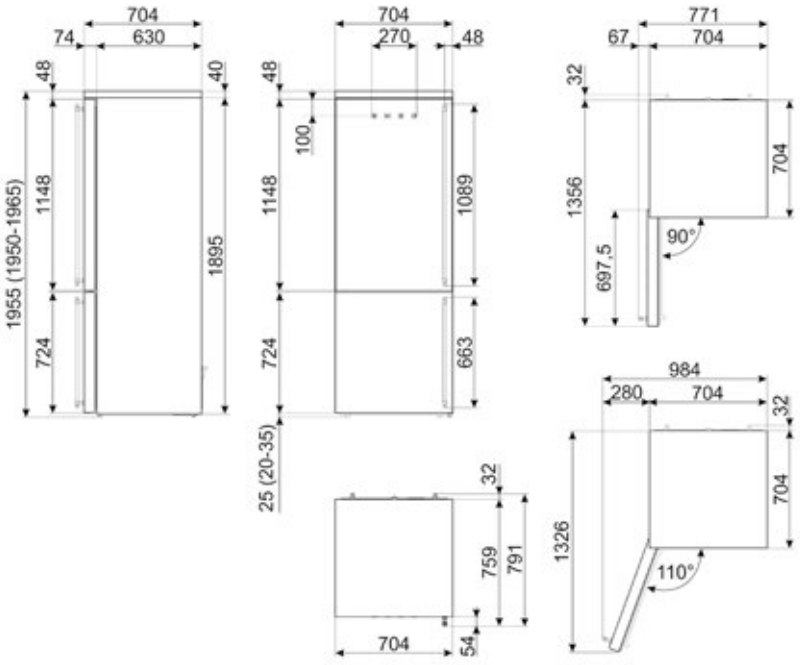

Farbe
Anthrazit Messing-Antik

Hier technisches Datenblatt herunterladen

Cortina-Design, Stand-Kühl-/ Gefrierkombination, 2-türig, 70 cm, Türgriffe/Logo Messing-Antik, Linksanschlag, No Frost – doppeltes Kühlsystem, 1 Niedrigtemperatur-schublade, 1 Obst-/Gemüseschublade, Schublade rollengeführt, Multiflow-Umluftkühlung, **Humidity Control**, Sonderfunktionen: Schnellgefrieren, ECO, LED-Innenbeleuchtung, Inverter-Kompressor, internes Display, separate Temperaturregelung, manueller Eiswürfelzubereiter mit doppelter Rotationsentleerung, Temperatur-/ Türalarm

Summe der Rauminhalte:
Kühlen: 344 l, Gefrieren: 137 l,
EEK: D, 37 dB(A)/C,
Abmessungen H × B × T:
1.955 × 704 × 781 mm,
inkl. Türgriff u. Abstandshalter

3.199,00 €

FA8005LPO6
Creme Messing-Antik
EAN: 8017709353513


SMEG

GESCHIRR-SPÜLER

Wenn der letzte Gang serviert ist, kommen die Künstler im Hintergrund zum Einsatz: die SMEG-Geschirrspüler. Intelligente Sensorik wählt das Programm, dosiert Wasser und Energie und trocknet bis zum Finish. Innen zeigt sich Flexibilität: höhenverstellbare Körbe, klappbare Zinken, sichere Zonen für feine Gläser; optional mit Automatiköffnung für trockenes Geschirr ohne Nachpolieren. Ein besonderes Detail: die Korbeinsätze in Sage-Green – eine Trendfarbe, die den Innenraum zur Designfläche macht. So entsteht ein blankes Tableau, das den nächsten Gang möglich macht.



ST323PT

EAN: 8017709305086



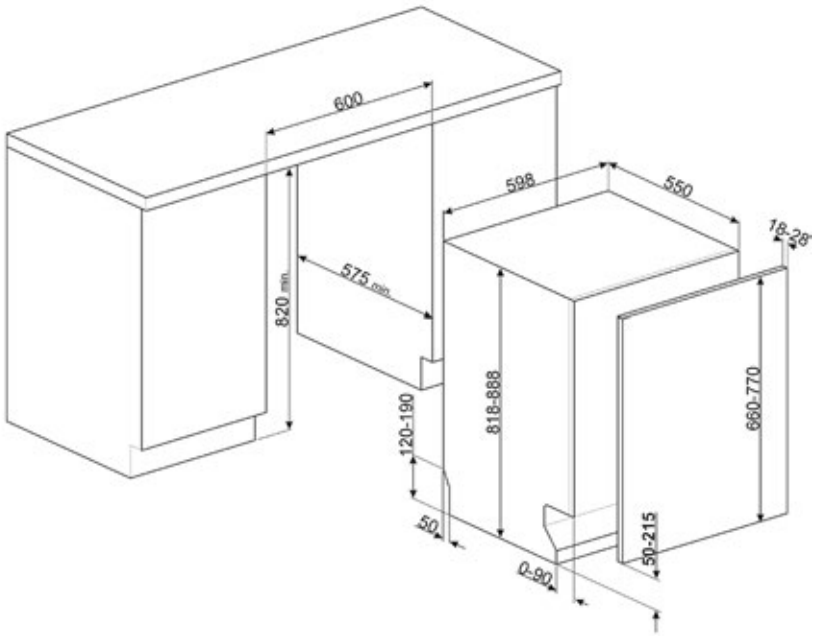

Hier technisches Datenblatt herunterladen

Einbaugeschirrspüler, **semiprofessionell,** 82 × 60 cm, **vollintegrierbar**, **LED-Display**, **Inverter 2.0**, 10+1 Programme, **Sonderprogramme: Keimfrei 99,9 %**, **Dry Assist+**, **Self Clean**, **Extra Schnell 14 Min.**, Oberkorb 3 Ebenen, **ExtraGlide Teleskop-Vollauszug, 14 Maßgedecke**, **3. Besteckebene FlexiDuo**, **ActivLight Bodenlicht**, Weiße **LED-Innenbeleuchtung,** Planet-Spülsystem, **Sliding FlexiFit**, **5,45 kW**, **400-415 V**, 10,5 l, **EEK: C**, 42 dB(A)/B

2.459,00 €

STL324AQLLHDE

EAN: 8017709363475

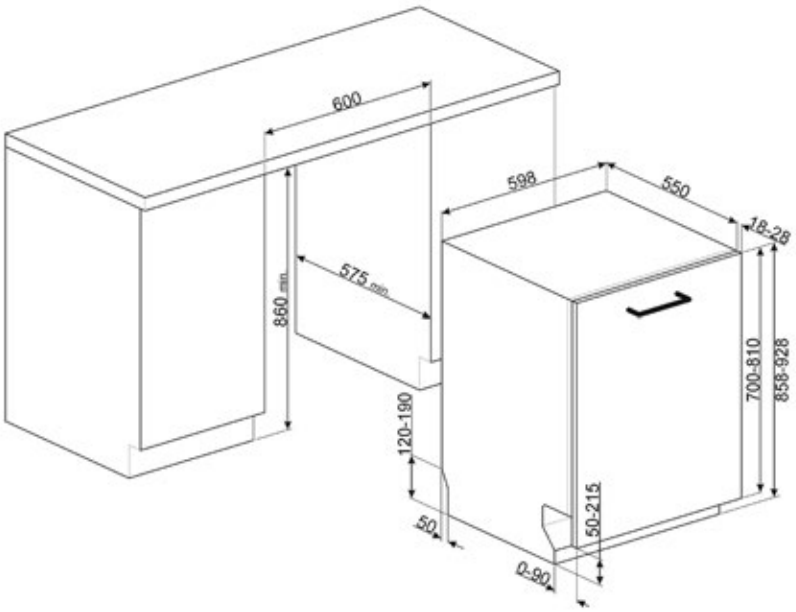



Hier technisches Datenblatt herunterladen

Einbaugeschirrspüler, 86 × 60 cm, **vollintegrierbar**, **LED-Display**, Touch Control, **Inverter-Motor 2.0**, 12+2 Programme, **Sonderprogramme: Keimfrei 99,9 %**, **Dry Assist+**, **Self Clean**, **Silent 40 dB(A)**, Oberkorb 3 Ebenen, **ExtraGlide Teleskop-Vollauszug**, **14 Maßgedecke, 3. Besteckebene FlexiDuo-EasyGlide**, **ActiveLight-Bodenlicht**, **LED-Innenbeleuchtung**, Planet-Spülsystem, **Sliding FlexiFit**, **für Hocheinbau geeignet**, 10,5 l, **EEK: A**, 42 dB(A)/B

1.449,00 €

STL324BLHDE

EAN: 8017709359812



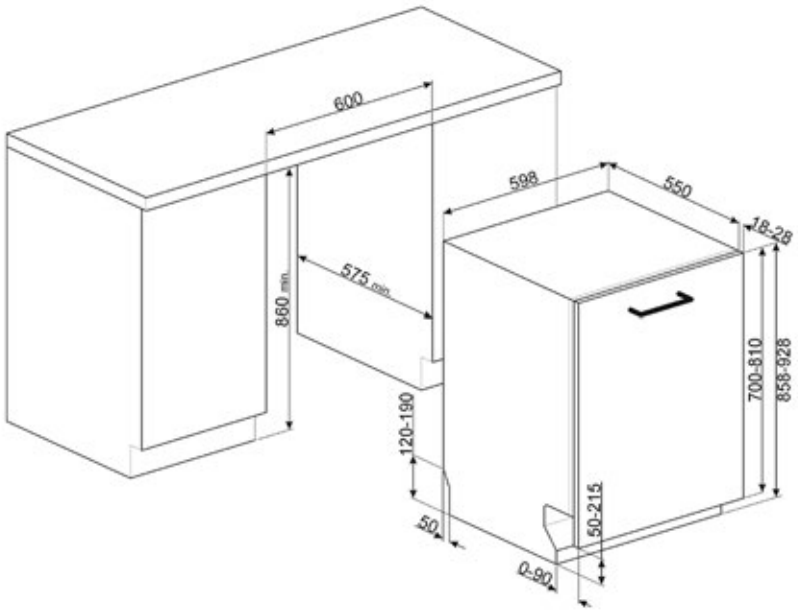

Hier technisches Datenblatt herunterladen

Einbaugeschirrspüler, 86 × 60 cm, **vollintegrierbar**, **LED-Display**, Touch Control, **Inverter-Motor 2.0**, 10+1 Programme, **Sonderprogramme: Keimfrei 99,9 %**, **Dry Assist+**, **Self Clean**, **Silent 40 dB(A)**, Oberkorb 3 Ebenen, **EasyGlide Teleskop-Vollauszug**, 13 Maßgedecke, **3. Besteckebene FlexiDuo-EasyGlide**, **ActiveLight-Bodenlicht**, Planet-Spülsystem, **Sliding FlexiFit**, **für Hocheinbau geeignet**, 9,0 l, **EEK: B**, 42 dB(A)/B

1.119,00 €

STL324AQLLDE

EAN: 8017709359799

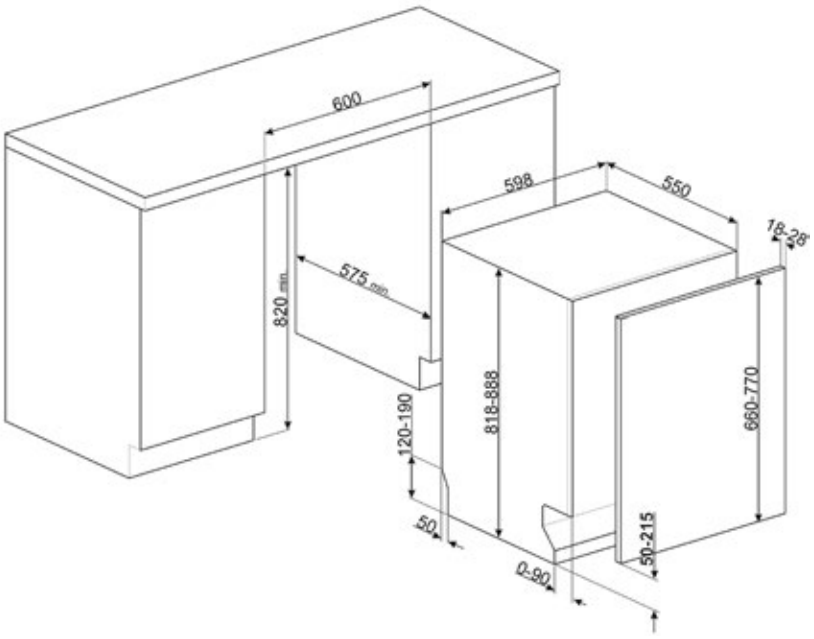



Hier technisches Datenblatt herunterladen

Einbaugeschirrspüler, 82 × 60 cm, **vollintegrierbar**, **LED-Display**, Touch Control, **Inverter-Motor 2.0**, 12+2 Programme, **Sonderprogramme: Keimfrei 99,9 %**, **Dry Assist+**, **Self Clean**, **Silent 40 dB(A)**, Oberkorb 3 Ebenen, **ExtraGlide Teleskop-Vollauszug**, **14 Maßgedecke**, **3. Besteckebene FlexiDuo-EasyGlide**, **ActiveLight-Bodenlicht**, **LED-Innenbeleuchtung**, Planet-Spülsystem, **Sliding FlexiFit**, **für Hocheinbau geeignet**, 10,5 l, **EEK: A**, 42 dB(A)/B

1.449,00 €

STL324BLDE

EAN: 8017709359805



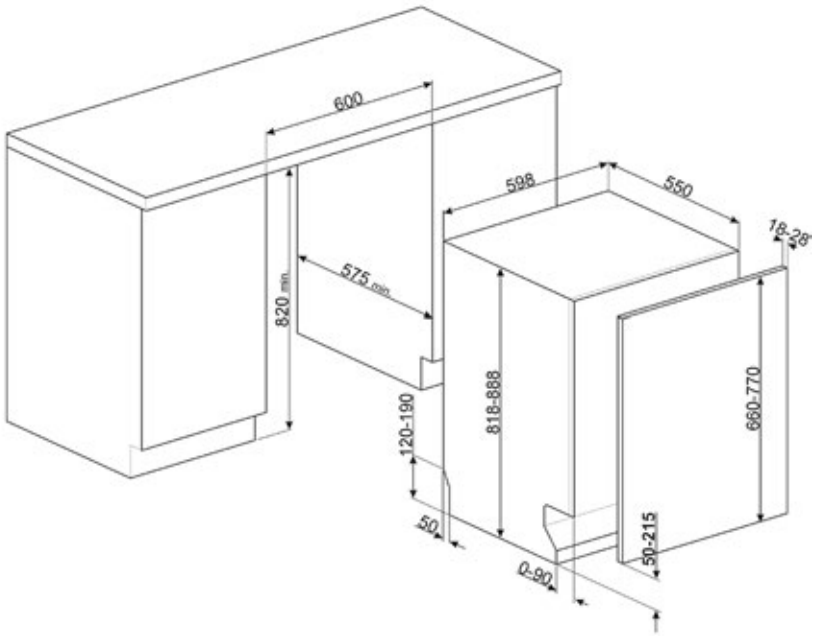

Hier technisches Datenblatt herunterladen

Einbaugeschirrspüler, 82 × 60 cm, **vollintegrierbar**, **LED-Display**, Touch Control, **Inverter-Motor 2.0**, 10+1 Programme, **Sonderprogramme: Keimfrei 99,9 %**, **Dry Assist+**, **Self Clean**, **Silent 40 dB(A)**, Oberkorb 3 Ebenen, **EasyGlide Teleskop-Vollauszug**, 13 Maßgedecke, **3. Besteckebene FlexiDuo-EasyGlide**, **ActiveLight-Bodenlicht**, Planet-Spülsystem, **Sliding FlexiFit**, **für Hocheinbau geeignet**, 9,0 l, **EEK: B**, 42 dB(A)/B

1.119,00 €

STL251CLDE

EAN: 8017709359768

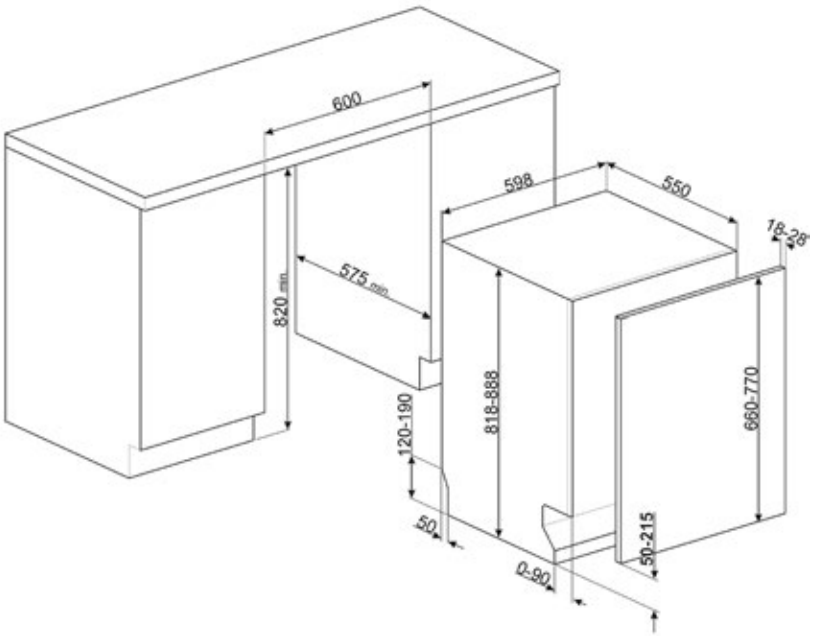



Hier technisches Datenblatt herunterladen

Einbaugeschirrspüler, 82 × 60 cm, **vollintegrierbar**, elektronische Tastenbedienung, **Inverter-Motor 2.0**, 5 Programme, **Sonderprogramme: Keimfrei 99,9 %**, **Extra Trocken**, **EasyGlide Teleskop-Vollauszug**, 13 Maßgedecke, **ActiveLight-Bodenlicht**, **Sliding FlexiFit**, Orbital-Spülsystem, 8,5 l, **EEK: C**, 45 dB(A)/C

949,00 €

ST4533CIN

EAN: 8017709360887



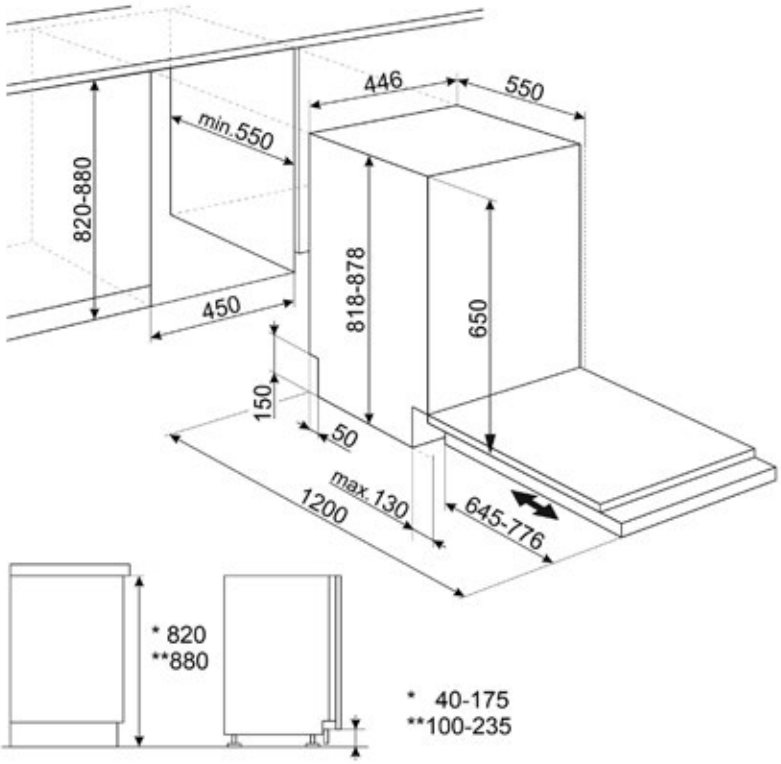

Hier technisches Datenblatt herunterladen

Einbaugeschirrspüler, 82 × 45 cm, **vollintegrierbar**, **LED-Display**, Touch Control, **3. Flexi-Besteckebene**, **ActiveLight-Bodenlicht**, 4 Spültemperaturen **45–70 °C**, 8 Programme: Vorspülen, Schnell 60 Min. 50 °C, ECO, Mix 65 °C, Intensiv 60 °C, Auto 50–60 °C, **Optionen: Hyclean, Stark**, **Self Clean**, **Steril**, **Glas**, Zeitvorwahl 1–24 h, 10 Maßgedecke, **für Hocheinbau geeignet**, **Sliding FlexiFit**, **Inverter-Motor**, 9,9 l, **EEK: C**, 44 dB(A)/B

889,00 €

ST4522DIN

EAN: 8017709360863

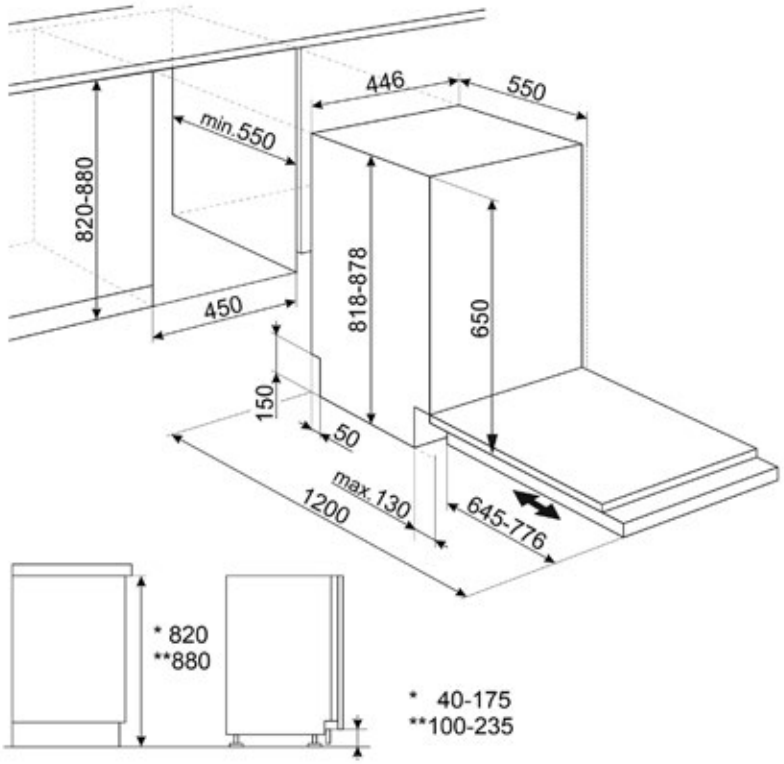



Hier technisches Datenblatt herunterladen

Einbaugeschirrspüler, 82 × 45 cm, **vollintegrierbar**, **Touch Control**, 3 Spültemperaturen **50–70 °C**, 6 Programme: Vorspülen, Schnell 30 Min. 50 °C, ECO, Mix 60 °C, Auto 50–60 °C, **Optionen: Stark**, **Self Clean**, **Glas**, Zeitvorwahl 1–24 h, 10 Maßgedecke, **Sliding FlexiFit**, **Inverter-Motor**, 9,9 l, **EEK: D**, 44 dB(A)/B

709,00 €

ST4512EIN

EAN: 8017709360849



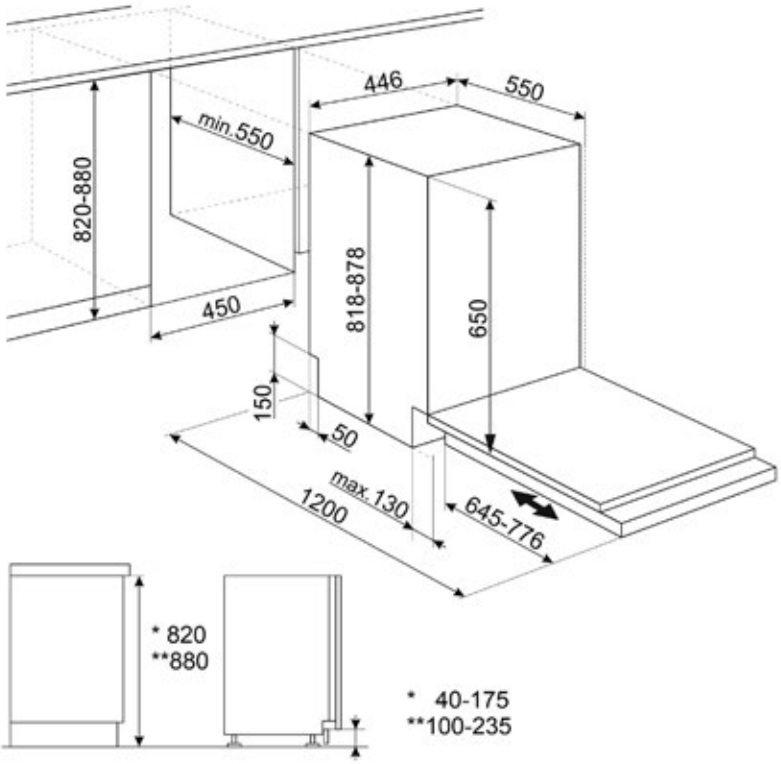

Hier technisches Datenblatt herunterladen

Einbaugeschirrspüler, 82 × 45 cm, **vollintegrierbar**, Touch Control, 2 Spültemperaturen **50-60 °C**, 5 Programme, Vorspülen, Schnell 50 °C, ECO, Intensiv 60 °C, Mix 60 °C, **Optionen:** Zeitvorwahl 3,0 h, Oberkorb, 9 Maßgedecke, **Sliding FlexiFit**, **Inverter-Motor**, 9,9 l, **EEK: E**, 46 dB(A)/C

619,00 €


SMEG
SMEG
SMEG

LSP324BQX

EAN: 8017709305130



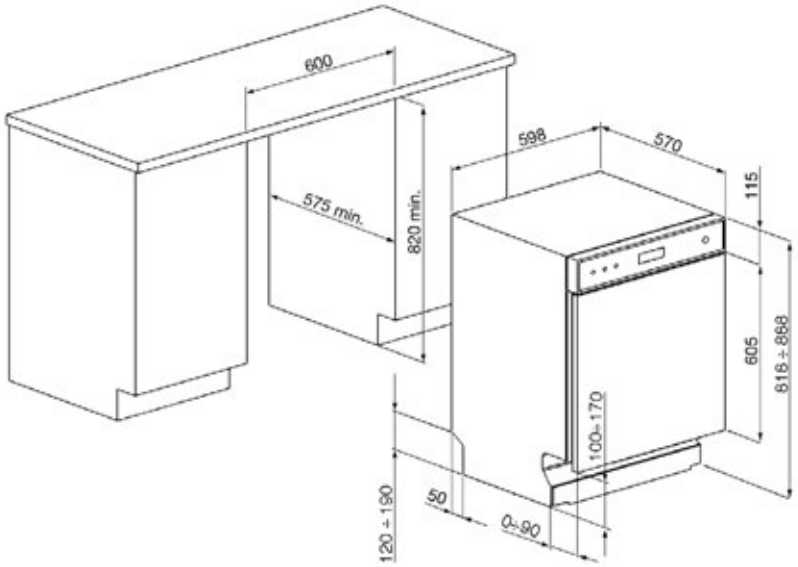

Hier technisches Datenblatt herunterladen

Unterbaugeschirrspüler, 82 × 60 cm, **Edelstahlfront mit Anti-Finger-Protektion**, **LED-Display**, elektronische Tastenbedienung, **Inverter-Motor 2.0**, 10+1 Programme, **Sonderprogramme: Keimfrei 99,9 %**, **Dry Assist+**, **Self Clean**, **Silent 40 dB(A)**, Oberkorb 3 Ebenen, **ExtraGlide Teleskop-Vollauszug**, 14 Maßgedecke, **3. Besteckebene FlexiDuo**, Planet-Spülsystem, 9,0 l, **EEK: B**, 42 dB(A)/B

1.179,00 €

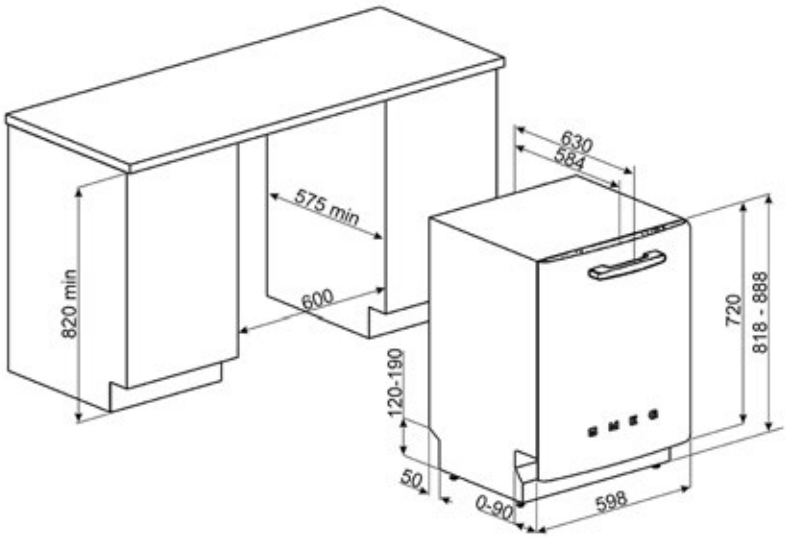

STFABBL3

EAN: 8017709305048



Farbe
Schwarz

Hier technisches Datenblatt herunterladen

STFABCR3
Creme
EAN: 8017709305055

50's Style, **Unterbau-/Einbau-geschirrspüler**, 82 × 60 cm, **LED-Display**, elektronische Tastenbedienung, **Inverter-Motor 2.0**, 10+1 Programme, **Sonderprogramme: Keimfrei 99,9 %**, **Dry Assist+**, **Self Clean**, **Silent 42 dB(A)**, Oberkorb 3 Ebenen, **EasyGlide Tele-skop-Vollauszug**, 13 Maßgedecke, **3. Besteckebene FlexiDuo**, Planet-Spülsystem, 9,0 l, **EEK: B**, 44 dB(A)/B

1.659,00 €

LVS345BQSTX

EAN: 8017709334024



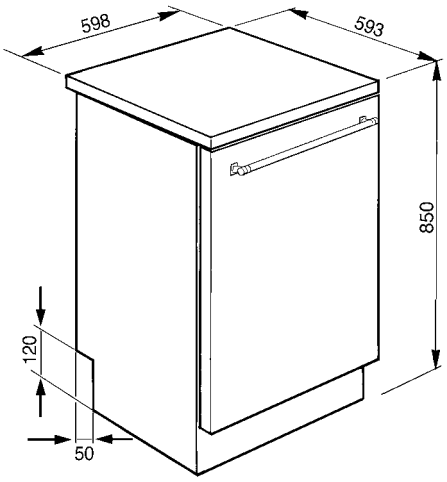

Farbe
Edelstahl

Hier technisches Datenblatt herunterladen

Standgeschirrspüler, 85 × 60 cm, **Volledelstahl mit Anti-Finger-Protektion**, **Classici-Türgriff**, **LED-Display**, **Touch Control**, **Inverter 2.0**, 10+1 Programme, Sonderprogramme: **Keimfrei 99,9 %**, **Dry Assist+**, **Self Clean**, **Silent 42 dB(A)**, Oberkorb 3 Ebenen, **3. Besteckebene FlexiDuo**, **EasyGlide Teleskop-Vollauszug**, **14 Maßgedecke**, 9,0 l, Planet-Spülsystem, **EEK: B**, 44 dB(A)/B

1.399,00 €

LVS342CQSX

EAN: 8017709334116

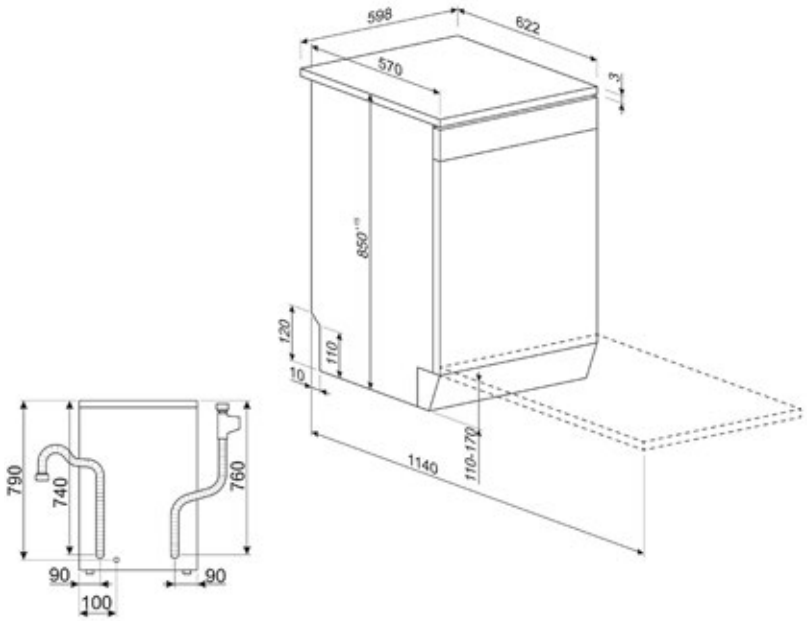



Farbe
Silber/Edelstahl

Hier technisches Datenblatt herunterladen

Standgeschirrspüler, 85 × 60 cm, **Silber/Edelstahl mit Anti-Finger-Protektion**, **LED-Display**, **Inverter 2.0**, 8 Programme, Sonderprogramme: **Steril**, Glas, Stark, Zeitvorwahl 1–24 h, Oberkorb 2 Ebenen, **3. Flexi-Besteckebene**, **14 Maßgedecke**, Orbital-Spülsystem, 10,5 l, **EEK: C**, 44 dB(A)/B

769,00 €

LVFABBL3

EAN: 8017709305116



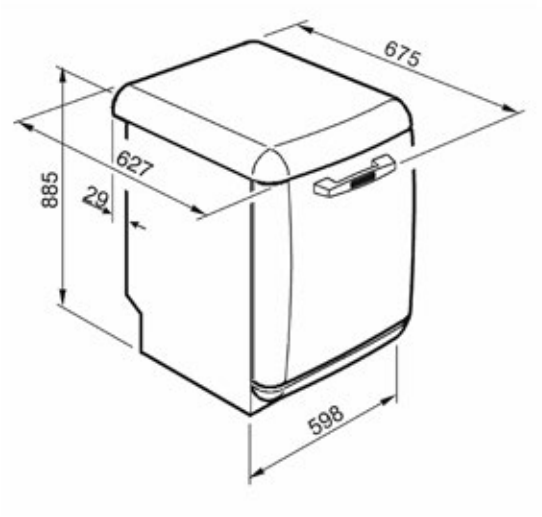

Farbe
Schwarz

Hier technisches Datenblatt herunterladen

50’s Style, **Standgeschirrspüler**, 85 × 60 cm, **LED-Display**, **Inverter 2.0**, 10+1 Programme, **Sonderprogramme: Keimfrei 99,9 %**, **Dry Assist+**, **Self Clean**, **Silent 42 dB(A)**, Oberkorb 3 Ebenen, **EasyGlide Teleskop-Vollauszug**, 13 Maßgedecke, **3. Besteckebene FlexiDuo**, Planet-Spülsystem, 9,0 l, **EEK: B**, 45 dB(A)/C

1.659,00 €

LVFABCR3
Creme
EAN: 8017709305109

PL364CX

EAN: 8017709307134

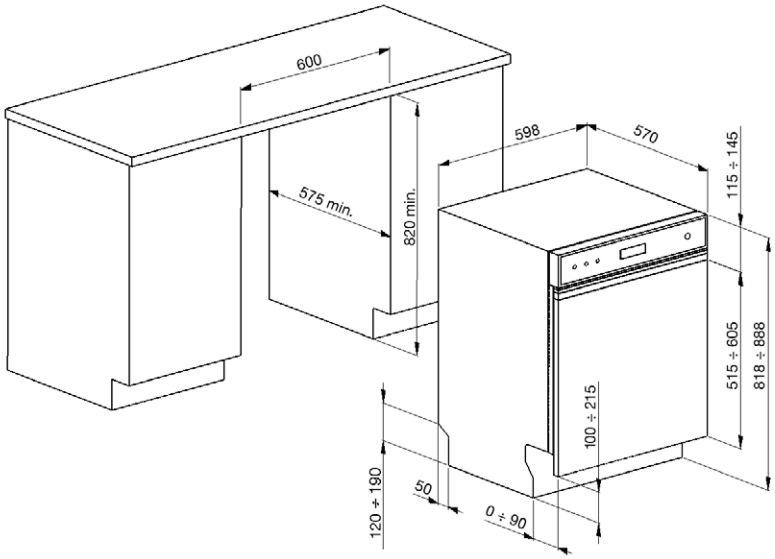



Farbe
Edelstahl

Hier technisches Datenblatt herunterladen

Einbaugeschirrspüler, 82x60 cm, **teilintegrierbar**, Bedienblende **Edelstahl mit Anti-Finger-Protektion**, 7 Spültemperaturen, **LED-Display, elektronische Tastenbedienung, Inverter-Motor 2.0**, 10+1 Programme, **Sonderprogramme: Keimfrei 99,9%**, Auto 45-65°C, Intensiv 70°C, Dry Assist+, **Self Clean**, Silent 44 dB(A), Oberkorb 3 Ebenen, 3. Besteckebene FlexiDuo, 13 Maßgedecke, Orbital-Spülsystem, 9,0 l, **EEK: C**, 46 (dB(A)/C

1.069,00 €

SPÜLBECKEN & ARMATUREN

Damit wird das Spülen zum Schaulaufen: SMEG-Spülbecken formen aus jedem Handgriff einen stimmigen Ablauf. Becken aus Edelstahl oder Keramik integrieren sich flächenbündig, aufliegend oder untergebaut und bleiben dabei widerstandsfähig und pflegeleicht. Die Armaturen setzen den Akzent: präzise Dosierung, optional ausziehbare Brause, drehbarer Auslauf für mehr Bewegungsfreiheit. Oberflächen wie gebürsteter Edelstahl, hochglanzverchromt oder 50’s Style machen sie zum Blickfang – ein Stück italienischer Formkunst am Becken.



VFU34SFR

EAN: 8017709304638



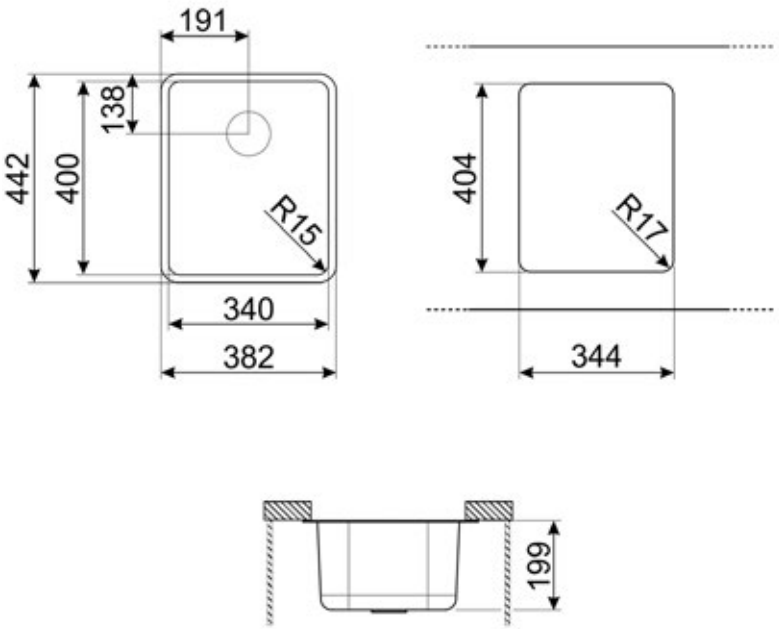

Farbe
Edelstahl gebürstet

Hier technisches Datenblatt herunterladen

3 in 1 Spülbecken, **34 cm**, **Flachrahmen**, **Randhöhe 1 mm**, für **Unterbau**, **Auflage und flächenbündige Montage**, Abmessungen Becken **B × T × H: 340 × 400 × 200 mm**, **Eckradius Becken 15 mm**, **Nischenmaß 45 cm**, Korbventil 3 ½"

389,00 €

VFU45SFR

EAN: 8017709304652

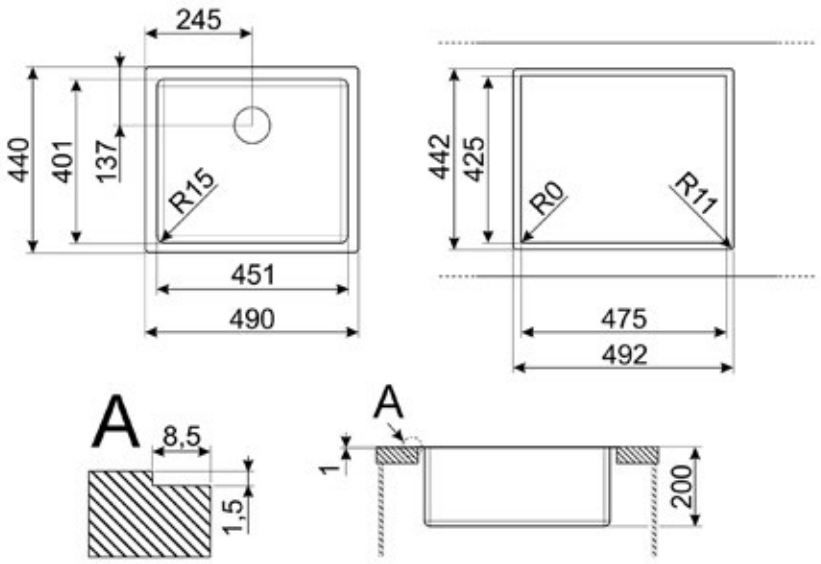



Farbe
Edelstahl gebürstet

Hier technisches Datenblatt herunterladen

3 in 1 Spülbecken, **45 cm**, **Flachrahmen**, **Randhöhe 1 mm**, **für Unterbau**, **Auflage und flächenbündige Montage**, Abmessungen Becken: **B × T × H: 450 × 400 × 200 mm**, **Eckradius Becken 15 mm**, **Nischenmaß 60 cm**, Korbventil 3 ½"

419,00 €

VFU50SFR

EAN: 8017709304669



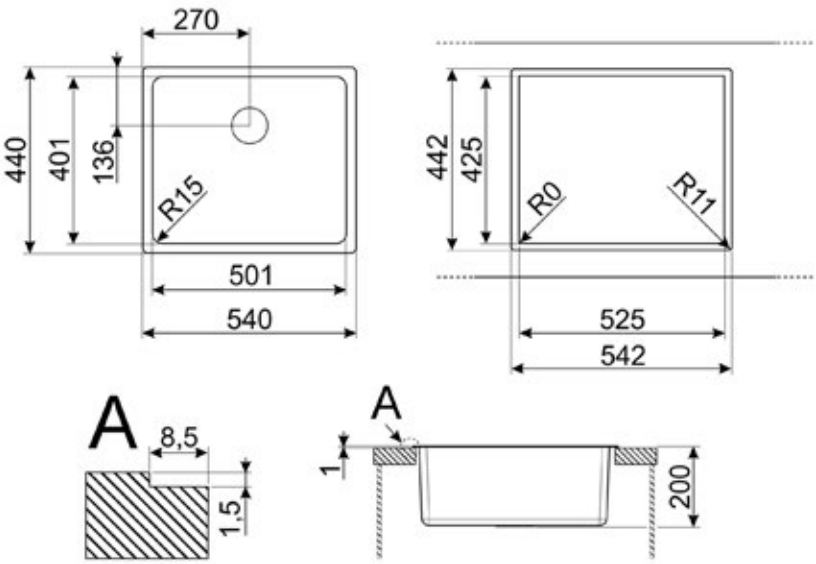

Farbe
Edelstahl gebürstet

Hier technisches Datenblatt herunterladen

3 in 1 Spülbecken, **50 cm**, **Flachrahmen**, **Randhöhe 1 mm**, für **Unterbau**, **Auflage und flächenbündige Montage**, Abmessungen Becken: **B × T × H: 500 × 400 × 200 mm**, **Eckradius Becken 15 mm**, **Nischenmaß 60 cm**, Korbventil 3 ½"

429,00 €

VR12S50RS

EAN: 8017709308155

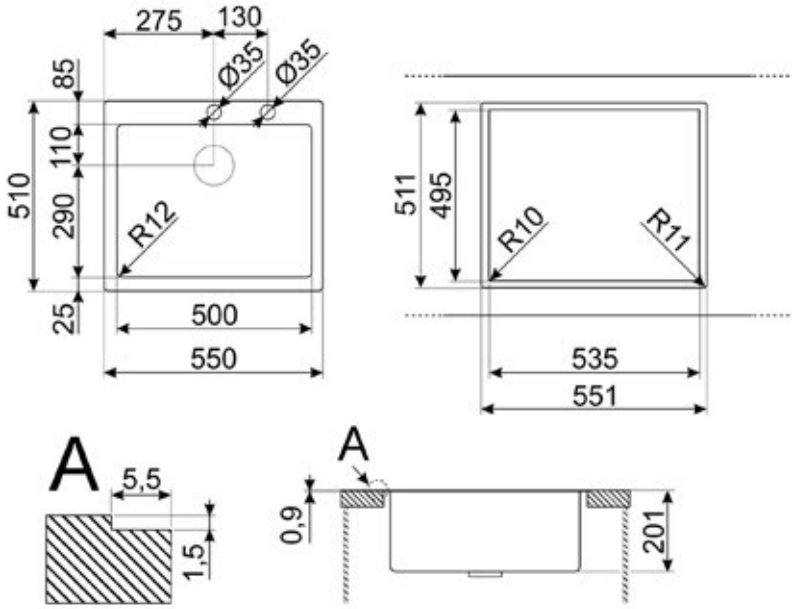



Farbe
Edelstahl gebürstet

Hier technisches Datenblatt herunterladen

2 in 1 Spülbecken, **50 cm**, **Armaturenbank**, **Flachrahmen**, **Randhöhe 1 mm**, für **Auflage und flächenbündige Montage**, Abmessungen Becken **B × T × H: 500 × 400 × 200 mm**, **Eckradius Becken 12 mm**, **Nischenmaß 60 cm**, **Druckknopfventil aus Edelstahl** (2x Hahnlochbohrung Ø 35 mm vorhanden)

569,00 €

VR12S70RS

EAN: 8017709308162



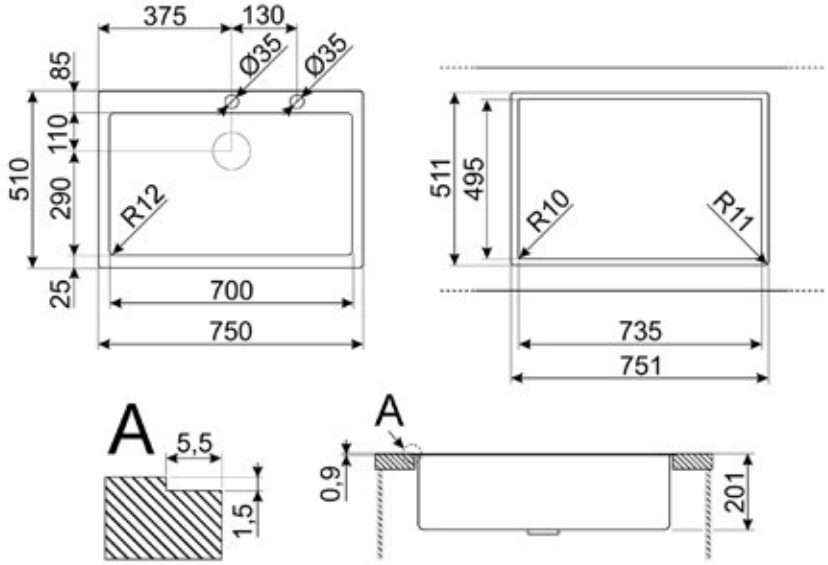

Farbe
Edelstahl gebürstet

Hier technisches Datenblatt herunterladen

2 in 1 Spülbecken, **70 cm**, **Armaturenbank**, **Flachrahmen**, **Randhöhe 1 mm**, für **Auflage und flächenbündige Montage**, Abmessungen Becken **B × T × H: 700 x 400 × 200 mm**, **Eckradius Becken 12 mm**, **Nischenmaß 80 cm**, **Druckknopfventil** (2 × Hahnlochbohrung Ø 35 mm vorhanden)

639,00 €


SMEG
smeg

MAF50BL

EAN: 8017709358167



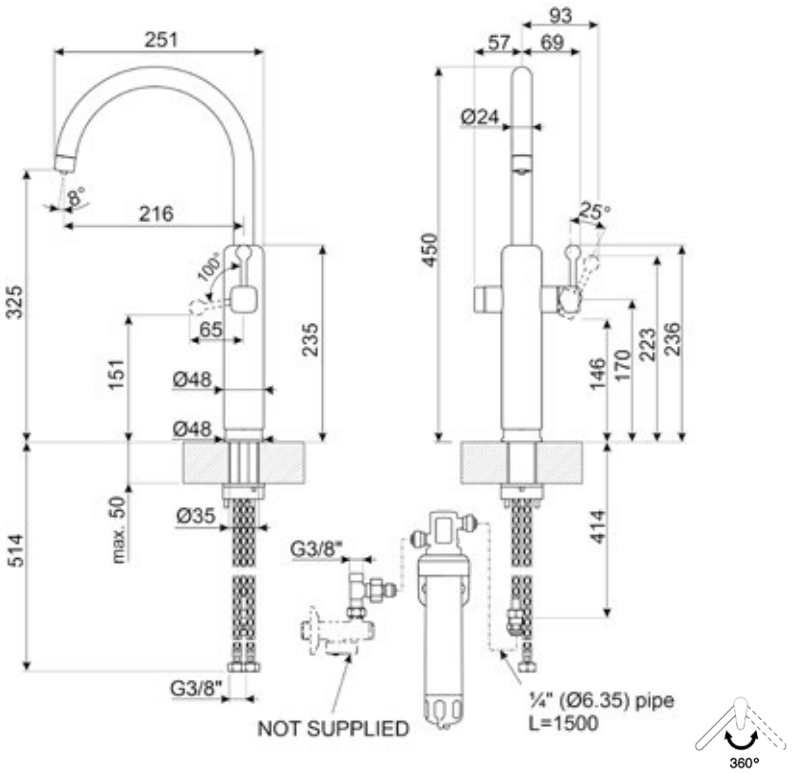

Farbe
Schwarz

Hier technisches Datenblatt herunterladen

50's Style, **Wasserfilter-Einhand-hebelmischer**, H: 450 mm, Applikationen **Chrom**, **Edelstahl-Schwenkarm**, 1 Druckknopf für **doppelte Wasserführung**, kaltes, gefiltertes Trinkwasser oder ungefiltertes Leitungswasser, **Aktivkohleblock-Filtersystem**, **2 Filtrationsstufen**, **reduziert Sedimente**, **Mikroplastik**, **Kalk**, **Chlor**, **Blei**, **Schwermetalle**, **flüchtige organische Verbindungen**, optimiert Geruch und Aroma

Ersatz-Kartusche (KITMAF), siehe Zubehör

899,00 €

MAF50CR
Creme
EAN: 8017709358174

MDF50CR

EAN: 8017709273910

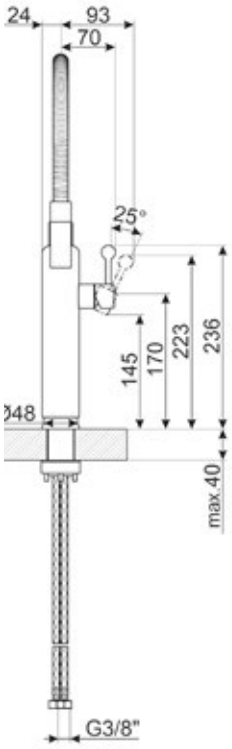

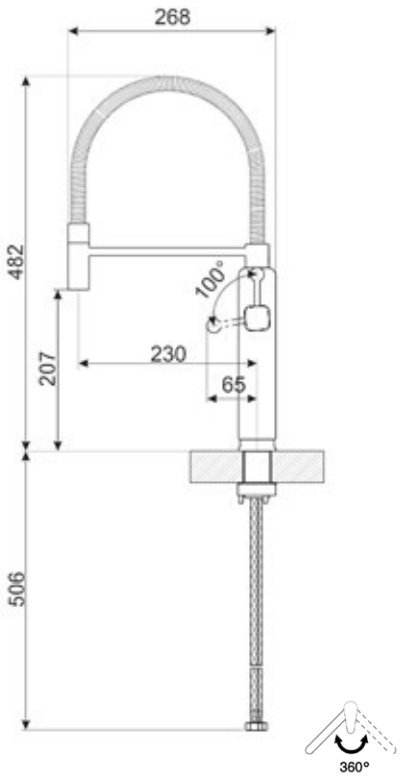



Farbe
Creme

Hier technisches Datenblatt herunterladen

MDF50BL
Schwarz
EAN: 8017709273903

MDF50MLM
Moonlight
EAN: 8017709365967

MDF50SBM
Storm Blue
EAN: 8017709365974

MDF50EGM
Emerald Green
EAN: 8017709365981

MDF50ACM
Amber Clay
EAN: 8017709365998

50's Style, **Einhandhebelmischer**, H: 482 mm, Applikationen Chrom, **spiralfedergeführter Edelstahl-Schwenkarm**, **semiprofessionelle Handbrause** mit **1 Jet-System**, **ESC-Energiesparfunktion**

799,00 €

MIR6O-2

EAN: 8017709233815



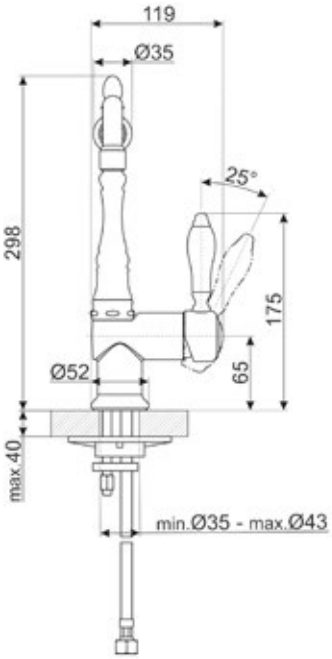

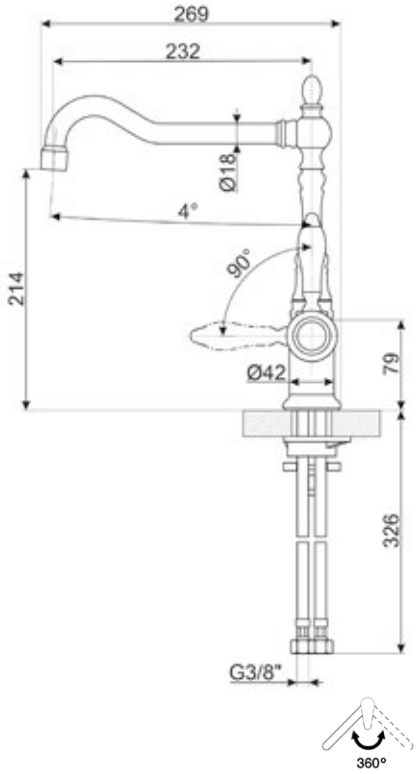

Farbe
Messing-Antik

Hier technisches Datenblatt herunterladen

Coloniale, **Einhandhebelmischer**,
H: 299 mm, **ESC-Energiesparfunktion**

519,00 €

MIR6CR-2

EAN: 8017709233808

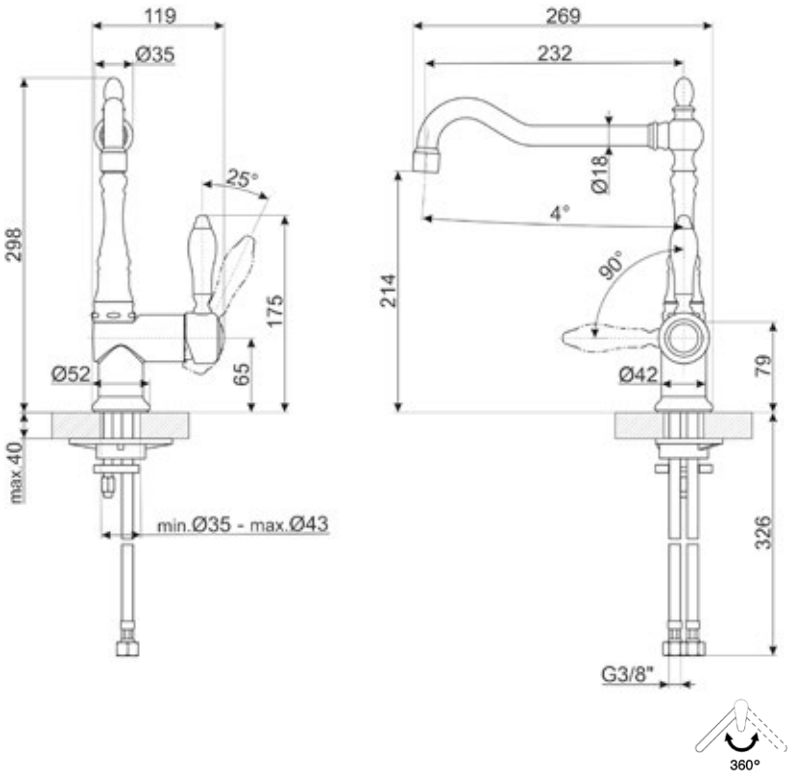



Farbe
Chrom-Antik

Hier technisches Datenblatt herunterladen

Coloniale, **Einhandhebelmischer**,
H: 299 mm, **ESC-Energiesparfunktion**

389,00 €


S M E G
S M E G
08:00

SIGNIEREN

IN KLEINEN GERÄTEN STECKT DIE GROSSE HANDSCHRIFT

Der Feinschliff für den persönlichen Stil



TSF01CREU

EAN: 8017709186920



Farbe
Creme

50's Style, **2-Schlitz-Toaster**, **kompakt**, 6 Röstgradstufen, 3 Automatikprogramme, 950 W

179,00 €

* Sonderfarbe

209,00 €

TSF01BLEU
Schwarz
EAN: 8017709187002

TSF01RDEU
Rot
EAN: 8017709186968

TSF01PBEU
Pastellblau
EAN: 8017709189099

TSF01PGEU
Pastellgrün
EAN: 8017709189051

TSF01PKEU
Cadillac Pink
EAN: 8017709189013

TSF01WHEU
Weiß
EAN: 8017709231057

TSF01SSEU
Chrom
EAN: 8017709189136

TSF01WHMEU*
Weiß-Matt
EAN: 8017709290672

TSF01BLMEU*
Schwarz-Matt
EAN: 8017709290757

TSF01CHMEU*
Champagner-Matt
EAN: 8017709290832

TSF01EGMEU*
Emerald Green-Matt
EAN: 8017709329662

TSF01SBMEU*
Storm Blue-Matt
EAN: 8017709343699

TSF01MLMEU*
Moonlight-Matt
EAN: 8017709362089

TSF02BLEU

EAN: 8017709190798



Farbe
Schwarz

TSF02CREU
Creme
EAN: 8017709190712

TSF02RDEU
Rot
EAN: 8017709190750

TSF02PBEU
Pastellblau
EAN: 8017709190958

TSF02PGEU
Pastellgrün
EAN: 8017709190910

TSF02PKEU
Cadillac Pink
EAN: 8017709190873

TSF02WHEU
Weiß
EAN: 8017709231125

TSF02SSEU*
Chrom
EAN: 8017709190835

50's Style, **2-Schlitz-Toaster**, **lang**, 6 Röstgradstufen, 3 Automatikprogramme, 1.500 W

209,00 €

* Sonderfarbe

229,00 €

TSF03RDEU

EAN: 8017709263355



Farbe
Rot

50's Style, **4-Schlitz-Toaster**,
2 unabhängig steuerbare Bedienelemente, 2 × 6 Röstgradstufen,
3 Automatikprogramme, 2.000 W

229,00 €

* Sonderfarbe

249,00 €

TSF03BLEU
Schwarz
EAN: 8017709263362

TSF03CREU
Creme
EAN: 8017709263348

TSF03PBEU
Pastellblau
EAN: 8017709263379

TSF03PGEU
Pastellgrün
EAN: 8017709263386

TSF03PKEU
Cadillac Pink
EAN: 8017709263393

TSF03WHEU
Weiß
EAN: 8017709263409

TSF03SSEU*
Chrom
EAN: 8017709263416

KLF03WHEU

EAN: 8017709230999



Farbe
Weiß

50's Style, **1,7 l – Wasserkocher**,
Soft-Opening-Kannenverschluss,
Anti-Kalkfilter, 2.400 W

179,00 €

* Sonderfarbe

209,00 €

KLF03BLEU
Schwarz
EAN: 8017709227791

KLF03CREU
Creme
EAN: 8017709227852

KLF03RDEU
Rot
EAN: 8017709228095

KLF03PBEU
Pastellblau
EAN: 8017709227913

KLF03PGEU
Pastellgrün
EAN: 8017709227975

KLF03PKEU
Cadillac Pink
EAN: 8017709228033

KLF03SSEU*
Chrom
EAN: 8017709228156

KLF03WHMEU*
Weiß-Matt
EAN: 8017709290719

KLF03BLMEU*
Schwarz-Matt
EAN: 8017709290795

KLF03CHMEU*
Champagner-Matt
EAN: 8017709290870

KLF03EGMEU*
Emerald Green-Matt
EAN: 8017709329617

KLF03SBMEU*
Storm Blue-Matt
EAN: 8017709343736

KLF03MLMEU*
Moonlight-Matt
EAN: 8017709362102

KLF04PBEU

EAN: 8017709231446



Farbe
Pastellblau

50's Style, **1,7 l – Wasserkocher**,
7 Temperaturstufen, lED-Statusanzeige, Warmhaltefunktion, Soft-Opening-Kannenverschluss, Anti-Kalkfilter, 2.400 W

209,00 €

* Sonderfarbe

229,00 €

KLF04BLEU
Schwarz
EAN: 8017709231309

KLF04CREU
Creme
EAN: 8017709231378

KLF04RDEU
Rot
EAN: 8017709231675

KLF04PGEU
Pastellgrün
EAN: 8017709231514

KLF04PKEU
Cadillac Pink
EAN: 8017709231606

KLF04WHEU
Weiß
EAN: 8017709231811

KLF04SSEU*
Chrom
EAN: 8017709231743

KLF05PGEU

EAN: 8017709302207



Farbe
Pastellgrün

50's Style, **0,8 l – Mini-Wasserkocher**, 1.400 W

139,00 €

KLF05BLEU
Schwarz
EAN: 8017709302184

KLF05CREU
Creme
EAN: 8017709302160

KLF05RDEU
Rot
EAN: 8017709302177

KLF05PBEU
Pastellblau
EAN: 8017709302191

KLF05PKEU
Cadillac Pink
EAN: 8017709302214

KLF05WHEU
Weiß
EAN: 8017709302221

CJF11PKEU

EAN: 8017709318918



Farbe
Cadillac Pink

50's Style, **Zitruspresse**, Fruchtpresse, Filtersieb und Anti-Tropf-Auslauf aus Edelstahl mit Klappverschluss, Saftkammer und Schutzabdeckung aus Tritan™ Renew BPA-frei (spülmaschinengeeignet), 70 W

189,00 €

CJF11BLEU
Schwarz
EAN: 8017709318871

CJF11CREU
Creme
EAN: 8017709318888

CJF11RDEU
Rot
EAN: 8017709318925

CJF11PBEU
Pastellblau
EAN: 8017709318895

CJF11PGEU
Pastellgrün
EAN: 8017709318901

CJF11WHEU
Weiß
EAN: 8017709318932

DCF02CREU

EAN: 8017709280499



Farbe
Creme

DCF02BLEU
Schwarz
EAN: 8017709280512

DCF02RDEU
Rot
EAN: 8017709280505

DCF02PBEU
Pastellblau
EAN: 8017709280529

DCF02PGEU
Pastellgrün
EAN: 8017709280536

DCF02WHEU
Weiß
EAN: 8017709280550

DCF02PKEU
Cadillac Pink
EAN: 8017709302993

DCF02NBEU
Navy Blue
EAN: 8017709329419

DCF02SSEU*
Edelstahl gebürstet
EAN: 8017709280543

DCF02BLMEU*
Schwarz-Matt
EAN: 8017709329419

DCF02SBMEU*
Storm Blue-Matt
EAN: 8017709344405

DCF02MLMEU*
Moonlight-Matt
EAN: 8017709362126

50's Style, **Filter-Kaffeemaschine**,
10 Tassen, lED-Display-Programmuhr,
1,4-l-Wassertank, Auto-Start-Modus,
Kaffee-Dauerfilter

199,00 €

* Sonderfarbe

229,00 €

ECF02BLEU

EAN: 8017709324803



Farbe
Schwarz

50’s Style, **kompakte Siebträger-maschine**, Siebträger Ø 51 mm, 15 bar, Thermoblock-Heizsystem, Cappuccino-Dampffunktion, 1,1 l Wassertank aus SAN-Kunststoff (BPA-frei), 1.350 W

399,00 €

ECF02CREU
Creme
EAN: 8017709324827

ECF02RDEU
Rot
EAN: 8017709324797

ECF02PBEU
Pastellblau
EAN: 8017709324766

ECF02PGEU
Pastellgrün
EAN: 8017709324780

ECF02PKEU
Cadillac Pink
EAN: 8017709324773

ECF02WHEU
Weiß
EAN: 8017709324810

ECF03RDEU

EAN: 8017709349448



Farbe
Rot

50's Style, **kompakte Siebträger-maschine Premium**, Siebträger Ø 58 mm, 15 bar, Thermoblock-Heiz-system, Cappuccino-Dampffunktion, Cold-Brew-Funktion, 1,4-l-Wassertank aus SAN-Kunststoff (BPA-frei), Edel-stahl-Tamper, 1.480 W

599,00 €

ECF03BLEU
Schwarz
EAN: 8017709349431

ECF03CREU
Creme
EAN: 8017709349479

ECF03PBEU
Pastellblau
EAN: 8017709349417

ECF03PGEU
Pastellgrün
EAN: 8017709349462

ECF03WHEU
Weiß
EAN: 8017709349424

EGF03WHEU

EAN: 8017709329853



Farbe
Weiß

50’s Style, **Siebträgermaschine mit integrierter Kaffeemühle**, Siebträger Ø 58 mm, Aluminium-Druckguss-gehäuse, 20 bar Brühdruck, 15 bar Dampfdruck, Brühdruckmanometer, 4 Brühfunktionen, 2 Brühtemperaturen, Dampffunktion, Heißwasserlanze, doppelter Thermoblock, integrierte Kaffeemühle mit Kegelmahlwerk, Mahlgradeinstellung stufenlos, Kaffee-bohnentrichter 250 g, Edelstahl-Milch-krug, Edelstahl-Tamper, 2,4-l-Tank, 1.650 W

869,00 €

* Sonderfarbe

899,00 €

EGF03BLEU
Schwarz
EAN: 8017709329846

EGF03CREU
Creme
EAN: 8017709329839

EGF03RDEU
Rot
EAN: 8017709329822

EGF03PBEU
Pastellblau
EAN: 8017709329815

EGF03PGEU
Pastellgrün
EAN: 8017709329860

EGF03BLMEU*
Schwarz-Matt
EAN: 8017709354572

MFF11PBEU

EAN: 8017709316105



Farbe
Pastellblau

MFF11BLEU
Schwarz
EAN: 8017709316082

MFF11CREU
Creme
EAN: 8017709316075

MFF11RDEU
Rot
EAN: 8017709316099

MFF11PGEU
Pastellgrün
EAN: 8017709316112

MFF11PKEU
Cadillac Pink
EAN: 8017709316129

MFF11WHEU
Weiß
EAN: 8017709316136

50's Style, **Induktion-Milchaufschäumer**, Edelstahlgehäuse, 500 W Induktionsheizsystem mit autom. Abschaltung, abnehmbare Edelstahlkanne mit Füllstandsanzeige und Deckel aus Tritan™ Renew (spülmaschinengeeignet), 6 voreingestellte Programme: heiße oder kalte Milch mit cremigem oder festem Schaum, heiße Milch oder Schokolade plus manuelle Funktion, Erwärmen bis 600 ml oder Aufschäumen bis 250 ml Milch, (1 glatte Scheibe für Erwärmen, 1 gekerbte Scheibe für Milchschaum im Lieferumfang enthalten).

199,00 €

MFF02PGEU

EAN: 8017709353131



Farbe
Pastellgrün

50's Style, **Kompakter Milchaufschäumer**, Kunststoffgehäuse, 500 W, elektrisches Heizsystem, abnehmbarer Quirl, 3 Funktionen: heißer/kalter Milchschaum max. 120 ml, heiße Milch max. 180 ml, Füllmenge mind. 60 ml

119,00 €

* Sonderfarbe

149,00 €

MFF02BLEU
Schwarz
EAN: 8017709353155

MFF02CREU
Creme
EAN: 8017709353162

MFF02RDEU
Rot
EAN: 8017709353124

MFF02PBEU
Pastellblau
EAN: 8017709353117

MFF02WHEU
Weiß
EAN: 8017709353148

MFF02BLMEU*
Schwarz-Matt
EAN: 8017709361907

MFF02WHMEU*
Weiß-Matt
EAN: 8017709361952

CGF03CREU

EAN: 8017709355272



Farbe
Creme

CGF03BLEU
Schwarz
EAN: 8017709355302

CGF03RDEU
Rot
EAN: 8017709355326

CGF03PBEU
Pastellblau
EAN: 8017709355289

CGF03PGEU
Pastellgrün
EAN: 8017709355296

CGF03WHEU
Weiß
EAN: 8017709355319

CGF02SSEU*
Aluminium gebürstet
EAN: 8017709339883

50's Style, **Kaffeemühle**, konisches Mahlwerk in Edelstahl, 15 Makro-Stufen (Superfein, Fein, Medium), programmierbare Kaffeepulvermenge (8 Voreinstellungen + individuelle Menge), Kaffeepulverbehälter (130 g) mit aromaversiegeltem Deckel aus Tritan™ Renew (spülmaschinen-geeignet), 240-g-Kaffeebohnentrichter, mit Twist & lock-System und Sicher-heitsabschaltung, Portafilter 51 Ø und 58 Ø geeignet, 150 W

229,00 €

* Sonderfarbe mit folgenden abweichenden Eigenschaften: Mini Pro Kaffeemühle, gebürstet, Aluminium-Druckgussgehäuse, Edelstahl-Kegel-mahlwerk, programmierbare Kaffeepulvermenge (2 Voreinstellungen Espresso einzeln/doppelt + individuelle Menge), Universelle Siebträger-Auf-nahme, 240-g-Kaffeebohnentrichter aus Tritan™ Renew (BPA-frei)

299,00 €

SMF04BLEU

EAN: 8017709353834



Farbe
Schwarz

50’s Style, **Küchenmaschine mit 4,8-l-Edelstahlschüssel**, Motorgehäuse aus Aluminium-Druckguss, Planet-Rührwerk, New-Direct-Drive-Motor, 10 Geschwindigkeitsstufen, Smooth-Start-Funktion

Umfangreiches Serienzubehör:
Schneebesen, Flachrührer, Knethaken, Spritzschutz-Einfüllhilfe aus Tritan™ Renew), 800 W

439,00 €

SMF04CREU
Creme
EAN: 8017709353827

SMF04WHEU
Weiß
EAN: 8017709353841

SMF05CREU

EAN: 8017709353759



Farbe
Creme

50's Style, **Küchenmaschine mit 4,8-l-Edelstahlschüssel**, **Full-Color**, Motorgehäuse aus Aluminium-Druckguss, Planet-Rührwerk, New-Direct-Drive-Motor, 10 Geschwindigkeitsstufen, Smooth-Start-Funktion

Umfangreiches Serienzubehör:
Schneebesen, Flachrührer, Flachrührer mit flexibler Rührkante, C-Knethaken, Spritzschutz-Einfüllhilfe aus Tritan™ Renew, 1.000 W

539,00 €

SMF05BLEU
Schwarz
EAN: 8017709353773

SMF05RDEU
Rot
EAN: 8017709353766

SMF05PBEU
Pastellblau
EAN: 8017709353780

SMF05PGEU
Pastellgrün
EAN: 8017709353797

SMF05PKEU
Cadillac Pink
EAN: 8017709353810

SMF05WHEU
Weiß
EAN: 8017709353803

BLF03RDEU

EAN: 8017709328450



Farbe
Rot

50's Style, **Standmixer**, Gehäuse aus Aluminium-Druckguss, 1,5-l-Krug aus Tritan™ Renew, (spülmaschinen-geeignet), Klingeneinheit und Getriebe aus Edelstahl, Puls-Funktion, 4 manuelle Geschwindigkeitsstufen (max. 18.000 U/Min.), 4 Automatik-programme: Smoothie, Green Smoothie, Ice Crusher, Auto-Clean, Motor mit Smooth-Start, 800 W

249,00 €

BLF03BLEU
Schwarz
EAN: 8017709328467

BLF03CREU
Creme
EAN: 8017709328443

BLF03PBEU
Pastellblau
EAN: 8017709328474

BLF03PGEU
Pastellgrün
EAN: 8017709328481

BLF03PKEU
Cadillac Pink
EAN: 8017709332549

BLF03WHEU
Weiß
EAN: 8017709328498

HBF03WHEU

EAN: 8017709343811



Farbe
Weiß

HBF03BLEU
Schwarz
EAN: 8017709343774

HBF03CREU
Creme
EAN: 8017709343781

HBF03RDEU
Rot
EAN: 8017709343804

HBF03PBEU
Pastellblau
EAN: 8017709343798

HBF11BLEU*
Schwarz
EAN: 8017709319588

HBF11CREU*
Creme
EAN: 8017709319595

HBF11RDEU*
Rot
EAN: 8017709319618

HBF11PBEU*
Pastellblau
EAN: 8017709319601

50's Style, **Stabmixer**, Edelstahlklinge mit FlowBlend™, variable Geschwindigkeit, Turbo-Funktion, abnehmbarer Edelstahl-Mixfuß, ergonomischer Handgriff, 700 W

Serienzubehör: Zerkleinerer, Schneebesen, XXL-Mixbecher (1,4 l) aus Tritan™ Renew

129,00 €

* ohne Zubehör

99,00 €

HMF01PBEU

EAN: 8017709301842



Farbe
Pastellblau

50's Style, **Handmixer**, 250-W-Motor mit Smooth-Start-Sytem, LED-Display mit 3 Bedientasten, 9 Geschwindigkeitsstufen, Turbo-Funktion, hochwertiges Zubehör: 2 Schneebesen, Knethaken, Rührbesen und Aufbewahrungsbeutel

159,00 €

HMF01BLEU
Schwarz
EAN: 8017709301835

HMF01CREU
Creme
EAN: 8017709301811

HMF01RDEU
Rot
EAN: 8017709301828

HMF01PGEU
Pastellgrün
EAN: 8017709301859

HMF01PKEU
Cadillac Pink
EAN: 8017709301866

HMF01WHEU
Weiß
EAN: 8017709301873

PBF01PGEU

EAN: 8017709313074



Farbe
Pastellgrün

50's Style, **Mini-Standmixer**, Edelstahlgehäuse, beleuchteter Bedienknebel, Doppelklinge aus Edelstahl, 2 portable 0,6-l-Trinkflaschen aus Tritan™ Renew, (spülmaschinengeeignet), 2 Geschwindigkeitsstufen + Pulse (20.000–22.000 U/Min.), 300 W

129,00 €

PBF01BLEU
Schwarz
EAN: 8017709313029

PBF01CREU
Creme
EAN: 8017709313005

PBF01RDEU
Rot
EAN: 8017709313012

PBF01PBEU
Pastellblau
EAN: 8017709313067

PBF01PKEU
Cadillac Pink
EAN: 8017709313081

PBF01WHEU
Weiß
EAN: 8017709313098

COF01CREU

EAN: 8017709329570



Farbe
Creme

50’s Style, **Kombi-Tisch-Dampfbackofen**, Multifunktion, Umluft, Grill, 3 Garebenen, Kombiniertes und reines Dampfgaren 70–100 %, LCD-Display, 0,8-l-Tank, Automatikprogramme: Air-Fry, Warmhalten, Auftauen, 30 Rezepte, Garraumvolumen: 30 l

899,00 €

COF01BLEU
Schwarz
EAN: 8017709333850

COF01WHEU
Weiß
EAN: 8017709333843

COF01PBEU
Pastellblau
EAN: 8017709333874

COF01PGEU
Pastellgrün
EAN: 8017709333881

WKF01BL

EAN: 8017709347918



Farbe
Schwarz

50's Style, **Wasserkessel**, 2,3 l Fassungsvermögen, für alle Herdarten inkl. Induktion, autom. öffnende Pfeife, leicht aufklappbarer Ausguss, ergonomischer Griff mit Silkonbeschichtung, Ø Boden 20 cm

139,00 €

WKF01CR
Creme
EAN: 8017709347871

WKF01RD
Rot
EAN: 8017709347925

WKF01PB
Pastellblau
EAN: 8017709347895

WKF01PG
Pastellgrün
EAN: 8017709347888

WKF01WH
Weiß
EAN: 8017709347901

WKF01PK
Cadillac Pink
EAN: 8017709347932

WKF01SS
Edelstahl
EAN: 8017709347949

KSF01RDWW

EAN: 8017709344559



Farbe
Rot

50’s Style, **analoge + digitale-Portionswaage**, Vollsichtskala mit lED-Display, abnehmbare Wiegeschale aus poliertem Edelstahl, spülmaschinen-geeignet, max. Tragkraft 5,0 kg, Tara- und Unit-Wiege-Einheiten-Funktion (g, ml, lb.oz, fl.oz), Lithium-Ionen-Akku über USB-C-Ladekabel (60 cm) wieder-aufladbar, Stand-by-Funktion

189,00 €

KSF01BLWW
Schwarz
EAN: 8017709344542

KSF01CRWW
Creme
EAN: 8017709344535

KSF01PBWW
Pastellblau
EAN: 8017709344511

KSF01PGWW
Pastellgrün
EAN: 8017709344528

KSF01WHWW
Weiß
EAN: 8017709344566

KBSF02WH

EAN: 8017709350482



Farbe
Weiß

KBSF02BL
Schwarz
EAN: 8017709344191

KBSF02CR
Creme
EAN: 8017709344184

KBSF02PB
Pastellblau
EAN: 8017709344207

50's Style, **Messerblock-Set**, 6 tlg., Gehäuse aus pulverbeschichtetem Carbonstahl, Schlitzpositionierung mit Akazienholzmaserung, Edelstahlklingen mit lasergraviertem SMEG-Logo, Messertypen: Gemüse, universal, Fleisch, Santoku, Brot und Chef.

349,00 €

WBF01PK

EAN: 8017709356279



Farbe
Cadillac Pink

50’s Style, **SMEG x 24Bottles®**, **CLIMA BOTTLE**, **isolierte Edelstahlflasche**, **12 Std. wärmeisoliert**, **24 Std. kälte-isoliert**, Flaschenfüllmenge 500 ml

* **50’s Style**, **SMEG x 24Bottles®**, **URBAN BOTTLE**, **Edelstahlflasche**, Flaschenfüllmenge 1,0 l

49,00 €

WBF01BL
Schwarz
EAN: 8017709356248

WBF01CR
Creme
EAN: 8017709356217

WBF01RD
Rot
EAN: 8017709356255

WBF01PB
Pastellblau
EAN: 8017709356224

WBF01PG
Pastellgrün
EAN: 8017709356231

WBF01WH
Weiß
EAN: 8017709356262

WBF02BL*
Schwarz
EAN: 8017709357238

WBF02CR*
Creme
EAN: 8017709357221

WBF02RD*
Rot
EAN: 8017709357245

WBF02WH*
Weiß
EAN: 8017709357252

EMC02EGMEU

EAN: 8017709346973



Farbe
Emerald Green

EMC02BLMEU
Schwarz-Matt
EAN: 8017709346935

EMC02WHMEU
Weiß-Matt
EAN: 8017709347017

Collezione-Design, **Kompakte Siebträgermaschine Mini Pro**, Verblendung aus gebürstetem Aluminium, Dreifacher Thermoblock, LCD-Display, Timer-Bezugszeit, Eco-/Standby-Modus, Siebträger Ø 58 mm, Brühdruckmanometer, manuelle Kaffee-Extraktion oder voreingestellte 1–2-Tassen-Funktion, 3 Stufen für Dampf-/Heißwasser, Dampflanze, Pumpendruck 15 bar, 1,7-l-Tank, Alarm Wassermangel/Entkalkung, Edelstahl-Milchkrug, Edelstahl-Tamper

1.399,00 €

BCC11BLMEU

EAN: 8017709334734



Farbe
Schwarz-Matt

Collezione-Design, **Kompakt-Kaffeevollautomat**, Gehäusefront aus gebürstetem Aluminium, 8 Funktionen, 7 Kaffeevariationen, Heißwasserfunktion, 19 bar, Thermoblock-Heizsystem, 1,4-l-Wassertank, 1.350 W

599,00 €

BCC11WHMEU
Weiß-Matt
EAN: 8017709334819

BCC12SBMEU

EAN: 8017709350888



Farbe
Storm Blue

Collezione-Design, **Kompakt-Kaffeevollautomat**, Gehäusefront aus gebürstetem Aluminium, 6 Kaffeevariationen, Heißwasser und Dampffunktion, Dampflanze, 19 bar, Thermoblock-Heizsystem, 1,4-l-Wassertank, 1.350 W

699,00 €

BCC12BLMEU
Schwarz-Matt
EAN: 8017709334857

BCC12WHMEU
Weiß-Matt
EAN: 8017709334932

BCC12EGMEU
Emerald Green-Matt
EAN: 8017709334895

BCC13WHMEU

EAN: 8017709335052



Farbe
Weiß-Matt

Collezione-Design, **Kompakt-Kaffee-vollautomat**, Gehäusefront aus gebürstetem Aluminium, 10 Funktionen, 5 Kaffeevariationen + 3 Kaffee-Milch-Spezialitäten, 0,6-l-Milchbehälter, Heißwasser und Dampffunktion, 19 bar, Thermoblock-Heizsystem, 1,4-l-Wassertank, 1.350 W

799,00 €

BCC13BLMEU
Schwarz-Matt
EAN: 8017709334970

BCC13EGMEU
Emerald Green-Matt
EAN: 8017709335014

BLC02BLMEU

EAN: 8017709347451



Farbe
Schwarz-Matt-Aluminium

BLC02EGMEU*
Emerald Green-Matt
EAN: 8017709333164

BLC02WHMEU
Weiß-Matt-Aluminium
EAN: 8017709347468

Collezione-Design, **Professional Standmixer**, 1,5-l-Krug aus Tritan™ Renew, (spülmaschinengeeignet), Edelstahl-Klingengruppe, Einzel-/ Familien-Modus, Pause-Funktion, Puls-Funktion, 9 Geschwindigkeitsstufen, max. 22.000 U/Min, 5 Automatik-programme: Smoothie, Green Smoothie, Frozen Dessert, Ice Crusher, Auto Clean, Motor mit Smooth-Start, 1.400 W, LCD-Display mit Anzeige für Geschwin-digkeitsstufe, Betriebs- und Restzeit, Vakuumpumpe (ohne 4 AA-Batterien)

479,00 €

* Sonderfarbe

569,00 €

PIC01EGMEU

EAN: 8017709339746



Farbe
Emerald Green-Matt

Collezione-Design, **Portables Tisch-Induktionskochfeld**, Verblendung aus gebürstetem Aluminium, Touch Control-Display, 9 Leistungsstufen + Booster, Kochgeschirr: 12–24 cm, Automatikprogramme: Warmhalten, Barbecue, FRY, Kerntemperaturfühler, Timer

PIC01BLMEU
Schwarz-Matt
EAN: 8017709339739

PIC01WHMEU
Weiß-Matt
EAN: 8017709329433

349,00 €

MOC01SBMEU

EAN: 8017709356507



Farbe
Storm Blue

MOC01BLMEU
Schwarz-Matt
EAN: 8017709356484

MOC01WHMEU
Weiß-Matt
EAN: 8017709352622

MOC01EGMEU
Emerald Green
EAN: 8017709356491

Collezione-Design, **Kombi-Tisch-Mikrowelle + Grill**, lCD-Farbdisplay, Timer, Uhr, elektr. Soft-Touch-Tasten (hinterleuchtet), Edelstahl-Garraum, 2 lED-Innenbeleuchtungen, Glas-Drehteller Ø 28 cm, Grillrost, Mikrowelle 900 W (Inverter), Grill 900 W, 4 in 1 Kombi-Mikrowellen-Funktionen, 18 Chef-Menü-Automatikprogramme, 5 Lebensmittelkategorien, 4 Garfunktionen, Multi Step, Schnellstart, Einstellungen: Format der Uhrzeit, Maßeinheit, Temperatur/Gewicht, Drehteller abschaltbar, Glas-Türfenster, Soft Close, Kindersicherung, Garraumvolumen: 29 l, Abmessungen H × B × T: 305 × 504,6 × 381 mm

399,00 €

MOC02WHMEU

EAN: 8017709356590



Farbe
Weiß-Matt

Collezione-Design, **Kombi-Tisch-Mikrowelle + Heißluft/Grill**, lCD-Farbdisplay, Timer, Uhr, elektr. Soft-Touch-Tasten (hinterleuchtet) + Drehregler, Edelstahl-Garraum, 2 lED-Innenbeleuchtungen, Glas-Drehteller Ø 28 cm, Grillrost, Crisper-/Pizza-Pfanne, Air Fryer-Pfanne, Mikrowelle 900 W, Grill 900 W, Heißluft 2.100 W, 9 in 1 Kombi-Mikrowellen-Backofenfunktionen, 25 Chef-Menü-Automatikprogramme, 5 Lebensmittelkategorien, 9 Garfunktionen, Multi Step, Schnellstart, Einstellungen: Format der Uhrzeit, Maßeinheit, Temperatur/Gewicht, Drehteller abschaltbar, Glas-Türfenster, Soft Close, Kindersicherung, Garraumvolumen: 27 l, Abmessungen H × B × T: 305 × 504,6 × 425 mm

529,00 €

MOC02BLMEU
Schwarz-Matt
EAN: 8017709356606

MOC02EGMEU
Emerald Green
EAN: 8017709356613

MOC02SBMEU
Storm Blue
EAN: 8017709356620

KSC01BLMWW

EAN: 8017709338220



Farbe
Schwarz-Matt

KSC01WHMWW
Weiß-Matt
EAN: 8017709338190

KSC01EGMWW
Emerald Green
EAN: 8017709338206

KSC01SBMWW
Storm Blue
EAN: 8017709351915

Collezione-Design, **Digitale Portionswaage**, lED-Display, abnehmbare Wiegeschale aus poliertem Edelstahl, spülmaschinengeeignet, max. Tragkraft 5,0 kg, Tara- und Unit-Wiege-Einheiten-Funktion (g, ml, lb.oz, fl.oz), Lithium-Ionen-Akku über USB-C-Ladekabel (60 cm) wiederaufladbar, Stand-by-Funktion

149,00 €

SKC01EGM

EAN: 8017709347529



Farbe
Emerald Green

Collezione-Design, **Sodamaker-Wassersprudler**, frontseitiger Drehregler zur Freisetzung von CO_2, Edelstahl-Düse, Tropfschale mit Magnetverschluss, geschirrspülergeeignete 1,0-l-Flasche aus Tritan™ Renew mit Verschlussdeckel und Boden aus Edelstahl, nutzbare Flaschenfüllmenge 800 ml (ohne CO_2-Schraubzylinder)

169,00 €

SKC01BLM
Schwarz-Matt
EAN: 8017709347512

SKC01WHM
Weiß-Matt
EAN: 8017709347505

SKC01SBM
Storm Blue
EAN: 8017709347536

FPF2002CRM

EAN: 8017709355753



Farbe
Creme

FPF2002BLM
Schwarz
EAN: 8017709355968

FPF2002EGM
Emerald Green
EAN: 8017709356057

Bratpfanne Ø 20 cm

Glasdeckel erhältlich, siehe Zubehör

109,00 €

FPF2402BLM

EAN: 8017709355975



Farbe
Schwarz

Bratpfanne Ø 24 cm

Glasdeckel erhältlich, siehe Zubehör

129,00 €

FPF2402CRM
Creme
EAN: 8017709355876

FPF2402EGM
Emerald Green
EAN: 8017709356064

FPF2802EGM

EAN: 8017709356088



Farbe
Emerald Green

FPF2802BLM
Schwarz
EAN: 8017709355999

FPF2802CRM
Creme
EAN: 8017709355890

Bratpfanne Ø 28 cm

Glasdeckel erhältlich, siehe Zubehör

149,00 €

CSF2412CRM

EAN: 8017709355913



Farbe
Creme

Schmortopf Ø 24 cm mit Glasdeckel, 2 Griffe

189,00 €

CSF2412BLM
Schwarz
EAN: 8017709356019

CSF2412EGM
Emerald Green
EAN: 8017709356101

DPF2812CRM

EAN: 8017709355920



Farbe
Creme

DPF2812BLM
Schwarz
EAN: 8017709356026

DPF2812EGM
Emerald Green
EAN: 8017709356118

Schmortopf Ø 28 cm mit Glasdeckel, 2 Griffe

189,00 €

WOF3002BLM

EAN: 8017709356033



Farbe
Schwarz

Wok Ø 30cm

Glasdeckel erhältlich, siehe Zubehör

159,00 €

WOF3002CRM
Creme
EAN: 8017709355944

WOF3002EGM
Emerald Green
EAN: 8017709356125

SPF2012EGM

EAN: 8017709356132



Farbe
Emerald Green

SPF2012BLM
Schwarz
EAN: 8017709356040

SPF2012CRM
Creme
EAN: 8017709355951

Soßentopf Ø 20cm mit Glasdeckel

159,00 €

ZUBEHÖR

Zubehör für noch mehr Kompositionen: Backbleche für krosse Krusten, Grillplatten für intensive Röstaromen, Aufsätze, um Smoothies bequem überall mit hinzunehmen, Eismaschinen für cremiges Gelato – Stück für Stück ein Hauch Italien. Sorgfältig abgestimmt auf SMEG-Groß- und Kleingeräte entsteht ein Ensemble, das Vielseitigkeit spürbar macht. Jedes Teil ist funktionales Handwerk, gedacht im Sinn italienischer Meisterwerke: mit mehr Möglichkeiten, mehr Präzision, mehr Konsistenz und einem Hauch Dolce Vita.





BGF03

EAN: 8017709328740

50's Style, Standmixer-Aufsatz, portable Trinkflasche „Bottle to go", transparent aus Tritan™ Renew (spülmaschinengeeignet), abnehmbare Doppelklinge aus Edelstahl, Füllmenge 400 ml, für Zubereitung von Shakes, Smoothies, geeignet für Standmixer BLF03.

39,00 €



DCGC01

EAN: 8017709281205

Ersatz-Glaskaraffe mit Griff und Abdeckung, 10 Tassen, für Filterkaffeemaschine der Modelle DCF02

39,00 €



CMMJ01

EAN: 8017709323899

Edelstahl-Milchkrug, 450 ml, spülmaschinengeeignet, für ECF02, ECF03, EGF03, BCC12, BCC13

22,00 €



ECWF02

EAN: 8017709314125

Wasserfilter für Espresso-Siebträgermaschinen und Kaffeevollautomaten (Modellserie CMS, ECF, EGF und BCC)

11,90 €



ECKB01

EAN: 8017709357115

Edelstahl-Abschlagbehälter für alle Espresso-Siebträgermaschinen

59,00 €



ECTM01

EAN: 8017709357122

Tamping-Matte aus Silikon, für alle Espresso-Siebträgermaschinen, geeignet für Tamper ø 51 mm und ø 58 mm

19,00 €



HBAC11BL

EAN: 8017709318642

Stabmixer-Set, Aufsätze in Schwarz, s-förmige Edelstahlklinge für Zerkleinerer, transparenter 0,5-l-Behälter und XXL-Mixbecher (1,4 l) aus Tritan™ Renew (spülmaschinengeeignet), Edelstahl-Schneebesen, Kartoffelstampfer für Stabmixer HBF11

59,00 €



HBAC11CR

EAN: 8017709318567

Stabmixer-Set, Aufsätze in Creme, s-förmige Edelstahlklinge für Zerkleinerer, transparenter 0,5-l-Behälter und XXL-Mixbecher (1,4 l) aus Tritan™ Renew (spülmaschinengeeignet), Edelstahl-Schneebesen, Kartoffelstampfer für Stabmixer HBF11

59,00 €



HBAC11PB

EAN: 8017709318659

Stabmixer-Set, Aufsätze in Pastellblau, s-förmige Edelstahlklinge für Zerkleinerer, transparenter 0,5-l-Behälter und XXL-Mixbecher (1,4 l) aus Tritan™ Renew (spülmaschinengeeignet), Edelstahl-Schneebesen, Kartoffelstampfer für Stabmixer HBF11

59,00 €



HBAC11RD

EAN: 8017709318635

Stabmixer-Set, Aufsätze in Rot, s-förmige Edelstahlklinge für Zerkleinerer, transparenter 0,5-l-Behälter und XXL-Mixbecher (1,4 l) aus Tritan™ Renew (spülmaschinengeeignet), Edelstahl-Schneebesen, Kartoffelstampfer für Stabmixer HBF11

59,00 €



HBFP11

EAN: 8017709318550

Stabmixer-Aufsatz, Food-Processor-Multizerkleinerer mit 5-in-1-Funktionen: zum Reiben, Raspeln, Schneiden, Zerkleinern, Mischen, Mixen und Emulgieren. 1,5-l-/6-Tassen-Krug mit Einfüllstutzen und Einfüllstopfer aus Tritan™ Renew (spülmaschinengeeignet), für Stabmixer HBF11/HBF03

119.00 €



HBHD11

EAN: 8017709318574

Ständer für Stabmixer mit Rückenstütze aus Tritan™ Renew (spülmaschinengeeignet)

29.00 €



SMB404

EAN: 8017709352875

4,8-l-Edelstahlschüssel mit Griff für Küchenmaschinen SMF04/05/15 (Serie bei SMF04/05). Spülmaschinengeeignet.

79.00 €



SMDH04

EAN: 8017709352806

C-förmiger Knethaken für Küchenmaschinen SMF04/05/15 (Serie bei SMF04/05). Spülmaschinengeeignet.

29.00 €



SMFB04

EAN: 8017709352837

Flachrührer für Küchenmaschinen, SMF04/05/15 (Serienzubehör). Spülmaschinengeeignet.

29.00 €



SMFB14

EAN: 8017709352868

Flachrührer mit flexibler Rührkante für Küchenmaschine SMF04/05/15 (Serienzubehör). Spülmaschinengeeignet.

49.00 €



SMIC01

EAN: 8017709279899

Eismaschinen-Einsatz für Küchenmaschinen SMF02/03/04/05/*13/15, doppelwandiger Kältespeicher, Edelstahl-Innenbehälter, Rührspatel mit magnetischem Adapter, Zentrierring, transparenter Deckel und Eisspatel

* Nur verwendbar mit Edelstahlschüssel SMB401/404. NICHT spülmaschinengeeignet.

109.00 €



SMIC02

EAN: 8017709279905

Zusatz-Kühlbehälter für Eismaschinen-Einsatz SMIC01 für Küchenmaschinen SMF02/03/04/05/*13/15, doppelwandiger Kältespeicher, Edelstahl-Innenbehälter

* Nur verwendbar mit Edelstahlschüssel SMB401/404. NICHT spülmaschienengeeignet.

89.00 €



SMMG01

EAN: 8017709218362

Multi food grinder-Fleischwolf-Set für Küchenmaschinen SMF02/03/04/05/13/15: 3 Edelstahl-Lochscheiben: Grob Ø 8,0 mm, Mittelfein Ø 4,2 mm, Fein Ø 3,0 mm. Stößel zur Erleichterung der Zuführung der Zutaten. NICHT spülmaschinengeeignet.

89.00 €



SMPC01

EAN: 8017709198633

Pasta-Roller, Vorsatz 3-tlg. aus Chromstahl für Küchenmaschinen SMF02/03/04/05/13/15, bestehend aus Nudelteigwalzen und -schneidern für breite und schmale Fettuccine und Tagliolini. NICHT spülmaschinengeeignet.

199.00 €



SMPR01

EAN: 8017709197063

Lasagne-Roller, Vorsatz 1-tlg. aus Chromstahl für Küchenmaschinen SMF02/03/04/05/13/15, stahllegierte Aluminiumwalzen, 10 Stufen für Teigstärken (von 4,8 mm (Pos. 9) bis 0,6 mm (Pos. 0)). Max. Ausrollbreite 140 mm. Reinigungsbürste inklusive. NICHT spülmaschienengeeignet.

89.00 €



SMPS14

EAN: 8017709352882

Spritzschutz-Einfüllhilfe aus Tritan™ Renew zum leichten Hinzufügen von Zutaten während des Mixvorgangs, für Küchenmaschinen SMF04/05/*15 (Serienzubehör bei SMF04/05).

* Nur verwendbar mit Edelstahlschüssel SMB04. Spülmaschinengeeignet.

29.00 €



SMSG01

EAN: 8017709222703

Gemüse-Schneide-Set und Kunststoffstößel für Küchenmaschinen SMF02/03/04/05/13/15: 4 Trommelreiben zum Schneiden, Reiben und Raspeln. NICHT spülmaschinengeeignet.

89.00 €



SMWW04

EAN: 8017709352851

Edelstahl-Schneebesen mit Aluminiumaufnahme für Küchenmaschinen SMF04/05/15 (Serienzubehör). NICHT spülmaschinengeeignet.

29.00 €



TSBW01

EAN: 8017709189358

1 Brötchen-Röstaufsatz für Toaster TSF01, TSF03

19.00 €

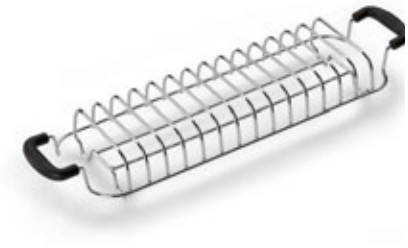

TSBW02

EAN: 8017709189365

1 Brötchen-Röstaufsatz für Toaster TSF02

24.00 €



TSSR01

EAN: 8017709189334

2 Sandwich-Zangen für Toaster TSF01, TSF03

29.00 €



TSSR02

EAN: 8017709189341

2 Sandwich-Zangen für Toaster TSF02

39.00 €



VPC01

EAN: 8017709336707

Vakuumpumpe + Adapter mit 4 AA-Batterien für High Performance Standmixer BLC01, BLC02 (Serie bei BLC02)

99.00 €



SKSB01

EAN: 8017709348922

1,0-l-Flasche aus Tritan™ Renew für Soda Maker, Verschlussdeckel und Boden aus Edelstahl, geschirrspülergeeignet, nutzbare Flaschenfüllmenge 800 ml

29.00 €



CKFL2001

EAN: 8017709308872

Glasdeckel Ø 20 cm

39.00 €



CKFL2401

EAN: 8017709296667

Glasdeckel Ø 24 cm

49.00 €

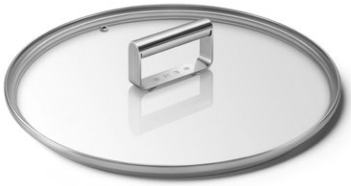

CKFL2801

EAN: 8017709296681

Glasdeckel Ø 28 cm

59.00 €



AIRFRY2

EAN: 8017709346355

Luftfrittier-Backblech, emailliert, für die Serie SO.../SOP... der Galileo-Backöfen und 60 cm Kochz./Standherde mit Heißluft. Abmessungen H × B × T: 30 × 445 × 375 mm.

109,00 €



BBQ

EAN: 8017709303860

Wende-Grillplatte aus Aluminium-Druckguss, Antihaftbeschichtung (glatte und geriffelte Seite) für die Serie SO.../SOP... der Galileo Backöfen und 60 cm Kochz./Standherde mit Heißluft. Abmessungen H × B × T: 20 × 445 × 375 mm.

299,00 €



STONE2

EAN: 8017709346331

Pizzastein aus Schamottstein, Oberfläche glasiert, für alle 60-cm-Elektro-Backöfen der Serie SO.../SOP...und SF.../SFP... sowie für Kochz./Standherde. Abmessungen H × B × T: 18 × 420 × 375 mm.

169,00 €



PALPZ

EAN: 8017709133917

Pizzaschieber aus Edelstahl, Klappgriff, für alle 60-cm-Backöfen (Elektro-Backöfen und Kochz./Standherde).

79,00 €



ET50

EAN: 8017709303846

Backblech emailliert, H: 50 mm, für 60-cm-Galileo-Backöfen der Serie SO.../SOP...

79,00 €



ET20

EAN: 8017709303853

Backblech emailliert, H: 20 mm, für 60-cm-Galileo-Backöfen der Serie SO.../SOP...

79,00 €



BN640

EAN: 8017709131166

Backblech emailliert, H: 40 mm für 60-cm-Backöfen der Serie SF../SFP und Kochz./ Standherde

69,00 €



BN620-1

EAN: 8017709169749

Backblech emailliert, H: 20 mm für 60-cm-Backöfen der Serie SF../SFP und Kochz./ Standherde

69,00 €



BN920

EAN: 8017709352561

Backblech emailliert, H: 20 mm für 90-cm-Backöfen der Serie SF../SFP und Kochz./ Standherde

89,00 €



BN940

EAN: 8017709352554

Backblech emailliert, H: 40 mm für 90-cm-Backöfen der Serie SF../SFP und Kochz./ Standherde

89,00 €



GTT2

EAN: 8017709303792

Teleskop-Vollauszug, 1 Ebene, Edelstahl für alle Galileo-Backöfen der Serie SO.../SOP... (nicht für 75-cm-Modelle, nicht für Modelle mit Steam100, Steam100 PRO u. Display00 oder mit 3 Bedienknebel)

119,00 €



GTTV2

EAN: 8017709303815

Teleskop-Vollauszug, 1 Ebene, Edelstahl, korrosionsgeschützt, für alle Galileo-Backöfen mit Steam100, Steam100 PRO der Serie SO... / SOP...

129,00 €



GTT2F

EAN: 8017709310530

Teleskop-Vollauszug, 3 Ebenen, Edelstahl, für alle Galileo-Backöfen mit Display00 oder 3 Bedienknebel der Serie SO... /SOP... (nicht für 70/75 cm Modelle)

199,00 €



GTT

EAN: 8017709301422

Teleskop-Vollauszug, 1 Ebene, Edelstahl für Backöfen der Serie SF../SFP... und Kochz./ Standherde (nicht für 70/75-cm-Modelle)

119,00 €

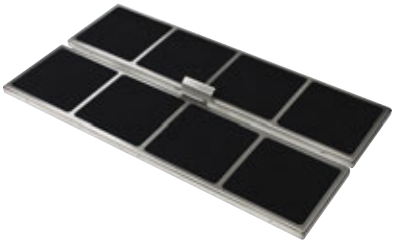

FLTHOBD2

EAN: 8017709344870

2 Hochleistungs-Aktivkohlefilter (Ersatzfilter für Umluft), geeignet für: **HOBD472D2**, **HOBD482D2**, **HOBD382N2**, bis zu **8 × regenerierbar**, **spülmaschinengeeignet** und für **Trocknung im Backofen** bei max. **70 °C und 120 Min.**

249,00 €



FLTRHHSL5

EAN: 8017709369781

Hochleistungs-Aktivkohle-Geruchsfilter (Ersatzfilter für Umluft), geeignet für: **HHSL7845MB**, bis zu **8 × regenerierbar**, **spülmaschinengeeignet** und für **Trocknung im Backofen** bei max. **70 °C und 120 Min**.

119,00 €



CV45HHSL

EAN: 8017709369798

2 × 45°C Bogen (erforderlich in Kombination mit Umluft Kit KITRHOBD6), geeignet für: **HHSL7845***

99,00 €

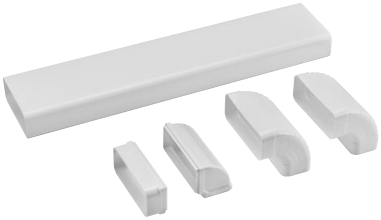

KITEHOBD10

EAN: 8017709344481

Abluft-Kit 6-tlg., geeignet für: **HOBD472D2**, **HOBD482D2**, **HOBD382N2**, bestehend aus **1 Flachkanal**, **3 Bögen**, **1 Winkel**, **1 Kanalverbinder**

349,00 €

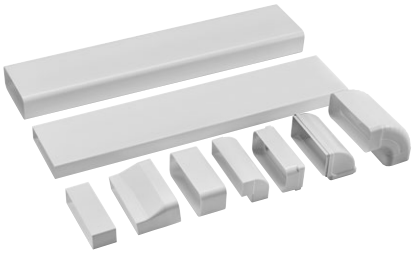

KITRHOBD6

EAN: 8017709344467

Umluft-Kit 9-tlg., geeignet für: **HOBD472D2**, **HOBD482D2**, **HOBD382N2**, bestehend aus **2 Flachkanälen**, **1 Bogen**, **2 Winkel**, **1 Übergang-Kanalverbinder**, **3 Kanalverbinder**, **1 Dichtband**, vorgesehen für eine Sockelhöhe von **mind. 6 cm**

399,00 €

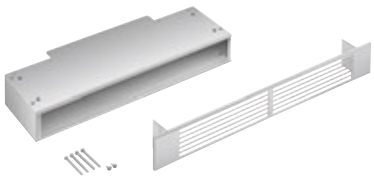

GRIX6H

EAN: 8017709344474

Metall-Einbaurahmen + Edelstahl-Lüftungsgitter für Sockelleiste, geeignet für eine Sockelhöhe von mind. **6 cm (Ergänzung zu KITRHOBD6)**. Abmessungen: 426 × 60 mm

149,00 €



5MP700PO

EAN: 8017709263850

Kit Bedienknebel (5 St.) im **Cortina-Design**, **Creme**, **Messing-Antik**, für **Nostalgie-Glaskeramikkochfelder** der Modelle **P875PO**, **P864PO**

99,00 €



5MP700AO

EAN: 8017709263843

Kit Bedienknebel (5 St.) im **Cortina-Design**, **Anthrazit**, **Messing-Antik**, für **Nostalgie-Glaskeramikkochfelder** der Modelle **P875AO**, **P864AO5**

99,00 €



WOKGHU

EAN: 8017709106409

Wokring aus Gusseisen, geeignet für **Gaskochfelder** und **Gas-Standherde** (siehe Angabe der Produktbeschreibung)

59,00 €



KIT1TR9N

EAN: 8017709184827

Metall-Rückwand, geeignet für **90-cm-Victoria-Kochzentren: TR90..**, **TR93..**, Abmessungen B × H × T: 895 × 750 × 40 mm

459,00 €



KITPC9X9

EAN: 8017709250669

Edelstahl-Rückwand, geeignet für **90-cm-Portofino-Standherde/ Kochzentren: CPF9IP...**, **CPF90IP*2 mit Pyrolyse**, Abmessungen B × H × T: 898 × 750 × 43 mm

329,00 €



KITC9X9-1

EAN: 8017709236502

Edelstahl-Rückwand, geeignet für **90-cm-Classici-Standherde/Kochzentren: C9..**, **B95..**, Abmessungen B × H × T: 896 × 750 × 42 mm

229,00 €

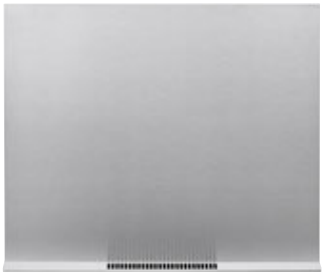

KIT90X9-1

EAN: 8017709236496

Edelstahl-Rückwand, geeignet für **90-cm-Concert-Standherde: SCD90..**, **SUK91...**, Abmessungen B × H × T: 896 × 749 × 47 mm

229,00 €



KITC6X

EAN: 8017709111083

Edelstahl-Rückwand, geeignet für **60-cm-Classici-Standherde: C6..**, Abmessungen B × H × T: 596 × 750 × 37 mm

209,00 €



KITH4110

EAN: 8017709221294

Kit Erhöhung (950 mm), geeignet für **110-cm-Victoria-Kochzentren: TR4110.. (945–965 mm)**

229,00 €

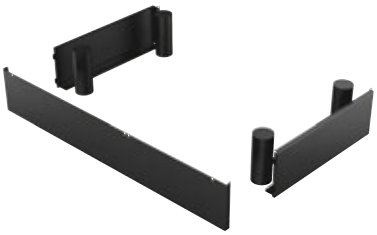

KITH95CPF9

EAN: 8017709254186

Kit Erhöhung (950 mm), **inkl. 3-seitiger Sockelblende**, geeignet für **90-cm-Portofino- und Victoria-Kochzentren: CPF9, CPF90IP*2 (945–960 mm) and TR90.. (945–960 mm)**

229,00 €



KITPD

EAN: 8017709088064

Kit Stellfüße (950 mm), geeignet für **90-cm-Classici-Standherde/Portofino-Kochzentren: C9.. (914–968 mm)** und für **90-cm-Concert-Standherde: SCD90.. (880–935 mm)**

49,00 €



KITPAX

EAN: 8017709134198

Kit Stellfüße (950 mm), **Edelstahl**, geeignet für **90-cm-Classici-Standherde/Portofino-Kochzentren: CPF9.. (914–968 mm)** und für **90-cm-Concert-Standherde: SCD90.. (880–935 mm)**

89,00 €



KITH95

EAN: 8017709091972

Kit Stellfüße (950 mm), **Edelstahl**, geeignet für **Concert-Standherde: SCD90..**, **SCD60..**,**CX68.. (911–966 mm)**

79,00 €

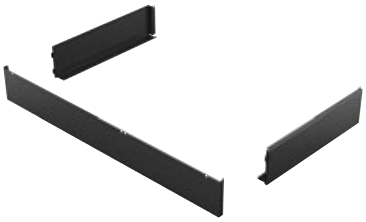

KITH900CPF9

EAN: 8017709294793

Kit 3-seitige Sockelblende, geeignet für **90-cm-Portofino-Kochzentren: CPF9, CPF90IP*2 und Classici/Symphony-Standherde: C9..**

199,00 €



FLT6

EAN: 8017709176310

Aktivkohlefilter, runde Bauform, **2 St.** für **Serie: KD...**, **KT...**, **KTR...**, **KCI...**, **KC...**, **KPF...**, **KV...**, **KFAB..**.

49,00 €



KITALLFC

EAN: 8017709276485

Universaler, **passiver Long-Life-Aktivkohlefilter aus Edelstahl**, Ø150 mm, mind. **5 × regenerierbar im Geschirrspüler bei 50 °C + Trocknung im Backofen bei max. 180 °C für 25 Min.**

329,00 €

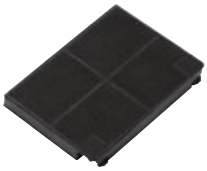

KITFC400

EAN: 8017709242107

Aktivkohlefilter, rechteckige Bauform, **(1 St.)**, geeignet für: **KSET666XE**, **KSET999XE**

79,00 €



KITFC156

EAN: 8017709137953

Aktivkohlefilter, rechteckige Bauform, **(2 St.)**, geeignet für: **KSET6XE2**, **KSET9XE2**

79,00 €

KITCMFABCR2

EAN: 8017709369101

Kaminschachtverlängerung für Abluft, **Creme**, geeignet für: **KFAB84CR**, Höhe Teleskopkanal: **435–865 mm**

179,00 €



KITCMFABBL2

EAN: 8017709369118

Kaminschachtverlängerung für Abluft, **Schwarz**, geeignet für: **KFAB84BL**, Höhe Teleskopkanal: **435–865 mm**

179,00 €



KITCMNKBU

EAN: 8017709211523

Kaminschachtverlängerung für Abluft, geeignet für: **KT90BLE**, Höhe Teleskopkanal: 435–865 mm

149,00 €



KMOFQ7-1

EAN: 8017709308513

Kit Cortina-Türgriffe, 4-tlg. + Logo, Messing-Antik, geeignet für: FQ60CPO6, FQ60CAO6, FQ60CPO5, FQ60CAO5

269,00 €



KITPLV2

EAN: 8017709217037

Kit 2-m-Schlauchverlängerung für Wasser-zu-/Ablauf in 3/4" inkl. Verbindungszubehör, geeignet für: Geschirrspüler, Waschautomaten und Vollwaschtrockner

99,00 €



KITFLEXI

EAN: 8017709300340

Kit verstärkte Türfedern, geeignet für vollintegrierbare 60-cm-Modelle:
H: 82 cm bis max. 15,0 kg, H: 86 cm bis max. 13,5 kg Frontengewicht

39,00 €



KITMAF

EAN: 8017709358792

Ersatz-Kartusche – Aktivkohlefilter mit Kohleblocktechnologie zur Filtration und Aufbereitung des Leitungswassers, empfohlener Austausch alle 6–12 Monate, kompatibel für Wasserfilter-Einhand-hebelmischer (MAF50...)

99,00 €




smeg


JAM
JAM

Digitale Version des Katalogs hier herunterladen.

Bei den abgedruckten Preisen handelt es sich um eine unverbindliche Preisempfehlung inkl. gesetzlicher Mehrwertsteuer. Änderungen der Ausstattungsmerkmale, Liefermöglichkeiten, Innovationen, Grafiken, Abbildungen, Druckfehler sowie Irrtümer bleiben vorbehalten. Eventuelle Farbschwankungen sind drucktechnisch bedingt. Nachdruck (auch auszugsweise) nur mit Genehmigung des Herausgebers.

Copyright by SMEG Deutschland GmbH, München. (089_2026_02)

SMEG Deutschland GmbH

+49 (0)89 / 92 33 48 0
smeg@smeg.de
www.smeg.de

Kundendienst

+49 (0)89 / 92 33 48 50
kundendienst@smeg.de